设 计 DESIGN	吴贻绵 2024.3.13	图纸名称 PART NAME Midea MDRE413FGE01(CE-BCD300WX-JT) 说明书 EN KZ RU UA UZ GE AZ				图号/物料编码 PART NO. 16131000A49580
校 对 CO.BY						
标准化 STANDARD						材料 MATERIAL 80g双胶纸
业务 seller	洪晨	图样标记 REL	版本号 REV.NO.	重量(g) WEIGHT	比例 scale	
批 准 APPROVAL			0		1:1	美的冰箱事业部 MIDEA REFRIGERATION DIVISION
		共 页 TOTAL SHEETS		第 页 NO. OF SHEETS		

技术要求

尺寸/size：210*145　　176P
印刷颜色/printing Color：单色
1.材质、性能必须符合QMB-J036.1008规定的产品说明书及其它类似印刷件技术规范；
1.The material and performance shall meet the requirements of QMB-J036.1008 Technical Specification for Instructions and other similar printed copies;
2. 标贴表面应平整、厚薄均匀、切边整齐，无破损等不合格;
2. The surface of parts shall be flat, uniform in thickness, neat in cutting edge, and free of damage and other nonconformities;
3. 表面不能有凹坑、划伤、雾状、黑点、白点或其他杂质;
3. The surface shall be free of pits, scratches, fogs, black spots, white spots or other impurities;
4.除客户特别要求外均参照美的冰箱最新版相关企业标准执行;
4. In addition to the special requirements of customers, all refer to the latest version of the relevant enterprise standards of Midea refrigerator;

标记 MARKER	变更内容	修改日期	签名
1			
2			
3			
4			
5			
6			
7			
8			
9			
10			

BUILT-IN Refrigerator

BOTTOM MOUNTED FREEZER SERIES

USER MANUAL

MDRE413FGE

Warning notices: Before using this product, please read this manual carefully and keep it for future reference.
The design and specifications are subject to change without prior notice for product improvement.
Consult with your dealer or manufacturer for details.
The diagram above is just for reference. Please take the appearance of the actual product as the standard.

LANGUAGES

EN	English
KZ	Kazakhstan
RU	Russia
UA	Ukraine
UZ	Uzbekistan
GE	Georgia
AZ	Azerbaijan

THANK YOU LETTER

Thank you for choosing Midea! Before using your new Midea product, please read this manual thoroughly to ensure that you know how to operate the features and functions that your new appliance offers in a safe way.

CONTENTS

EN

SPECIFICATIONS

Product model	MDRE413FGE
Fresh Food Storage Compartment Volume	219L
Frozen Food Storage Volume	88L
Defrosting Type	No frost
Temperature Rise Time	15h
Freezing Capacity	4kg/24h

EN

PRODUCT OVERVIEW

Names of components

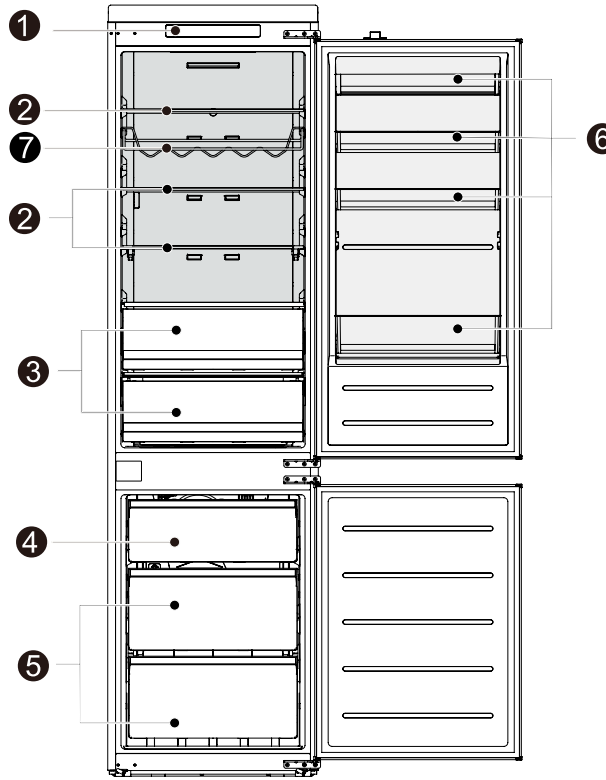

1	Temperatre control	**5**	Big Drawer
2	Glass shelf	**6**	Door tray
3	Fruits and vegetables box	**7**	Steel wire wine rack(optional)
4	Small Drawer		

ATTENTION

The picture above is only for reference. The actual configuration will depend on the physical product or statement by the distributor.

EN

PRODUCT INSTALLATION

Install Instruction

For refrigerating appliances with climate class

- Depending on the climate class, this refrigerating appliance is intended to be used at ambient temperatures range as specified following table.
- The climate class can be found on the rating plate. The product may not operate properly at temperatures outside of the specific range.
- You can find the climate class on the product label.

Effective temperature range

- The product is designed to operate normally in the temperature range specified by its class rating.

Class	Symbol	Ambient temperature range °C	
		IEC 62552 (ISO 15502)	ISO 8561
Extended temperate	SN	+ 10 to + 32	+ 10 to + 32
Temperate	N	+ 16 to + 32	+ 16 to + 32
Subtropical	ST	+ 16 to + 38	+ 18 to + 38
Tropical	T	+ 16 to + 43	+ 18 to + 43

EN

Space requirement diagram (when the door is open and when the door is closed)

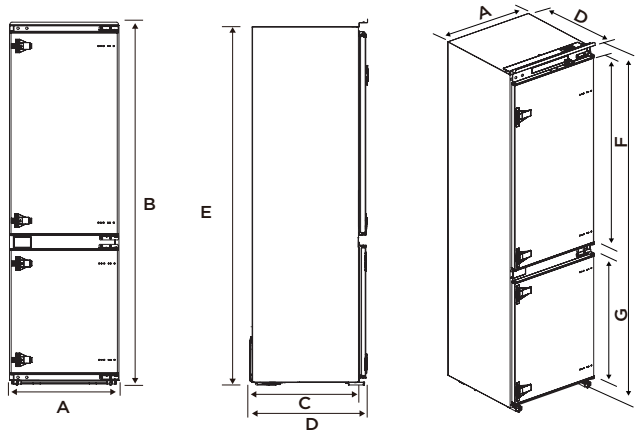

EN

Width	Overall Height	Depth to match the cabinet	Overall Depth	Height to match the cabinet	Refrigeration door height	Freezer door height
A	B	C	D	E	F	G
540	1977	515	550	1961	1076	706

Notice: All dimensions in mm.

Installation in cabinet

Steps:

- Cabinet size requirement.

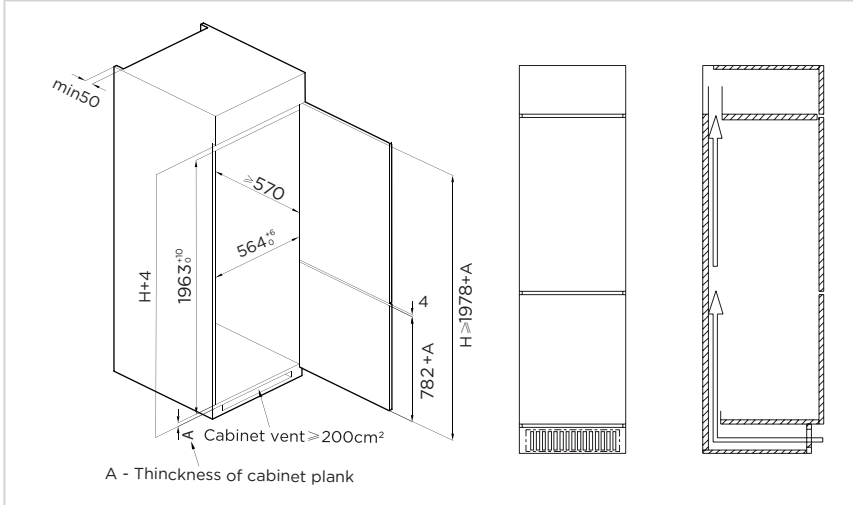

- Push the refrigerator into the cabinet and adjust it to make sure the edgefold of top baffle completely touch the top edge of the cabinet.
- The limit hook of supporting leg completely touch the bottom edge of the cabinet.

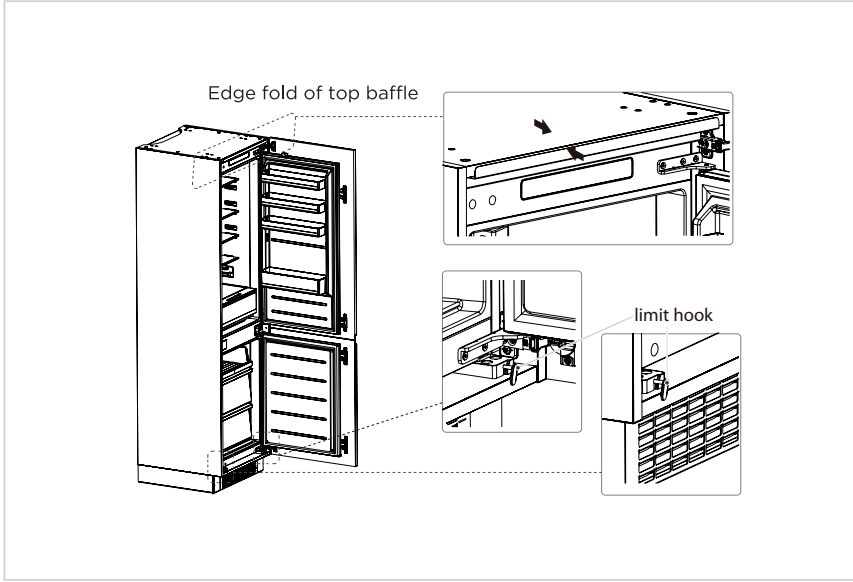

EN

- Fix the supporting leg with screws, then install the screw caps.

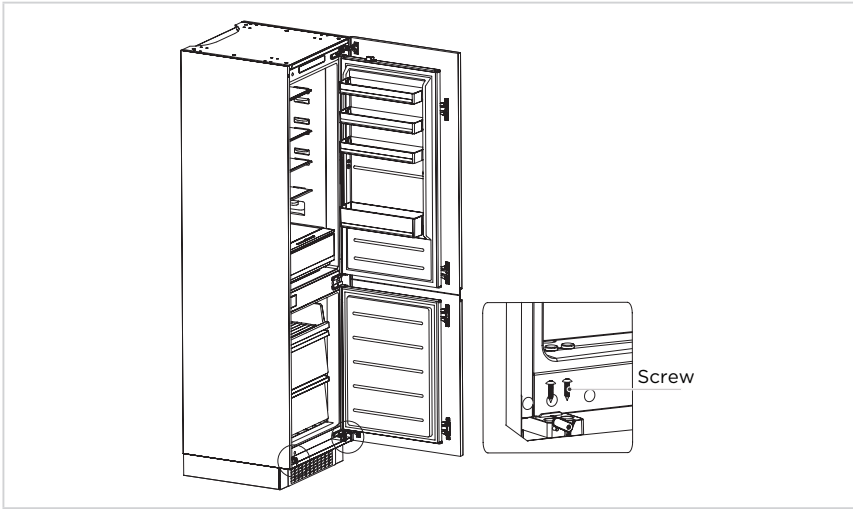

- Fix the top baffle to the top of the cabinet inner with screws, then install the screw caps.

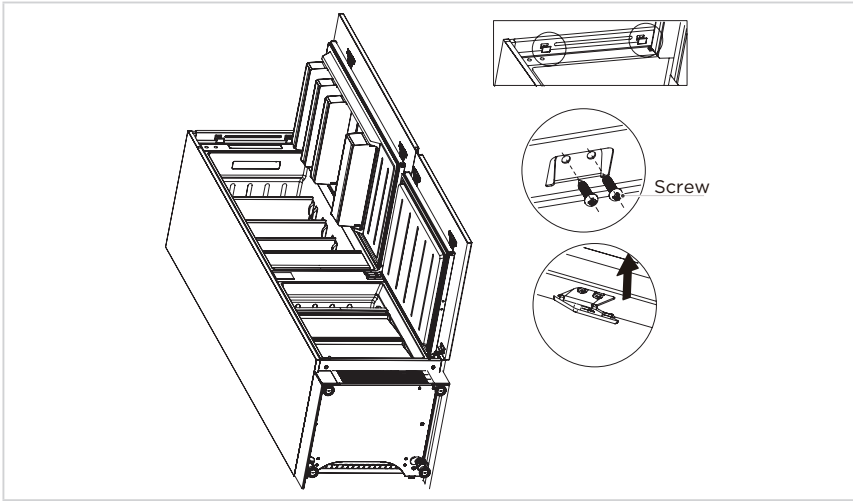

EN

- Open the lower door of cabinet the maximum angle, and open the lower door of the refrigerator to the corresponding position.
- Sliding the block to make sure inner edge align with the lower door edge of refrigerator, then fix the block to the door of cabinet with screw and install screw caps.
- Fix the upper refrigerator door to the cabinet door in the same way.

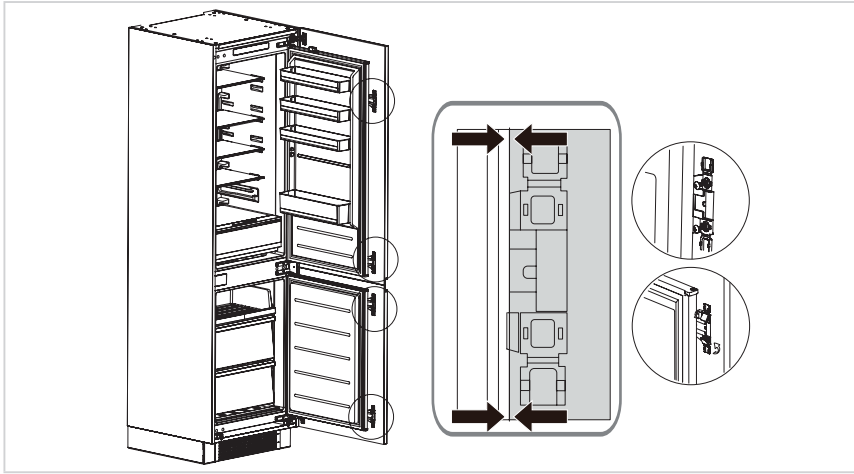

EN

- Take out the sealing strip from accessory bag, and press it in the gap between the cabinet and the refrigerator. Installation is completed.

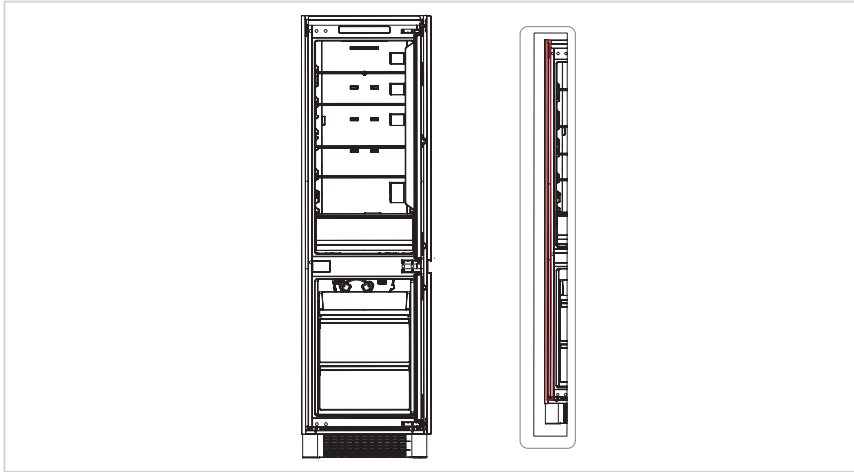

Doors reversal

Parts already mounted on the refrigerator (as shipped):

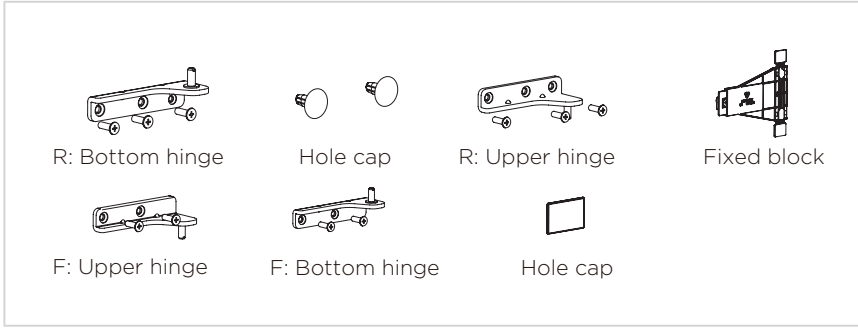

Steps:

1. Power off the refrigerator, and remove all objects from the door trays.
2. Remove the upper hinge and hole caps of refrigerator door.
3. Remove the refrigerator door, the bottom hinge and the hole cover.

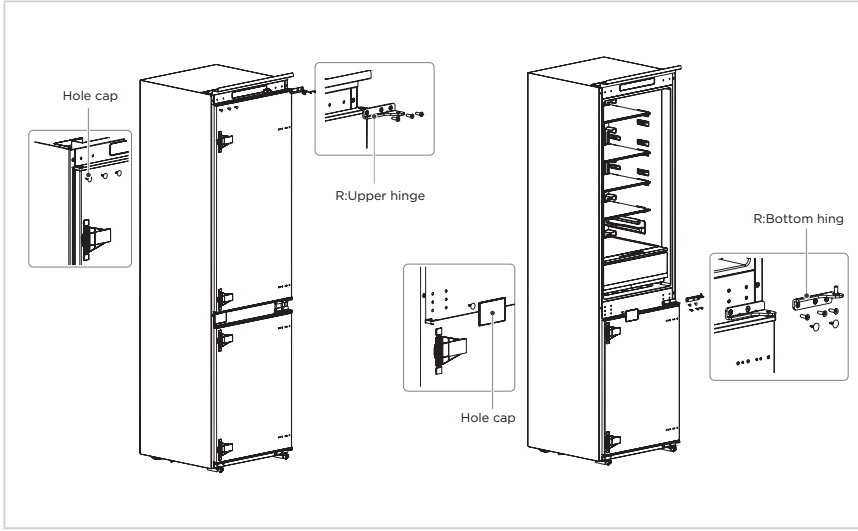

EN

4. Exchange the R: bottom hinge and R: upper hinge ,then install them according to below steps, and install the top hole caps.
5. Remove the two fixed blocks of refrigerator door and rotate them for 180° and install them on other side of refrigerator door.

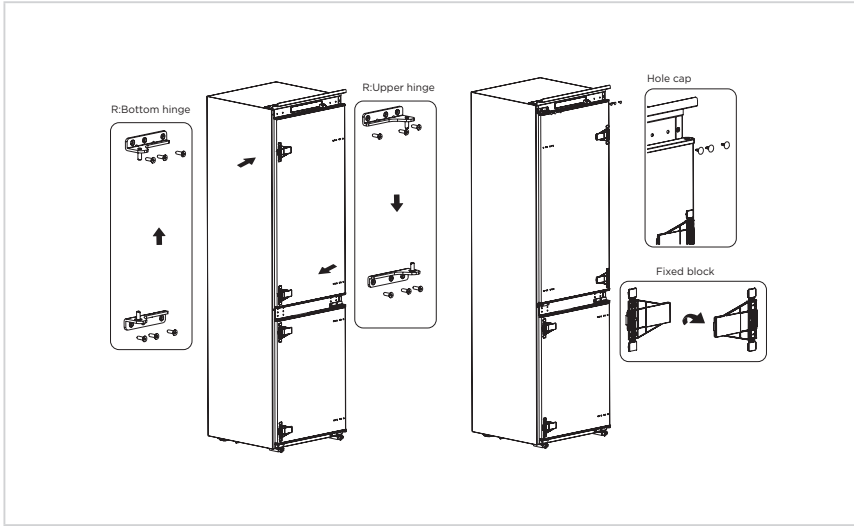

EN

6. Remove the the upper hinge of freezer door and plug pin.
7. Remove the freezer door, the bottom hinge and the hole caps.

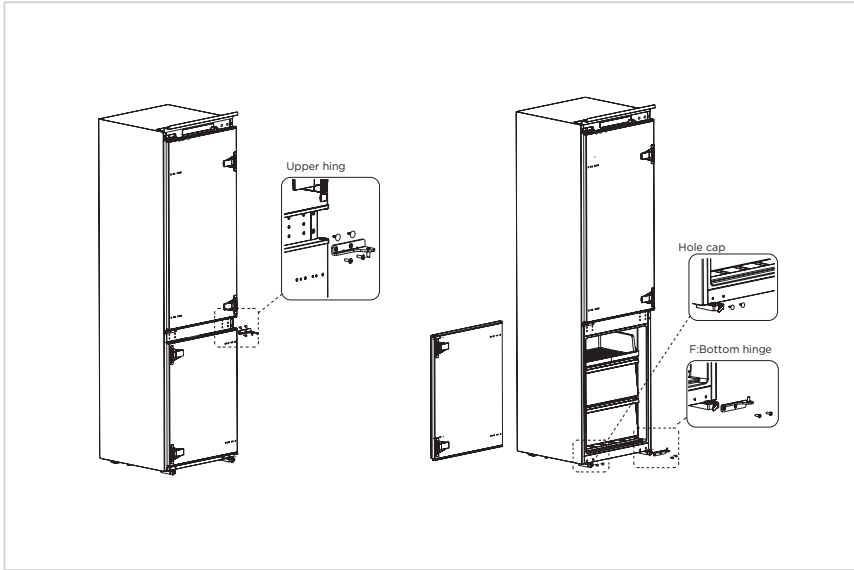

8. Exchange the F: bottom hinge and F: upper hinge ,then install them according to below steps, and install the top hole cover and lower hole caps.
9. Remove the two fixed blocks of freezer door and rotate them for 180° and install them on other side of freezer door.

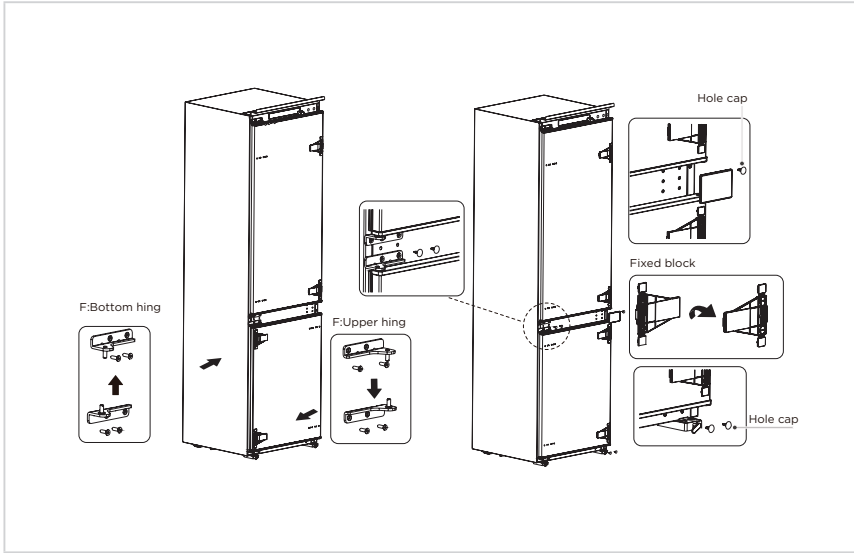

10. The picture after completion is shown as below.

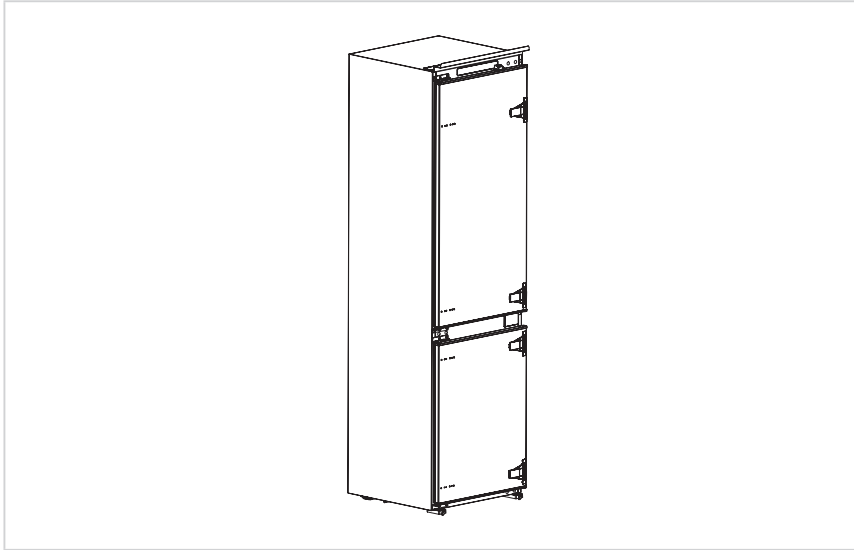

EN

Moving the appliance

1. Remove all food from the appliance.
2. Take the power plug off, insert and fix it into the power plug hook at the rear or on top of the appliance.
3. Fix parts with tape to prevent sheves and the door handle from falling off while moving the appliance.
4. Move the appliance carefully with more than two person. If move the appliance over a long distance, keep the appliance upright.
5. After installing the appliance, put the power plug on a socket again.

ATTENTION

Precautions before operation:
Before making changes the refrigerator must be disconnected from power.
precautions should be taken to prevent any personal injury.

Changing the light

- Any replacement or maintenance of the LED lamps is intended to be made by the manufacturer, its service agent or similar qualified person.

This product contains a light source of energy efficiency class (G).

ATTENTION

After connecting the power supply cord (or plug) to the outlet, wait 2 or 3 hours before you put food into the appliance. If you add food before the appliance has cooled completely, your food may spoil.

EN

Tips for energy saving

- Do not place the appliance near cookers, radiators or other heat sources. If the ambient temperature is high, the compressor will run more frequently and for longer, resulting in increased energy consumption.
- Ensure that there is sufficient ventilation at the base of the appliance, on the sides of the appliance and at the back of the appliance. Never cover ventilation openings.
- Please also observe the spacing dimensions in the chapter “Installation”.
- The arrangement of drawers, shelves and racks as shown in the illustration offers the most efficient use of energy and should therefore be retained as far as possible. All drawers and shelves should remain in the appliance to keep the temperature stable and save energy.
- To obtain a larger storage space (e.g. for large refrigerated/frozen goods), the middle drawers can be removed. The top and bottom drawers and shelves should be removed last if necessary.
- An evenly filled refrigerator/freezer compartment contributes to optimal energy use. Therefore, avoid empty or half-empty compartments.
- Allow warm food to cool before placing it in the refrigerator/freezer. Food that has already cooled down increases energy efficiency.
- Allow frozen food to defrost in the refrigerator. The coldness of the frozen food reduces the energy consumption in the refrigerator compartment and thus increases the energy efficiency.
- Open the door only as briefly as necessary to minimise cold loss. Opening the door briefly and closing it properly reduces energy consumption.
- The door seals of your appliance must be perfectly intact so that the doors close properly and energy consumption is not increased unnecessarily.

OPERATION INSTRUCTIONS

Control panel

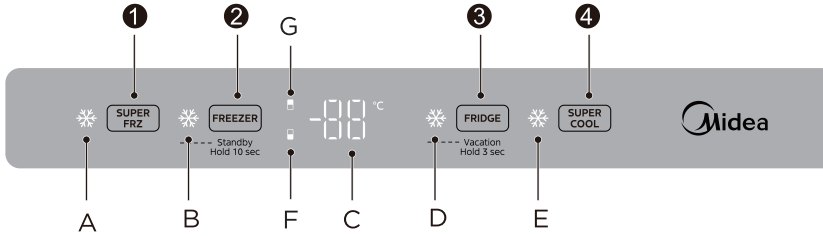

Light/Display screen		Button	
A	Super freezer indicator light	1	Super freezer
B	Standby indicator light	2	Freezer temperature control /Standby mode
C	Temperature display area	3	Fridge temperature control /vacation mode
D	Vacation indicator light	4	Super cool
E	Super cool indicator light		
F	Freezer indicator light		
G	Fridge indicator light		

Do not use sharp objects to operate the control panel. They can scratch or damage the control panel.

Display

- When powering on for the first time, full display for 3 seconds, while ringing the startup bell, and then enter the normal operation display; (The temperature of the refrigerator and freezer is set at 5/-20℃ for the first time).
- Display the fault code when there is a fault (cyclic display, specifically see the error alarm); (The fault code is displayed only 30 minutes before power-on or in the fault display mode), and the set temperature of the refrigeration room or the set special mode is displayed when there is no fault.
- When the refrigerator door is closed to open, the display plate is bright; When the refrigerator door is closed, the display board will be extinguished within 40 seconds without operation; When the display board is off, press any key, the display board will light up, and then the file can be adjusted.

EN

Temperature setting

- When setting the refrigeration temperature, press the FRIDGE once, the temperature value is reduced by 1; When the temperature reaches 2℃ , press the refrigerated temperature control key once, and set the cold room to 8℃ . As follows:

- When setting the freezing temperature, press the FREEZER once, the temperature value is reduced by 1; When the temperature reaches -24℃ , press the freezing temperature control button once, and the freezing chamber is set to -16℃ . As follows:

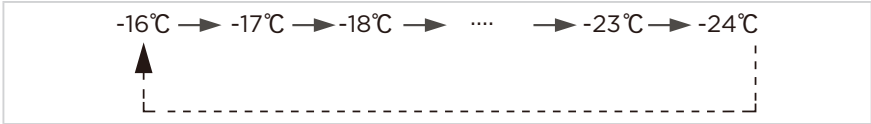

EN

Super cool mode

- Press the SUPER COOL button, the super cooling indicator light will be lit, and enter the super cool mode after locking. The cold room will run in the super cool mode and set the temperature at 2℃ ;
- Super cooling operation for 6 hours or 60 minutes after reaching the stop point automatically exit, or press the super cool button, or refrigerated temperature control operation, exit the super cool mode, the super cool light is extinguished, and the set temperature of the cold room is restored to the state before the set super cool or the new set temperature.

Super freeze mode

- Press the SUPER FRZ button, the freeze light will light up, lock and enter the freeze mode; The freezer is operated in super freeze mode, and the set temperature is -24℃ ;
- Run in super freeze mode for 40 hours to automatically exit, or press the super freeze button in super freeze mode, or perform freezer temperature adjustment operation to exit the super freeze mode, the super freeze light will be extinguished, and the setting temperature of the freezer will return to the pre-setting state or the new setting temperature.

Standby mode

- Press and hold the FREEZER button for 10s, and the standby indicator lights up and enters the standby mode. Except for the standby indicator, other display lights of the display board are off; All other loads are off; In standby mode, hold down the standby button for 10s to exit the standby mode and resume normal control.

Vacation mode

- Long press the FRIDGE 3s, the holiday mode indicator light is on, enter the holiday mode, the cold room is closed (no refrigeration, the light is normally controlled), and the freezing setting temperature is -20℃ In holiday mode, long press the refrigerated temperature control key for 3s, the holiday mode indicator is off, and exit the holiday mode.

Opening warning

- When the door is open for 120 seconds, the buzzer will alarm until the refrigerator door is closed or press any key to cancel the buzzer alarm.

Storage upon power failure

- When the door is open for 120 seconds, the buzzer will alarm until the refrigerator door is closed or press any key to cancel the buzzer alarm.

Fault indication

- The following warnings appearing on the display indicate corresponding faults of the refrigerator. Though the refrigerator may still have a freezing function with the following faults, the user shall contact maintenance specialist for maintenance, so as to ensure normal use of the refrigerator.

EN

Fault Code	Fault Description
E1	Refrigerating temperature sensor fault
E2	Freezer temperature sensor fault
E5	Freezer frost sensor fault
E6	Communication faults
E7	Ambient temperature sensor faults

Tips on storing food

Freezer compartment

- The freezer is designated for the storage of food frozen at very low temperature, long-term storage of frozen food, and for the production of ice.
- Only use the shelves in the door of the freezer to store frozen food, not for storing hot food designated for freezing.
- Do not put fresh and frozen food next to each other. The frozen food may thaw.
- When freezing fresh food (such as meat, fish or chopped meat), cut them into parts that can be used at the same time.
- Storing frozen food: instructions are usually stated on the packages, which must be followed. If there is no information on the packaging, food should not be stored for longer than three months from the date of purchase.
- When purchasing frozen food, make sure that it was frozen at a suitable temperature and that the packaging is not damaged.
- Frozen food should be kept in suitable packages to retain the quality and should be returned to the freezer compartment as soon as possible.
- If a package of frozen food shows moisture or abnormal bulging, it is probable that it was stored at the wrong temperature and the content is spoiled.
- The storage period for frozen food depends on the room temperature, the thermostat setting, the frequency of opening the door of the freezer, the type of food and the time of transporting the product from the shop to the household. Always follow the instructions printed on the packaging and never exceed the maximum storage time stated on the package.

EN

Cooling compartment

- To reduce moisture and subsequent ice build-up, never put liquid into the refrigerator in unsealed containers. Frost tends to concentrate in the coolest parts of the evaporator. Storing uncovered liquids results in a more frequent need for defrosting.
- Never put warm foods in the refrigerator. These should first cool down at room temperature and then be placed so as to ensure adequate air circulation in the refrigerator.
- Foods or food containers should not touch the back wall of the refrigerator because they could freeze to the wall. Do not keep regularly opening the door of the refrigerator.
- Meat and clean fish (packed in a package or plastic foil) can be placed in the refrigerator, which can be used in 1–2 days.
- Fruit and vegetables without packaging can be placed in the part designated for fresh fruit and vegetables.

ATTENTION

The optimal temperature setting of each compartment depends on the ambient temperature. Above optimal temperature is based on the ambient temperature of 25 °C.

Order	Compartments TYPE	Target storage temp. [°C]	Appropriate food
1	Fridge	+2 ⩽ x ⩽ +8	Eggs, cooked food, packaged food, fruits and vegetables, dairy products, cakes, drinks and other foods are not suitable for freezing.
2	✱ ✱✱✱ Four-star rating frozen	x ⩽ -18	With freezing capacity, fast freezing speed, can quickly freeze and store food. Suitable for frozen fresh food such as seafood (fish, shrimp, shellfish), freshwater aquatic products and meat products. Recommended for 3 ~ 6 months, the longer the storage time, the worse the taste and nutrition.
3	✱✱✱ Three-star rating frozen	x ⩽ -18	With freezing capacity. Suitable for frozen fresh food such as seafood (fish, shrimp, shellfish), freshwater aquatic products and meat products. Recommended no more than 3 months.
4	✱✱ Two-star rating frozen	x ⩽ -12	Only suitable for medium-term storage of already frozen food, e.g. ice cream. Recommended no more than 1 month.
5	✱ One-star rating frozen	x ⩽ -6	Only suitable for refrigeration, and short-term storage of small quantities of already frozen food. Recommended no more than 1 week.
6	0-star	-6 ⩽ x ⩽ 0	Fresh pork, beef, fish, chicken, some packaged processed foods, etc. (Recommended to eat within the same day, preferably no more than 3 days). Partially encapsulated processed foods (non-freezable foods).
7	Chill	-2 ⩽ x ⩽ +3	Fresh/ frozen pork, beef, chicken, freshwater aquatic products, etc. (7 days below 0°C and above 0°C is recommended for consumption within that day, preferably no more than 2 days). Seafood less than 0 for 15 days, it is not recommended to store above 0°C.
8	Fresh food	0 ⩽ x ⩽ +4	Fresh pork, beef, fish, chicken, cooked food, etc.(Recommended to eat within the same day, preferably no more than 3 days)
9	Wine	+5 ⩽ x ⩽ +20	Red wine, white wine, sparkling wine, etc.

EN

ATTENTION

Please note the manufacturer instructions on the packaging. Please store different foods according to the compartments or target storage temperature of your purchased.

CLEANING AND MAINTENANCE

Defrosting

- The refrigerator is made based on the air-cooling principle and thus has automatic defrosting function. Frost formed due to change of season or temperature may also be manually removed by disconnection of the appliance from power supply or by wiping with a dry towel.

Cleaning of the door tray

- According to the direction arrow in the figure below, use both hands to squeeze the tray, and push it upward, then you can take it out.
- After washing the tray having been taken out, you can adjust its installing height in accordance with your requirement.

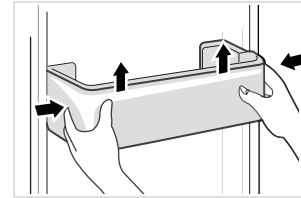

Cleaning of the glass shelf

- As the innermost part of the refrigerator liner where contacting the shelves has a backstop, you shall raise the shelves upward, then you can be able to take it out.
- Adjust or clean the shelves according to your requirement.

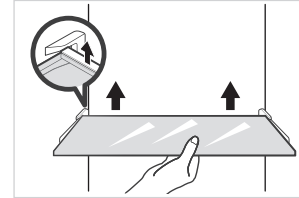

Cleaning of the Fruits and vegetables box

- Remove the contents of the box. Hold the handle of the box and pull it out completely until it stops.
- Lift the box up and remove it by pulling it out.

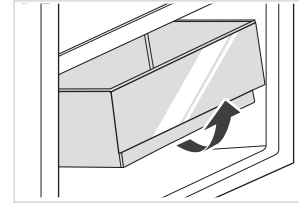

EN

Power failure:

In case of power failure, even if it is in summer, foods inside the appliance can be kept for several hours; during the power failure, the times of door opening shall be reduced, and no more fresh food shall be put into the appliance.

Long-time nonuse:

The appliance shall be unplugged and then cleaned; then the doors are left open to prevent odor.

⚠ CAUTION

The appliance shall run continuously once it is started. Generally, the operation of the appliance shall not be nterrupted; otherwise the service life may be impaired.
Foods can be preserved for a couple of hours even in summer in case of power failure; it is recommended to reduce the frequency of opening door.

EN

TROUBLE SHOOTING

The following simple issues can be handled by the user. Please call the after-sale service department if the issues are not solved.

Problem	Possible Causes	Solution
Not operate	The power supply is not turned on and the plug is not firmly inserted. Low voltage, power failure or part of the circuit tripped.	Insert the power cord plug firmly. Check the power supply at home.
Light not on	The appliance is not powered on. The light is broken.	Unplug and re-plug the power cord. Replace the light with a new one.
Fruits or vegetables are frozen	Has the food been placed at the back of the fridge? The area near the back wall is where the temperatures are coldest. Fruits or vegetables are stored in the Fresh/ Chill zone.	Not placing food which may freeze easily at the back of the fridge compartment. The Fresh/Chill zone is only for meat/ fish.
Fridge/freezer is over-cooling	Temperature control is not set correctly.	Set the temperature higher.
Compressor working for a long time	High ambient temperature causing long working time. Putting too much food in at one time. Food is put in before it has cooled down. Opening the door too often. The frost layer inside is too thick.	This is normal. Do not put too much food in at one time. Wait until the food has cooled down before putting it in. Do not open the door too often. Need to defrost.
Door does not close properly	Door is stuck with objects. Too much food in. Door gasket deformed.	Do not put in too much food. Place the appliance stably. Heat the door gasket, then cool it for restoration (with an electrical drier or hot water for heating).
Outer wall is hot	When the appliance is operating, heat is dissipated to the outside through the metal tubes inside the cabinet. Higher ambient temperatures in the summer cause the temperature of the outer wall to rise.	Higher temperature on the outer wall is normal. Increase the heat dissipation space, or put the appliance in a ventilated and cool place.
Cross or vertical beams are hot	There are metal tubes inside the beams, and the heat released from the tubes prevents condensation.	This is normal.
Odors	Spoiled food Food with strong odors The interior compartment is dirty.	Clean and remove any spoiled food. Make sure strong smelling food is wrapped airtight. Clean the interior compartment.
The actual temperature differs from the set temperature	When warm food is put in, the temperature will rise temporarily. After setting a new temperature, it will take some time for the temperature in the compartment to reach the set temperature when the door is not opened. After the temperature stability, the actual temperatures at different locations within the compartment are different, with a deviation of about ±3°C.	This is normal. Wait for some time before testing the actual temperature.
Condensation forms on the outside	Condensation may form when the humidity in the room is high.	This is normal. Wipe off the condensation using a dry cloth.

EN

Problem	Possible Causes	Solution
Condensation forms inside the fridge and drawers	The fridge maintains a high humidity to keep vegetables and other food items fresh. Humidity is too high in the room and doors have been opened frequently. The door gasket are not tight.	Wipe off the condensation using a dry cloth. Do not open doors as frequently or do not keep them open too long. Check the door gasket, clean or correct position.
Frost around the vents	Door is not closed properly. The door gasket are not tight.	Make sure food does not block the door. Check the door gasket, clean or correct position.
Hard to open the door	The difference in air pressure between the inside and outside of the compartment may sometimes make it hard to open the freezer door.	Wait a few moments, and then try to open the door slowly.
Not making ice cubes (Only models with ice maker)	The ice making function not turned on. The appliance is not being supplied with water. The water pipe has kinks in it. The water pipe connection is installed incorrectly. Water pressure is too low.	Switch on the ice maker. Check whether the water supply is on. Straighten out the kinks. Check the water connection. Check the pressure of the water supply, or whether the filter is clogged.

EN

Defrosting interval claim

Environmental temperature	Interval between two defrosting cycles	Time	Specific conditions
32℃	Minimum two defrosting intervals (△ td-min)	12h	Heavy use, frequent opening of doors
	Maximum two defrosting intervals (△ td-max)	96h	Under low humidity conditions, there is no door opening action and no special mode is set

Certain sounds can be heard during normal use of the refrigerator, which do not affect its correct operation.

Sounds, which can be easily prevented:

- Noise caused by the appliance which is not level - adjust the position with the adjustable turn-in front feet. Alternatively, place pads made of soft material under the rear rollers, especially when the appliance is placed on tiles.
- Touching the adjacent piece of furniture - move the refrigerator away.
- Creaking of the drawers or shelves - take out and put back the drawer or shelf.
- Sounds of clinking bottles - move bottles apart.

Do you hear these abnormal sounds as below? Usually these sounds are normal.

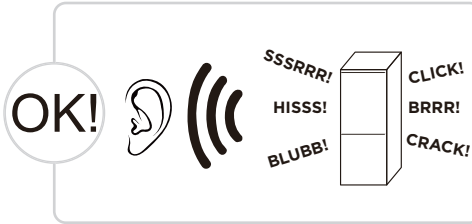

CLICK: Some electrical parts in the refrigerator, such as electric valve will make this noise when working. This is normal.

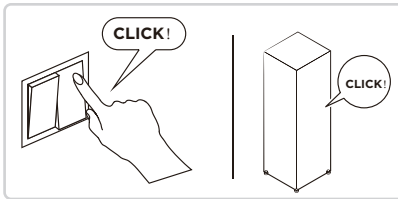

HISSS: When the refrigerant flows into the evaporator, it will make this noise. This is normal.

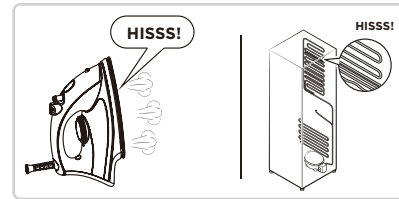

BRRR: The compressor will make this noise when working, and the buzzes are loud particularly upon start or stop. This is normal.

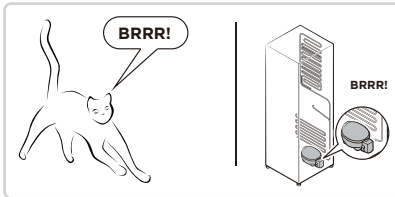

SSSRRR: The fan motor in the No frost refrigerator will make this noise when working. This is normal.

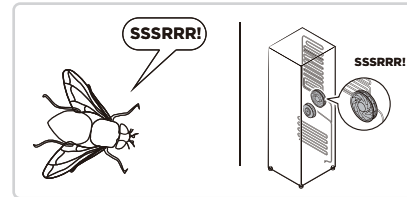

BLUBB: Refrigerant flowing through the pipes in the refrigerator will make this noise. This is normal.

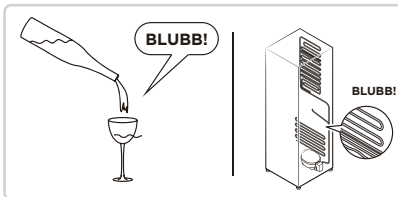

CRACK: Cracking sound or broken ice sound: the overall structure of the refrigerator, air duct frost will be with the thermal expansion and contraction of the expansion sound, these are also normal physical phenomenon.

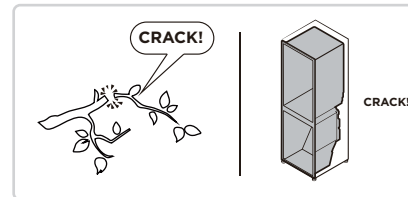

EN

APPENDIX

Special for new European standard

The ordered parts in the following table can be acquired from Service provider channel

Ordered part	Provided by	Minimum time required for Provision
Thermostats	Professional maintenance personnel	At least 7 years after the last model is launched on the market
Temperature sensors	Professional maintenance personnel	At least 7 years after the last model is launched on the market
Printed circuit boards	Professional maintenance personnel	At least 7 years after the last model is launched on the market
Light sources	Professional maintenance personnel	At least 7 years after the last model is launched on the market
Door handles	Professional repairers and final users	At least 7 years after the last model is launched on the market
Door hinges	Professional repairers and final users	At least 7 years after the last model is launched on the market
Trays	Professional repairers and final users	At least 7 years after the last model is launched on the market
Baskets	Professional repairers and final users	At least 7 years after the last model is launched on the market
Door gaskets	Professional repairers and final users	At least 10 years after the last model is launched on the market

EN

Dear customer

1. If you want to return or replace the product, please contact the store where you buy.

(Remember to bring the purchase invoice)

2. If your product breaks down which needs to repair, please contact after-sales service provider.

ATTENTION

The model information inthe product database, as well as the model identifier, can be obtained througha weblink scanned by a QR code, if any, on the energy efficiency label of the product.
For more information about the energy efficiency of the appliance, visit https://ec.europa.eu and search using the model name.
The model name can be found on the rating label of the appliance.

АЛҒЫС ХАТ

Midea өнімін таңдағаныңызға рақмет! Жаңа Midea өнімін пайдаланбас бұрын, жаңа құрылғыңызда ұсынылатын мүмкіндіктер мен функцияларды қауіпсіз қалай пайдалануға болатынын білетініңізге сенімді болу үшін осы нұсқаулықты мұқият оқып шығыңыз.

МАЗМҰНЫ

KZ

ТЕХНИКАЛЫҚ СИПАТТАМАЛАР

Өнім моделі	MDRE413FGE
Балғын тағам сақтау камерасының көлемі	219 л
Мұздатылған тағам сақтау камерасының көлемі	88 л
Еріту түрі	Қатырып тастамайды
Температураның көтерілу уақыты	15 сағ
Мұздату мүмкіндігі	4 кг/24 сағ

KZ

ӨНІМГЕ ШОЛУ

Компоненттерінің атаулары

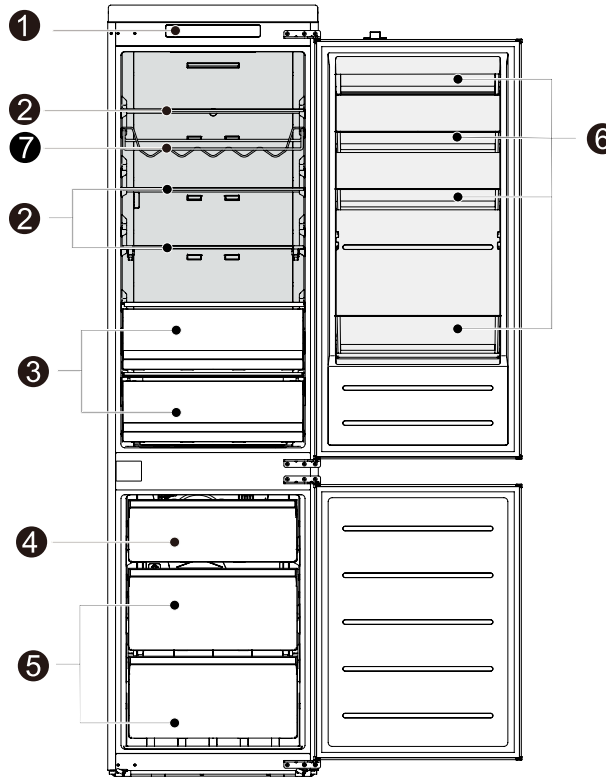

1	Температураны бақылау элементі	**5**	Үлкен тартпа
2	Шыны сөре	**6**	Есік науасы
3	Жемістер мен көкөністер жәшігі	**7**	Болат сым шарап сөресі (қосымша)
4	Шағын тартпа		

НАЗАР АУДАРЫҢЫЗ

Жоғарыдағы сурет тек үлгі ретінде берілген. Қолдағы өнімде немесе сатушының мәлімдемесінде нақты конфигурация басқаша болуы мүмкін.

KZ

ӨНІМДІ ОРНАТУ

Орнату жөніндегі нұсқаулық

Климаттық класы бар тоңазытқыш құрылғылар үшін

- Климат класына байланысты бұл тоңазытқыш төмендегі кестеде көрсетілгендей сыртқы температуралар ауқымында пайдаланылады.
- Климат класын техникалық ақпарат жапсырмасынан көруге болады. Өнім көрсетілген ауқымнан тыс температурада дұрыс істемеуі мүмкін.
- Климат класын өнімнің жапсырмасынан қарауға болады.

Тиімді температура ауқымы

- Өнім класс рейтингісі бойынша көрсетілген температура ауқымында бірқалыпты қолданылады.

Класс	Таңба	Сыртқы температура ауқымы (°C)	
		IEC 62552 (ISO 15502)	ISO 8561
Ұзақ бірқалыпты	SN	+ 10 – + 32	+ 10 – + 32
Бірқалыпты	N	+ 16 – + 32	+ 16 – + 32
Субтропикалық	ST	+ 16 – + 38	+ 18 – + 38
Тропикалық	T	+ 16 – + 43	+ 18 – + 43

KZ

Қажетті кеңістік схемасы (есік ашық болғанда және есік жабық кезде)

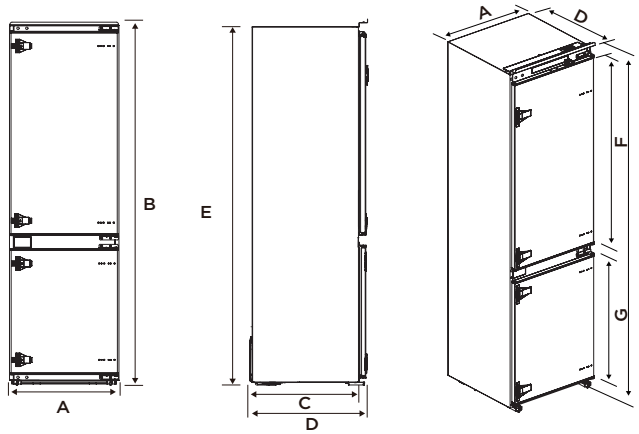

KZ

Ені	Жалпы биіктігі	Шкафқа сәйкес келетін тереңдік	Жалпы тереңдік	Шкафқа сәйкес келетін биіктік	Тоңазытқыш есігінің биіктігі	Мұздатқыш есігінің биіктігі
A	B	C	D	E	F	G
540	1977	515	550	1961	1076	706

Ескерту: Барлық өлшем мм-мен берілген.

Шкафта орнату

Қадам:

- Шкаф өлшеміне қойылатын талап.

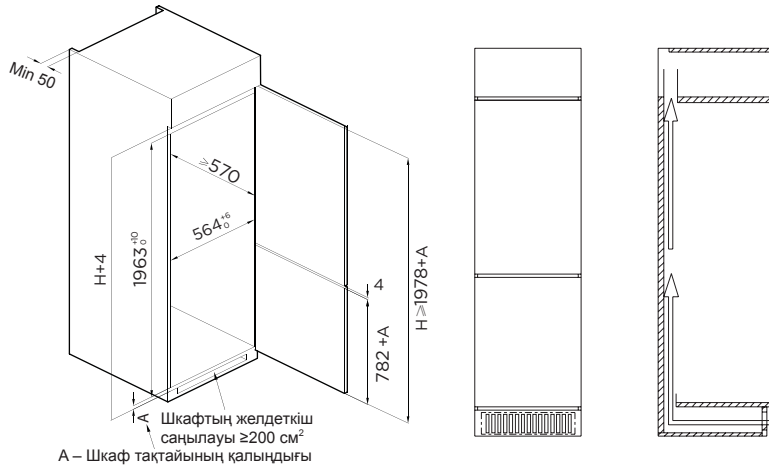

KZ

- Тоңазытқышты шкафқа итеріп, үстіңгі қалқанның жиек иілімі шкафтың үстіңгі жиегіне толығымен тиіп тұрғанына көз жеткізу үшін оны реттеңіз.
- Тіреуіш аяқтың шектегіш ілгегі шкафтың төменгі жиегіне толығымен тиеді.

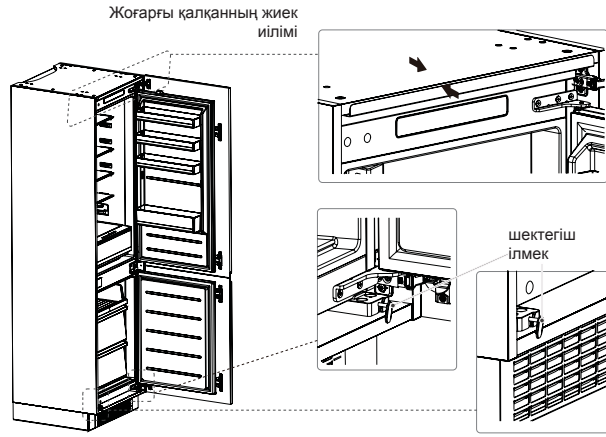

- Тіреуіш аяқты бұрандалармен бекітіңіз, содан кейін бұрандалы қақпақтарды орнатыңыз.

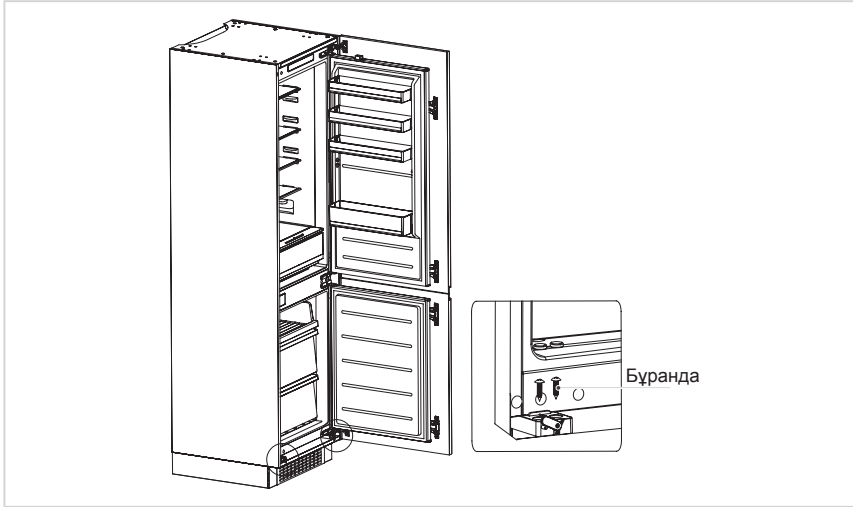

- Жоғарғы қалқанды шкафтың ішкі жағына бұрандалармен бекітіңіз, содан кейін бұрандалы қақпақтарды орнатыңыз.

KZ

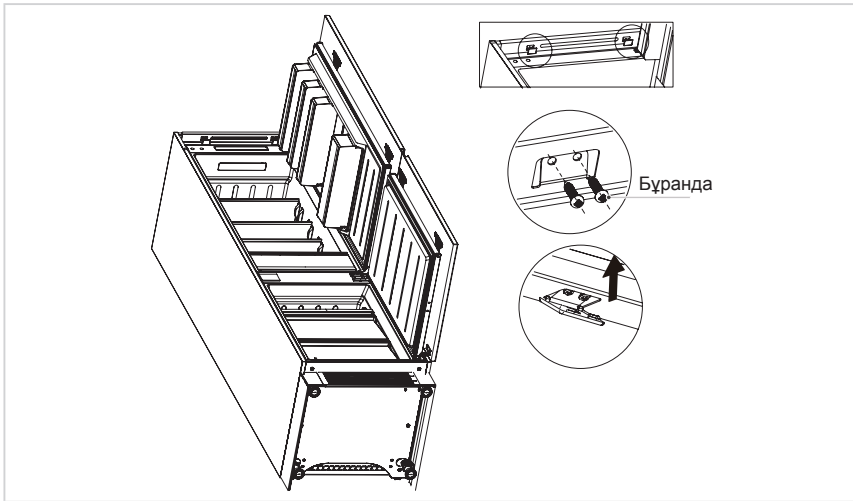

- Шкафтың төменгі есігін максималды бұрышпен ашып, тоңазытқыштың төменгі есігін тиісті күйге қарай ашыңыз.
- Ішкі жиектің тоңазытқыштың төменгі есік жиегімен туралағанына көз жеткізу үшін блокты сырғытыңыз, содан кейін блокты шкафтың есігіне бұрандамен бекітіп, бұрандалы қақпақтарды орнатыңыз.
- Тоңазытқыштың жоғарғы есігін шкафтың есігіне дәл осылай бекітіңіз.

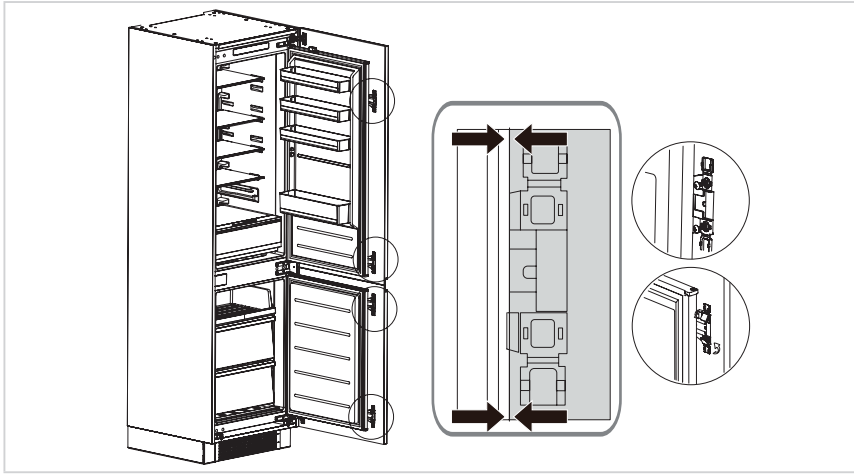

KZ

- Керек-жарақ қапшығынан тығыздағыш таспаны шығарып, оны шкаф пен тоңазытқыш арасындағы саңылауға басыңыз. Орнату аяқталды.

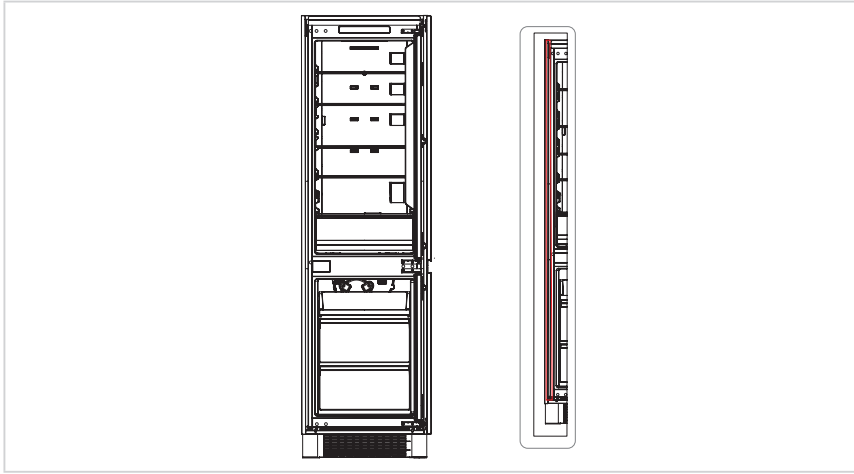

Есіктерді ашу

Тоңазытқышқа орнатылып қойған бөлшектер (жөнелтілген күйі):

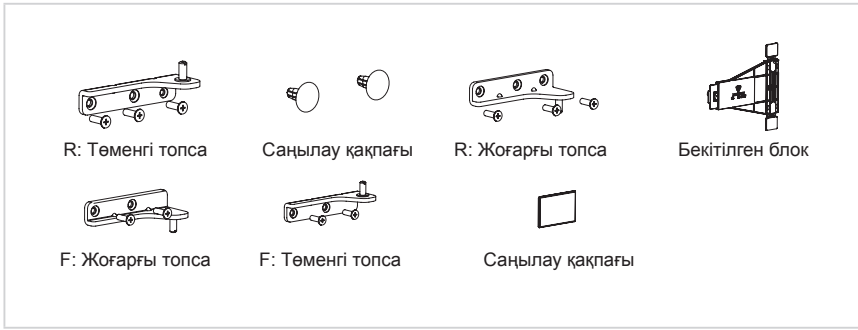

Қадам:

1. Тоңазытқышты өшіріп, есік науаларындағы барлық затты алыңыз.
2. Тоңазытқыш есігінің үстіңгі топсасы мен саңылау қақпақтарын алыңыз.
3. Тоңазытқыштың есігін, астыңғы топсаны және саңылау қақпағын алыңыз.

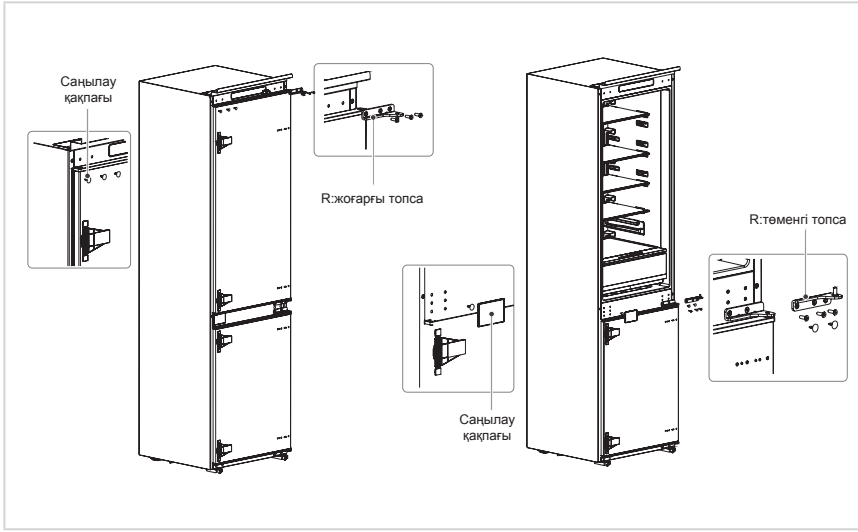

KZ

4. R: төменгі топсаны және R: жоғарғы топсаны алмастырыңыз, содан кейін оларды төмендегі қадамдарға сәйкес орнатып, үстіңгі саңылау қақпақтарын орнатыңыз.
5. Тоңазытқыш есігінің бекітілген екі блогын алып, оларды 180°-қа бұраңыз да, тоңазытқыш есігінің екінші жағына орнатыңыз.

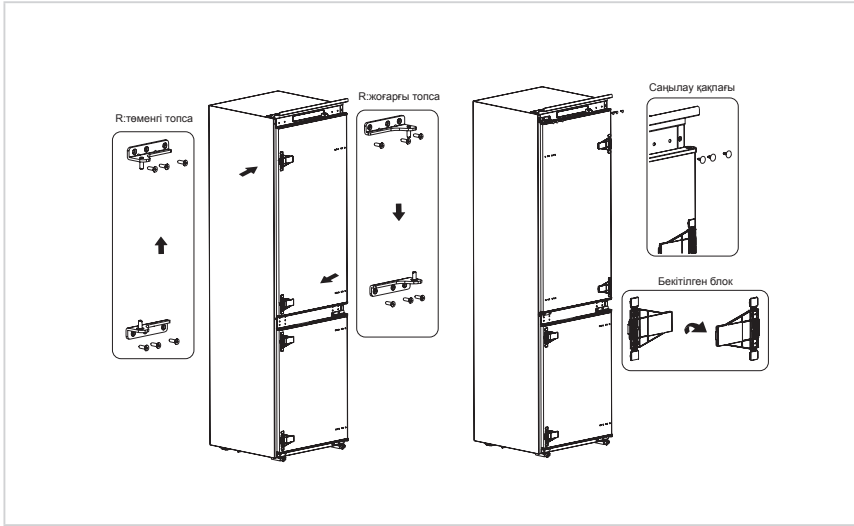

KZ

6. Мұздатқыш есігінің жоғарғы топсасын және аша істігін алыңыз.
7. Мұздатқыш есігін, астыңғы топсаны және саңылау қақпақтарын алыңыз.

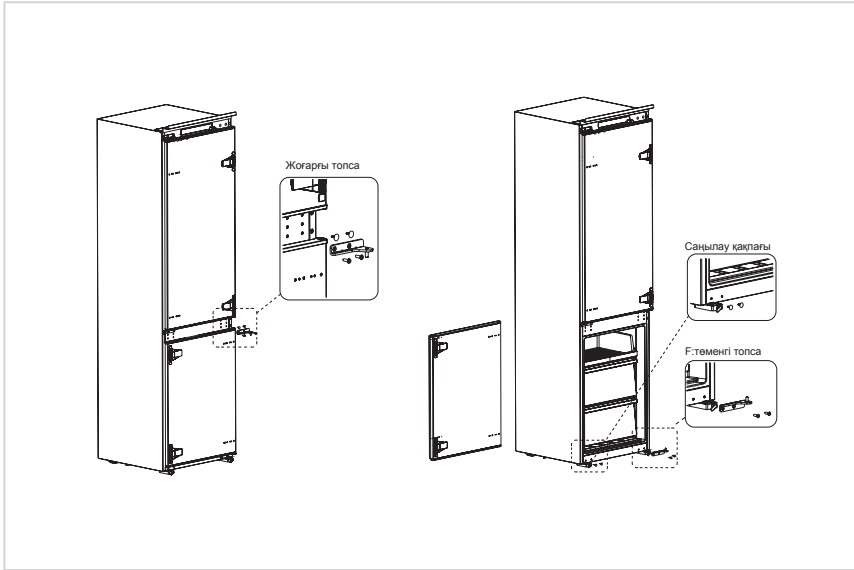

8. F: төменгі топсаны және F: жоғарғы топсаны алмастырыңыз, содан кейін оларды төмендегі қадамдарға сәйкес орнатып, жоғарғы саңылау қақпағын және төменгі саңылау қақпақтарын орнатыңыз.
9. Мұздатқыш есігінің бекітілген екі блогын алып, оларды 180°-қа бұраңыз да, мұздатқыш есігінің екінші жағына орнатыңыз.

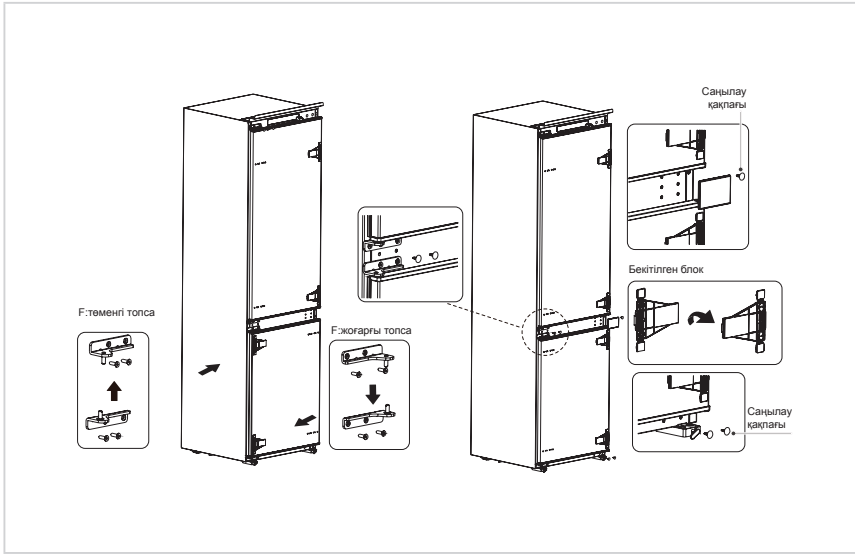

10. Аяқталғаннан кейінгі сурет төмендегідей көрсетілген.

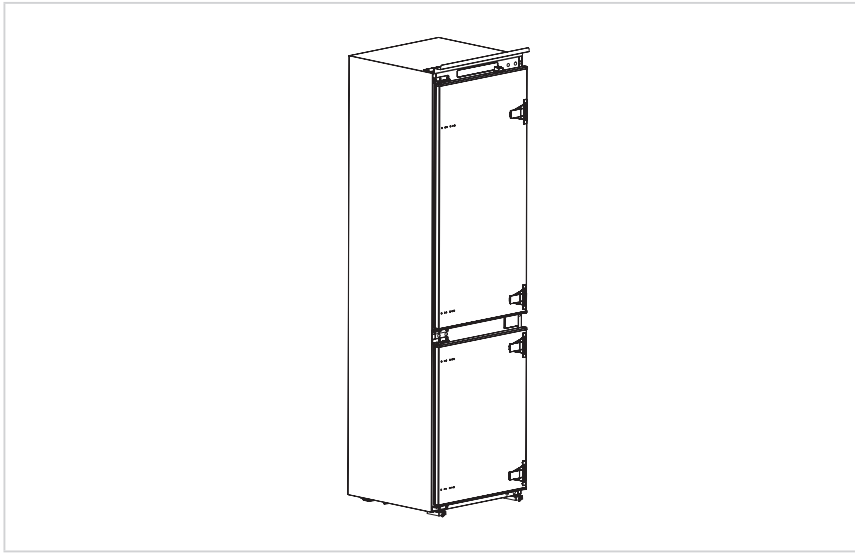

KZ

Құралды жылжыту

1. Құрылғының ішінен барлық азық-түлікті алыңыз.
2. Қуат ашасын суырып алыңыз, оны құрылғының артындағы немесе жоғарғы жағындағы қуат ашасы ілгегіне салып, бекітіп қойыңыз.
3. Құрылғыны жылжытқан кезде бөліктері шашылып қалмауы үшін және есігі ашылып кетпеуі үшін, скотчпен бекітіп қойыңыз.
4. Құрылғыны абайлап екі немесе одан да көп адам жылжытуы керек. Құрылғыны ұзақ қашықтыққа тасымалдайтын болсаңыз, құрылғыны тігінен ұстаңыз.
5. Құрылғыны орнатқаннан кейін, қуат ашасын розеткаға қайта жалғаңыз.

НАЗАР АУДАРЫҢЫЗ

Қолдану алдында орындалатын сақтық шаралары:
Ештеңені өзгертпес бұрын тоқазытқышты электр желісінен ажырату керек.
Жарақаттанудың алдын алу үшін сақтық шараларын қабылдау қажет.

Шамды ауыстыру

- ДИОДТЫ шамдарды ауыстыру немесе техникалық қызмет көрсету жұмыстарын өндіруші, оның қызмет көрсету агенті немесе сол сияқты білікті маман орындауы керек.

Бұл өнімде энергетикалық тиімділік класының (G) жарық көзі бар.

KZ

НАЗАР АУДАРЫҢЫЗ

Қуат сымын (немесе ашаны) розеткаға қосқаннан кейін, құрылғыға тағам салмас бұрын 2 немесе 3 сағат күтіңіз. Құрылғы толық салқындамай тұрып, оған тағам қоссаңыз, тағамыңыз бұзылуы мүмкін.

Энергияны үнемдеуге қатысты кеңестер

- Құрылғыны пештерге, радиаторларға немесе басқа жылу көздеріне жақын қоймаңыз. Сыртқы температура жоғары болса, компрессор жиірек әрі ұзағырақ істейді, соның салдарынан қуат көп тұтынылады.
- Құрылғының түбінен, оның бүйірлерінен және артқы жағынан жеткілікті желдетілетініне көз жеткізіңіз. Желдету саңылауларын ешқашан жаппаңыз.
- Сондай-ақ “Орнату” тарауында көрсетілген аралықтардың өлшемдерін сақтаңыз.
- Тартпалар мен сөрелерді суретте көрсетілгендей етіп орналастырсаңыз, энергия барынша тиімді пайдаланылады, сондықтан оларды мүмкіндігінше ұстану керек. Температураны тұрақты ұстау және қуат үнемдеу үшін барлық тартпа мен сөре құрылғыда қалуы керек.
- Сақтау орнын кеңейту үшін (мысалы, үлкен салқындатылған/мұздатылған заттар үшін) ортаңғы тартпаларды алып қоюға болады. Қажет болса, үстіңгі және астыңғы тартпалар мен сөрелерді соңынан алу керек.
- Біркелкі толтырылған тоңазытқыш/мұздатқыш камерасы энергияны оңтайлы пайдалануға себеп болады. Сондықтан камералар бос немесе жартылай бос болмасын.
- Тоңазытқышқа/мұздатқышқа салмас бұрын, жылы тағамды салқындатып алыңыз. Салқындаған тағам энергия тиімділігін арттырады.
- Мұздатылған тағамды тоңазытқышта ерітіп алуға мүмкіндік беріңіз. Мұздатылған тағамның салқындығы тоңазытқыш камерасында энергия тұтынуды азайтады, осылайша қуат тиімділігін арттырады.
- Суықтың жоғалуын азайту үшін есікті қажетінше аз ашыңыз. Есікті аз уақыт ашу және оны дұрыс жабу қуат тұтынуды азайтады.
- Құрылғыңыздың есік тығыздағыштары жақсы тиіп тұруы керек, осылайша есіктер дұрыс жабылып, қуат тұтыну қажетсіз артып кетпеуі керек.

KZ

ПАЙДАЛАНУ НҰСҚАУЛАРЫ

Басқару панелі

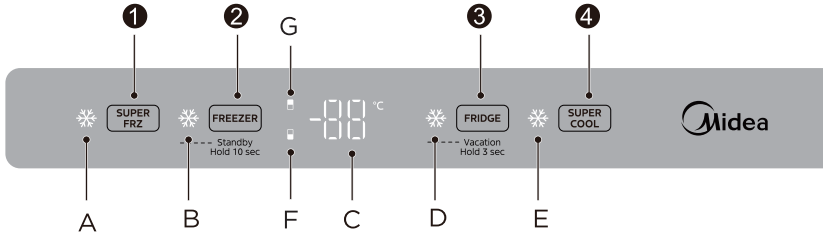

Шам/Дисплей экраны		Түйме	
A	Супер мұздату режимінің индикатор шамы	1	СУПЕР МҰЗДАТУ
B	Күту режимінің индикатор шамы	2	Мұздатқыш температурасын басқару/Күту режимі
C	Температураны көрсету аймағы	3	Тоңазытқыш температурасын басқару/ Демалыс режимі
D	Демалыс режимінің индикатор шамы	4	Супер суыту
E	Супер суыту режимінің индикатор шамы		
F	Мұздатқыштың индикатор шамы		
G	Тоңазытқыштың индикатор шамы		

Басқару панелін пайдаланғанда үшкір заттарды қолданбаңыз. Ол басқару панеліне сызат түсіруі немесе зақымдауы мүмкін.

Дисплей

- Алғаш рет қуат көзіне қосқанда, 3 секунд бойы дисплей толықтай жанады және іске қосылып жатқандығы туралы дыбыстық сигнал шығады, содан кейін қалыпты жұмыс дисплейіне кіреді; (Алғашында тоңазытқыш және мұздатқыш температурасы 5/-20°C-қа орнатылады).
- Ақау шыққан жағдайда, дисплейде ақау коды көрсетіледі (циклдік дисплей, әсіресе қате туралы дабылды қараңыз); (Ақау коды қуатты қосқанға дейін 30 минут қана ақау дисплейінің режимінде көрсетіледі) ал ақау болмаса, тоңазытқыш камераның орнатылған температурасы немесе орнатылған арнайы режим көрсетіледі.
- Тоңазытқыштың есігі ашу үшін жабылған кезде, дисплей тақтасы жанады; тоңазытқыштың есігі жабылған кезде, дисплей тақтасы жұмыс істемей 40 секунд ішінде сөнеді; дисплей тақтасы өшірулі кезде, кез келген пернені басыңыз, дисплей тақтасы жанады, содан кейін файлды реттеуге болады.

KZ

Температураны орнату

- Тоңазыту температурасын орнатып жатқанда, FRIDGE түймесін бір рет басыңыз, температура мәні 1 градусқа төмендейді. Температура 2°C-қа жеткенде, тоңазыту температурасын басқару пернесін бір рет басыңыз, суық бөлмені 8°C-қа орнатыңыз. Ол үшін:

- Мұздатқыш температурасын орнатып жатқанда, FREEZER түймесін бір рет басыңыз, температура мәні 1 градусқа төмендейді. Температура -24°C-қа жеткенде, мұздату температурасын басқару пернесін бір рет басыңыз, мұздату камерасын -16°C-қа орнатыңыз. Ол үшін:

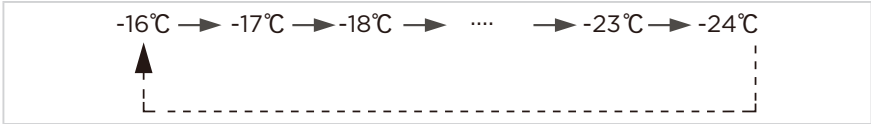

Супер салқындату режимі

- SUPER COOL түймесін басыңыз, супер суыту режимінің индикатор шамы жанады және құлыпталғаннан кейін супер суыту режиме кіреді. Суық бөлме супер салқындату режимінде жұмыс істейді және температураны 2°C-қа орнатыңыз;
- Тоқтау нүктесіне жеткеннен кейін 6 сағатқа немесе 60 минутқа орнатылған супер суыту жұмысы автоматты түрде тоқтайды немесе супер салқындату түймесін басыңыз немесе тоңазытқыш камерасының температурасын басқару элементін пайдаланыңыз, супер салқындату режимінен шығыңыз, супер салқындату режимінің шамы өшеді және суық бөлменің орнатылған температурасы супер салқындату режиміне дейінгі температураға қайтады немесе жаңа орнатылған температураға келеді.

Қатты мұздату режимі

- SUPER FRZ түймесін бассаңыз, мұздату режимінің шамы жанады. Мұздатқыш супер мұздату режимінде жұмыс істейді және температура -24°C-қа орнатылады;
- Автоматты түрде тоқтауы үшін, супер мұздату режимі 40 сағат жұмыс істеуі керек немесе супер мұздату режимінде супер мұздату түймесін басыңыз немесе супер мұздату режимінен шығу үшін мұздатқыш температурасын баптаңыз. Мұздатқыш температурасын баптасаңыз, ол оған дейінгі орнатылған температураға қайтады немесе жаңа орнатылған температураға келеді.

Күту режимі

- FREEZER түймесін 10 секунд басып тұрыңыз және күту режимінің индикатор шамы жанады да, күту режиміне кіреді. Күту режимінің индикаторынан басқа дисплейдегі шамдардың барлығы өшіп тұрады. Басқа жүктемелердің барлығы өшеді. Күту режимінде күту режимінің түймесін 10 секунд басып тұрсаңыз, күту режимінен шығып кетесіз және құрылғының қалыпты жұмысы жалғасады.

KZ

Демалыс режимі

- FRIDGE түймесін 3 секунд басып тұрыңыз, демалыс режимінің индикатор шамы жанады, демалыс режиміне кіріңіз, суық бөлме жабылады (тоңазытпайды, шам әдеттегідей қалыпты басқарылады) және мұздату камерасының температурасы -20°C-қа орнатылады. Демалыс режимінде тоңазытқыш камераның температурасын басқару пернесін 3 секунд басып тұрыңыз, демалыс режимінің индикаторы өшеді және демалыс режимінен шығады.

Ашу кезіндегі ескерту

- Есігі жабылмай, 120 секунд ашық тұрса, дыбыстық сигнал тоңазытқыш есігі жабылғанша сигнал береді немесе кез келген пернені басып, дыбыстық сигналды өшіруге болады.

Электр қуаты болмаған кезде сақтау шаралары

- Есігі жабылмай, 120 секунд ашық тұрса, дыбыстық сигнал тоңазытқыш есігі жабылғанша сигнал береді немесе кез келген пернені басып, дыбыстық сигналды өшіруге болады.

Ақаулық көрсеткіші

- Дисплей бетінде шығатын келесі ескертулер тоңазытқыштың тиісті ақауларын көрсетеді. Ондай ақаулар болғанымен, мұздату функциялары жұмыс істеп тұруы мүмкін. Пайдаланушы техникалық қызмет көрсету маманына хабарласып, қызмет көрсету жұмыстарын жасатуы керек. Сонда тоңазытқыш қалыпты жұмысын жалғастырады.

KZ

Ақау коды	Ақау сипаттамасы
E1	Тоңазытқыштың температура сенсорының ақауы
E2	Мұздатқыштың температура сенсорының ақауы
E5	Мұздатқыштың мұз қату сенсорының ақауы
E6	Байланыс ақауы
E7	Қоршаған орта температурасы датчигіндегі ақау

Азық-түлікті сақтауға қатысты кеңестер

Мұздатқыш бөлімі

- Мұздатқыш мұздатылған тағамдарды өте төмен температурада сақтауға, мұздатылған тағамдарды ұзақ уақыт сақтауға және мұз жасауға арналған.
- Мұздатқыштың есігіндегі сөрелерді мұздатылатын ыстық тағамдарды сақтау үшін емес, мұздатылған тағамдарды сақтау үшін ғана пайдаланыңыз.
- Балғын тағам мен мұздатылған тағамды бір-біріне жақын қоймаңыз. Мұздатылған тағам еруі мүмкін.
- Жаңа піскен тағамды (мысалы, етті, балықты немесе туралған етті) мұздатқанда, оларды турап қойыңыз, сосын бір уақытта пайдалануға болады.
- Мұздатылған тағамды сақтау: әдетте қаптамаларында берілген нұсқауларды ұстану керек. Қаптамасында ақпарат болмаса, тағамды сатып алған күннен кейін үш айдан артық сақтауға болмайды.
- Мұздатылған тағамды сатып алғанда, оның қолайлы температурада мұздатылғанына және қаптамасының зақымдалмағанына көз жеткізіңіз.
- Мұздатылған тағамды жақсы сапада ұстау үшін қолайлы қаптамаларда сақтау керек және мүмкіндігінше тезірек мұздатқыш камерасына қайта салу керек.
- Мұздатылған тағамның қаптамасы ылғал немесе әдеттен тыс үрленіп тұрса, ол дұрыс температурада сақталмаған және құрамы бұзылып кеткен болуы мүмкін.
- Мұздатылған тағамды сақтау мерзімі бөлме температурасына, термостат мәніне, мұздатқыштың есігін ашып жабу жиілігіне, тағам түріне және өнімді дүкеннен үйге алып келу уақытына байланысты. Әрқашан қаптамада жазылған нұсқауларды орындаңыз және қаптамада көрсетілген максималды сақтау уақытынан ешқашан асырмаңыз.

KZ

Салқындату камерасы

- Ылғалды және одан кейін мұздың түзілуін азайту үшін сұйықтықты тоңазытқышқа жабылмайтын контейнерлерсіз салушы болмаңыз. Буландырғыштың салқын бөліктерінде қырау жиналып қалады. Беті жабылмаған сұйықтықтарды сақтасаңыз, жиі ерітіп тұру қажет болады.
- Ешқашан жылы тағамдарды тоңазытқышқа салмаңыз. Оларды алдымен бөлме температурасына дейін салқындатыңыз, содан кейін қойған кезде тоңазытқышта ауа айналымы дұрыс жүруі керек.
- Тағамдар немесе тағам контейнерлері тоңазытқыштың артқы қабырғасына тиіп тұрмауы керек, себебі олар қабырғаға жабысып қалуы мүмкін. Тоңазытқыштың есігін жиі ашып қоймаңыз.
- Ет пен таза балықты (пакетке немесе пластик жұқалтырға оралған) тоңазытқышқа салғаннан кейін, 1-2 күнде пайдалануға болады.
- Қаптамасыз жемістер мен көкөністерді балғын жемістер мен көкөністерге арналған бөлікке қоюға болады.

НАЗАР АУДАРЫҢЫЗ

Әр бөлімдегі температураның оңтайлы параметрі қоршаған ортаның температурасына байланысты болады. Жоғарыда келтірілген оңтайлы температура қоршаған орта температурасы 25 °C болғандағы көрсеткішке негізделген.

Реті	Камера түрі	Мақсатты сақтау температурасы [°C]	Тиісті тағам
1	Тоңазытқыш	+2 ⩽ x ⩽ +8	Жұмыртқа, пісірілген тағам, қаптамадағы тағам, жемістер мен көкөністер, сүт өнімдері, торттар, сусындар және басқа да тағамдар мұздатуға жарамайды.
2	✳ ✳✳✳ Төрт жұлдызды қатыру	x ⩽ -18	Мұздату мүмкіндігінің арқасында жылдам мұздату функциясы камераны жылдам мұздатып, азық-түлікті сақтауға мүмкіндік береді. Теңіз өнімдері (балық, асшаян, моллюск) сияқты қатырылған өнімдерге, судан жаңа алынған су өнімдеріне және ет өнімдеріне үйлесімді. 3 айдан 6 айға дейін сақтауға кеңес беріледі, сақтау мерзімі неғұрлым ұзақ болса, дәмі мен тағамдық құндылығы нашарлайды.
3	✳✳✳ Үш жұлдызды рейтинг бойынша қатырылды	x ⩽ -18	Мұздату мүмкіндігімен. Теңіз өнімдері (балық, асшаян, моллюск) сияқты қатырылған өнімдерге, судан жаңа алынған су өнімдеріне және ет өнімдеріне үйлесімді. 3 айдан асырмауға кеңес беріледі.
4	✳✳ Екі жұлдызды рейтинг бойынша қатырылды	x ⩽ -12	Балмұздақ сияқты қатырылып қойған өнімдерді орта мерзімді сақтау үшін жарамды. 1 айдан асырмауға кеңес беріледі.
5	✳ Бір жұлдызды рейтинг бойынша қатырылды	x ⩽ -6	Тек тоңазытқышта және аз мөлшерде мұздатылған тағамды қысқа мерзімде сақтауға жарамды. 1 аптадан асырмауға кеңес беріледі.
6	0 жұлдыз	-6 ⩽ x ⩽ 0	Жаңа піскен шошқа еті, сиыр еті, балық, тауық еті, кейбір қаптамадағы өңделген тағамдар және т.б. (бір күнде жеген дұрыс, мүмкіндігінше 3 күннен асырмаған дұрыс). Жартылай ораулы өңделген тағамдар (мұздатылмаған тағамдар).
7	Салқындату	-2 ⩽ x ⩽ +3	Жаңа піскен/мұздатылған шошқа еті, сиыр еті, тауық еті, тұщы су өнімдері және т.б. (0°C-тан төмен және 0°C-тан жоғары температурада 7 күннің ішінде тұтынған дұрыс, мүмкіндігінше 2 күннен асырмаған дұрыс). Теңіз өнімдері 0 градустан температурада 15 күннен асырмау керек, 0°C-тан жоғары температурада сақтауға болмайды.
8	Жаңа піскен тағам	0 ⩽ x ⩽ +4	Жаңа піскен шошқа еті, сиыр еті, балық, тауық еті, пісірілген тағам және т.б. (сол күні жеген дұрыс, мүмкіндігінше 3 күннен асырмаған дұрыс)
9	Шарап	+5 ⩽ x ⩽ +20	Қызыл шарап, ақ шарап, көпіретін шарап, т.б.

KZ

НАЗАР АУДАРЫҢЫЗ

Өндірушінің қаптамадағы нұсқауларына назар аударыңыз. Әр түрлі тағамдарды әр түрлі камерада немесе мақсатты сақтау температурасына қарай сақтаңыз.

ТАЗАЛАУ ЖӘНЕ ТЕХНИКАЛЫҚ ҚЫЗМЕТ КӨРСЕТУ

Жібіту

- Тоңазытқыш ауаны салқындату принципі негізінде жасалады, сондықтан оның автоматты мұз еріту функциясы бар. Құрылғыны қуат көзінен ажырату немесе құрғақ сүлгімен сүрту арқылы маусым немесе температура өзгеруі кезінде пайда болатын қырауды жоя аласыз.

Есік науасын тазалау

- Төменде көрсетілген суреттегі көрсеткі бағытына қарай науаны екі қолмен қысыңыз, оны жоғары қарай итеріп, шығарып алыңыз.
- Науаны жуып болғаннан кейін, оны қажетіңізге сай биіктікке қоюға болады.

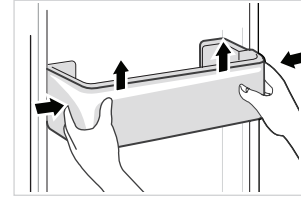

KZ

Шыны сөрені тазарту

- Тоңазытқыштың сөрелер барып тірелетін ең түпкі жағында тіреу болғандықтан, сөрелерді жоғары көтеруіңіз керек, сонда ғана сөрелерді шығара аласыз.
- Сөрелерді өз ыңғайыңызға қарай реттеңіз немесе тазалаңыз.

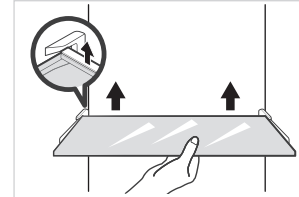

Жемістер мен көкөністер жәшігін тазалау

- Жәшіктің ішіндегілерін алыңыз. Жәшіктің тұтқасынан ұстап, оны тоқтағанша толық тартып шығарыңыз.
- Жәшікті жоғары көтеріңіз де, оны тартып шығарыңыз.

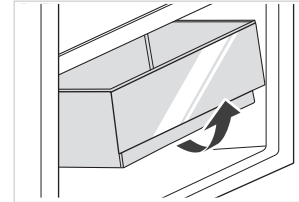

Желіде қуат жоқ:

Электр қуаты болмаған жағдайда, тіпті жаз уақытында құрылғы ішіндегі тағамдарды бірнеше сағат бойы сақтауға болады; электр қуаты өшкен кезде, есікті ашу жиілігі азайтылуы және құрылғыға жаңа тамақ салынбауы керек.

Ұзақ уақыт қолданбау:

Құрылғыны қуат көзінен ажыратып барып тазалаңыз; жағымсыз иіс пайда болмау үшін есіктерді ашық қалдырыңыз.

⚠ АБАЙ БОЛЫҢЫЗ

Құрылғы іске қосылғаннан кейін, үздіксіз жұмыс істеуі қажет. Қалыпты жағдайда құрылғының жұмысы үзілмеуі керек; әйтпесе пайдалану мерзімі қысқаруы мүмкін.
Қуат сөніп қалған жағдайдың өзінде, азық-түлікті бір-екі сағат сақтауға болады. Оның есігін аша бермеңіз.

KZ

АҚАУЛАРДЫ ЖОЮ

Пайдаланушы мынадай қарапайым ақауларды жөндей алады. Егер бұл ақауларды жөндей алмасаңыз, сатқаннан кейінгі қызмет көрсету орталығына хабарласыңыз.

Ақаулық	Ықтимал себептері	Шешім
Жұмыс істемейді	Қуат көзі қосылмаған және аша мықтап салынбаған. Төмен кернеу, электр қуатының үзілуі немесе тізбектің бір бөлігі істен шыққан.	Қуат сымының ашасын мықтап салыңыз. Үйдегі қуат көзін тексеріңіз.
Шам жанбайды	Құрылғы қосылмаған. Шам бұзылған.	Қуат сымын розеткадан суырып, қайта қосыңыз. Шамды жаңасына ауыстырыңыз.
Жемістер немесе көкөністер қатып қалады	Тағам тоңазытқыштың артқы жағына қойылды ма? Артқы қабырғаға жақын аймақ – температура ең суық болатын жер. Жемістер немесе көкөністер Балғын/Салқын аймақта сақталады.	Тоңазытқыш камерасының артқы жағына оңай қатып қалуы мүмкін тағамды қоймаңыз. Балғын/Салқын аймақ тек ет/балыққа арналған.
Тоңазытқыш/ мұздатқыш шамадан тыс салқындатылған	Температураны бақылау элементі дұрыс орнатылмаған.	Температураны жоғарырақ орнатыңыз.
Компрессор ұзақ уақыт жұмыс істейді	Қоршаған ортаның жоғары температурасы жұмыс уақытының ұзаруына себеп болады. Ішіне бір уақытта өте көп азық-түлік салынған. Тағам суымай тұрып салынған. Есікті жиі ашу. Ішіндегі қырау қабаты тым қалың.	Бұл — қалыпты нәрсе. Ішіне бір уақытта өте көп азық-түлік салуға болмайды. Тағамды салмас бұрын суығанша күтіңіз. Есікті тым жиі ашпаңыз. Еріту керек.
Есік дұрыс жабылмайды	Есік заттарға кептеліп қалды. Тамақ тым көп. Есіктің тығыздағышы майысқан.	Тым көп тамақ салмаңыз. Құралды тұрақты орынға қойыңыз. Есіктің тығыздағышын қыздырыңыз, содан кейін қалпына келтіру үшін салқындатыңыз (жылыту үшін электрлік кептіргішті немесе ыстық суды пайдаланыңыз).
Сыртқы қабырға ыстық	Құрылғының жұмысы кезінде жылу сыртқа шкафтың ішіндегі металл түтіктер арқылы таралады. Жазда қоршаған ортаның жоғары температурасы сыртқы қабырға температурасының жоғарылауына әкеледі.	Сыртқы қабырғадағы жоғары температура қалыпты жағдай. Жылуды тарату үшін кеңістікті арттырыңыз немесе құрылғыны желдетілетін және салқын жерге қойыңыз.
Көлденең немесе тік арқалықтар ыстық	Арқалықтар ішінде металл түтіктер бар, ал түтіктерден пайда болатын жылу конденсацияның пайда болуына жол бермейді.	Бұл — қалыпты нәрсе.
Иіс	Бұзылған тағам Өткір иісті тағам Ішкі бөлік лас.	Барлық бүлінген тағамды тазалап, алып тастаңыз. Өткір иісті тағамдардың тығыз жабылғанына көз жеткізіңіз. Ішкі бөлікті тазалаңыз.
Нақты температура орнатылған температурадан ерекшеленеді	Жылы тағамды салсаңыз, температура уақытша көтеріледі. Жаңа температураны орнатқаннан кейін, есік ашық болмаса, бөліктегі температура белгіленген температураға жетуі үшін біраз уақыт қажет. Температура тұрақтанғаннан кейін бөлімдегі әртүрлі жерлердегі нақты температуралар шамамен ±3°C өзгереді.	Бұл — қалыпты нәрсе. Нақты температураны тексермес бұрын біраз күтіңіз.
Сыртта конденсация пайда болады	Ішкі ылғалдылық жоғары болған кезде, конденсация пайда болуы мүмкін.	Бұл — қалыпты нәрсе. Конденсацияны құрғақ шүберекпен сүртіңіз.

KZ

Ақаулық	Ықтимал себептері	Шешім
Тоңазытқыш пен жәшіктердің ішінде конденсация пайда болады.	Тоңазытқыш көкөністер мен басқа тағамдарды балғын күйде сақтау үшін жоғары ылғалдылықты сақтайды. Бөлмедегі ылғалдылық тым жоғары, есіктер жиі ашылады. Есіктің тығыздағышы ауа өткізеді.	Конденсацияны құрғақ шүберекпен сүртіңіз. Есіктерді жиі ашпаңыз немесе ашық күйде тым ұзақ қалдырмаңыз. Есіктің тығыздағышының таза немесе дұрыс күйде екеніне көз жеткізіңіз.
Желдеткіш саңылаулардың айналасында қырау түзілген	Есік дұрыс жабылмаған. Есіктің тығыздағышы ауа өткізеді.	Тағам есікті бөгеп тұрмайтынына көз жеткізіңіз. Есіктің тығыздағышының таза немесе дұрыс күйде екеніне көз жеткізіңіз.
Есікті ашу қиын	Мұздатқыштың ішіндегі және сыртындағы ауа қысымының айырмашылығы кейде мұздатқыштың есігін ашуды қиындатады.	Бірнеше секунд күтіп, есікті баяу ашуға тырысыңыз.
Мұз текшелерін жасамайды (тек мұз жасағышы бар үлгілер)	Мұз жасау функциясы қосылмаған. Құрылғыға су берілмейді. Су құбыры бүгіліп қалған. Су құбырының қосылымы дұрыс орнатылмаған. Судың қысымы тым төмен.	Мұз жасағышты қосыңыз. Судың бар-жоғын тексеріңіз. Бүгілген жерлерді түзетіңіз. Су қосылымын тексеріңіз. Сүзгі бітеліп қалмағанына көз жеткізу үшін су көзінің қысымын тексеріңіз.

Еріту аралығына шағым

Қоршаған орта температурасы	Екі еріту циклі арасындағы аралық	Уақыт	Арнайы шарттар
32°C	Минималды екі еріту аралығы (△ ее-мин)	12 сағ	Қарқынды пайдалану, есіктерді жиі ашу.
	Максималды екі еріту аралығы (△ ее-макс)	96 сағ	Төмен ылғалдылық жағдайында есік ашылмайды және арнайы режим орнатылмайды.

Тоңазытқышты қалыпты пайдалану кезінде белгілі бір дыбыстар естілуі мүмкін, бірақ олар оның дұрыс жұмыс істеуіне әсер етпейді.

Оңай алдын алуға болатын дыбыстар:

- Құрылғының біркелкі емес орналасуынан туындаған шу: реттелетін, жиналатын алдыңғы аяқтарды пайдаланып күйді реттеңіз. Сондай-ақ, артқы аунақшалардың астына жұмсақ төсемдерді қойыңыз, әсіресе құрылғы плиткада орналасқан болса.
- Жиңаздың іргелес бөлігіне тиеді – тоңазытқышты жылжытыңыз.
- Тартпалардың немесе сөрелердің сықырлауы – тартпаны немесе сөрені алып тастап, орнына қойыңыз.
- Бөтелкелердің сықырлаған дыбыстары – бөтелкелерді бір-бірінен алшақ қойыңыз.

Төмендегідей ерекше дыбыстарды естисіз бе? Әдетте бұл дыбыстар қалыпты.

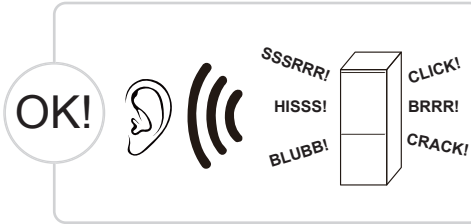

СЫРТ ЕТКЕН ДЫБЫС: Тоңазытқыштың кейбір электрлік бөліктері, мысалы, электр клапаны жұмыс кезінде осындай шу шығарады. Бұл — қалыпты нәрсе.

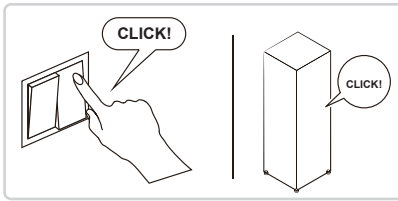

HISSS: Тоңазытқыштың кейбір электр бөліктері, мысалы, салқындатқыш буландырғышқа ағып жатқанда, осы шу шығады. Бұл — қалыпты нәрсе.

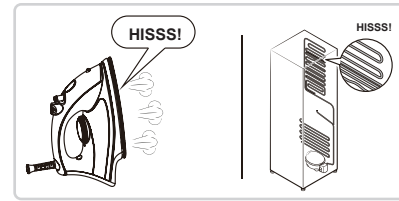

BRRR: Компрессор жұмыс істеп тұрған кезде осындай шу шығарады және ызылдаған шу әсіресе іске қосу немесе тоқтату кезінде қатты болады. Бұл — қалыпты нәрсе.

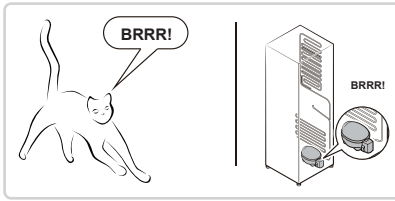

SSSRRR: No Frost тоңазытқышының желдеткіш қозғалтқышы жұмыс істеп тұрған кезде осындай шу шығарады. Бұл — қалыпты нәрсе.

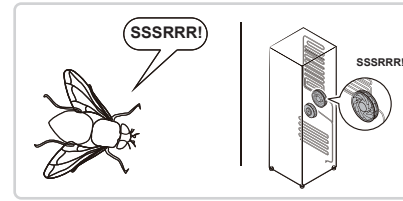

BLUBB: Тоңазытқыштағы құбырлар арқылы ағып жатқан салқындатқыш осындай шу шығарады. Бұл — қалыпты нәрсе.

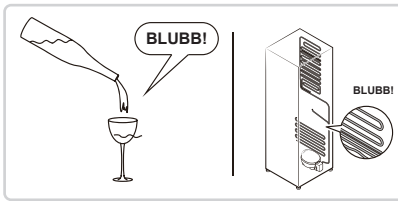

CRACK: Мұздың жарылуы немесе сынуы: тоңазытқыштың жалпы құрылымы, ауа өткізгіштеріндегі қырау кеңею дыбысының термиялық кеңеюімен және қысқаруымен бірге жүреді, бұл да қалыпты физикалық құбылыс.

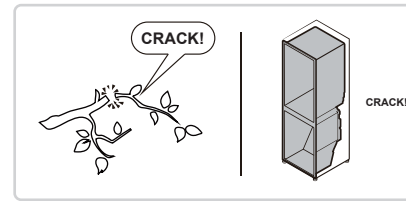

KZ

ҚОСЫМША

Жаңа еуропалық стандарт үшін

Төмендегі кестеде көрсетілген бөлшектерді қызмет көрсету орталығынан тапсырыс беру арқылы сатып алуға болады

Тапсырыс берілетін бөлшектер	Жабдықтаушы	Жабдықтауға қажетті ең аз уақыт
Термостаттар	Кәсіби техникалық қызмет көрсету мамандары	Нарықта соңғы моделі жарыққа шыққаннан кейін кемінде 7 жыл
Температура датчигі	Кәсіби техникалық қызмет көрсету мамандары	Нарықта соңғы моделі жарыққа шыққаннан кейін кемінде 7 жыл
Схемалық платалар	Кәсіби техникалық қызмет көрсету мамандары	Нарықта соңғы моделі жарыққа шыққаннан кейін кемінде 7 жыл
Жарық көздері	Кәсіби техникалық қызмет көрсету мамандары	Нарықта соңғы моделі жарыққа шыққаннан кейін кемінде 7 жыл
Есік тұтқалары	Кәсіби жөндеу мамандары және түпкі пайдаланушылар	Нарықта соңғы моделі жарыққа шыққаннан кейін кемінде 7 жыл
Есік топсалары	Кәсіби жөндеу мамандары және түпкі пайдаланушылар	Нарықта соңғы моделі жарыққа шыққаннан кейін кемінде 7 жыл
Науалар	Кәсіби жөндеу мамандары және түпкі пайдаланушылар	Нарықта соңғы моделі жарыққа шыққаннан кейін кемінде 7 жыл
Себеттер	Кәсіби жөндеу мамандары және түпкі пайдаланушылар	Нарықта соңғы моделі жарыққа шыққаннан кейін кемінде 7 жыл
Есік тығыздағыштары	Кәсіби жөндеу мамандары және түпкі пайдаланушылар	Соңғы модель нарыққа шыққаннан кейін кемінде 10 жыл өткен соң

KZ

Құрметті тұтынушы

1. Егер сіз құрылғыны қайтарғыңыз немесе ауыстырғыңыз келсе, сатып алған дүкенге хабарласыңыз.

(Сатып алу шот-фактурасын әкелуді ұмытпаңыз)

2. Құрылғы істен шығып, жөндеуді қажет етсе, сатудан кейін қызмет көрсету орталығына хабарласыңыз.

НАЗАР АУДАРЫҢЫЗ

Егер өнімнің энергия тиімділігі жапсырмасында QR коды болса, оны сканерлеп, өнім дерекқорынан модель туралы ақпаратты, сондай-ақ модель идентификаторын веб-сілтеме арқылы алуға болады. Құрылғының энергия тиімділігі туралы қосымша ақпаратты https://ec.europa.eu сайтынан модель атауы арқылы іздеңіз.
Модель атауын құрылғының техникалық деректер жапсырмасынан қарауға болады.

ВВЕДЕНИЕ

Пожалуйста, перед использованием внимательно прочитайте это руководство и сохраните его для дальнейшего использования. В тексте данного Руководства Вы найдете необходимую информацию по правильной эксплуатации и обслуживанию Вашего холодильника. Соблюдение указанных мер предосторожности поможет сэкономить много Вашего времени и средств в ходе эксплуатации прибора. В разделе "Устранение неисправностей" Вы найдете разъяснения по вопросам эксплуатации и устранения неисправностей, которые могут избавить Вас от необходимости обращаться в службу сервиса.

Компания-производитель постоянно совершенствует свои изделия и поэтому оставляет за собой право вносить изменения, не влияющие на безопасность и функционирование прибора.

СОДЕРЖАНИЕ

RU

Холодильник предназначен для хранения и замораживания пищевых продуктов.

При покупке прибора проверьте его на отсутствие механических повреждений конструкции, внешнего оформления и упаковки, на функционирование, на соответствие разделу «КОМПЛЕКТНОСТЬ» настоящего Руководства по эксплуатации.

Проверьте наличие гарантийного и отрывных талонов и правильность их заполнения (наличие серийного номера, даты продажи и печати фирмы-продавца).

Примечание: Выполнение указанных проверок является обязанностью продавца.

Сохраняйте кассовый чек, Руководство по эксплуатации и гарантийный талон до конца гарантийного срока эксплуатации.

Примечание: изображения в руководстве имеют справочный характер. Модель и комплектация конкретной модели, приобретенной вами, может иметь отличия от изображений в руководстве.

СПЕЦИФИКАЦИЯ

Модель	MDRE413FGE*
Тип панели управления	Внешняя
Общий объем	334 л
Полезный объем	307 л
Полезный объем холодильной камеры	219 л
Полезный объем морозильной камеры	88 л
Тип морозильной камеры	***
Класс защиты от поражения электрическим током	I
Номинальное напряжение	220-240 В~
Номинальная частота	50 Гц
Номинальная сила тока	1,2А
Климатический класс	SN /N/ST/T
Хладагент и количество	R600a, 30 г
Замораживающая способность	4 кг/24 ч
Мощность освещения	2 Вт
Мощность при размораживании	170 Вт
Класс энергетической эффективности (1)	A++
Ежегодное потребление энергии (2)	255 кВт/ч
Способность к автономному сохранению температуры (3)	15 ч
Уровень шума	35 дБ
Габариты прибора (В x Ш x Г)	540*550*1977 мм
Вес нетто	73 кг

RU

1. От A+++ (максимальная эффективность) до D (самая низкая эффективность)
2. Энергопотребление «255» кВт/ч в год основывается на результатах 24-часового стандартного теста (0.698 кВт*ч/24 ч). Фактическое энергопотребление зависит от того, какой используется температурный режим, и от места расположения прибора.
3. Данное значение является приблизительным и зависит от температуры окружающей среды, загрузки холодильника и частоты открывания двери.

*Код цвета (2 цифры)

ОПИСАНИЕ ПРИБОРА

Внешний вид

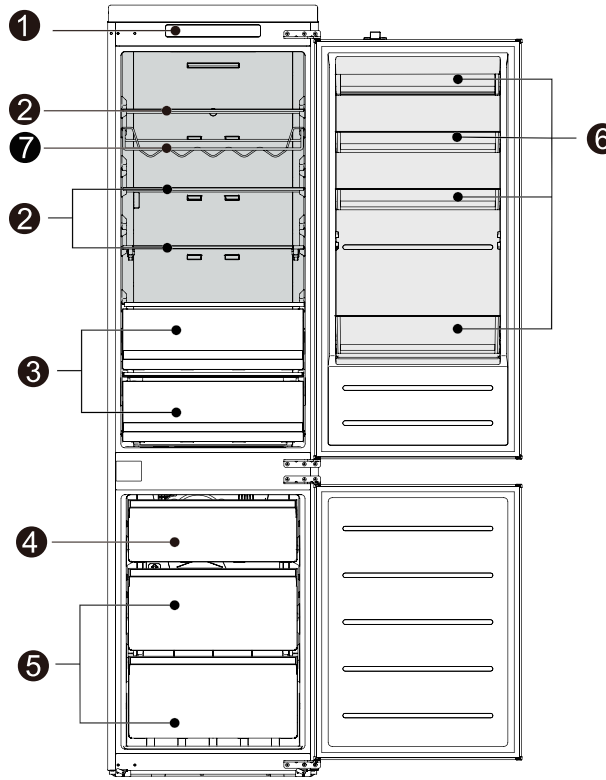

1	Панель управления	**5**	Большой ящик
2	Стеклянные полки	**6**	Дверные лотки
3	Ящик для фруктов и овощей	**7**	Держатель для бутылок (опция)
4	Малые ящики		

RU

ОБРАТИТЕ ВНИМАНИЕ

Фактический внешний вид изделия может иметь отличия от изображения.

УСТАНОВКА

Руководство по установке

Климатический класс холодильных приборов

- В зависимости от климатического класса данный холодильный прибор предназначен для использования в диапазоне температур окружающей среды, указанном в следующей таблице.
- Климатический класс указан на шильдике прибора. Прибор может работать неправильно при температурах за пределами указанного диапазона.

Рабочий диапазон температур

- Изделие предназначено для нормальной работы в диапазоне температур, в соответствии со своим климатическим классом.

Класс	Символ	Диапазон температур °C	
		IEC 62552 (ISO 15502)	ISO 8561
Расшир. умеренный	SN	+ 10 / + 32	+ 10 / + 32
Умеренный	N	+ 16 / + 32	+ 16 / + 32
Субтропический	ST	+ 16 / + 38	+ 18 / + 38
Тропический	T	+ 16 / + 43	+ 18 / + 43

RU

Таблица размеров прибора (с открытой и закрытой дверью)

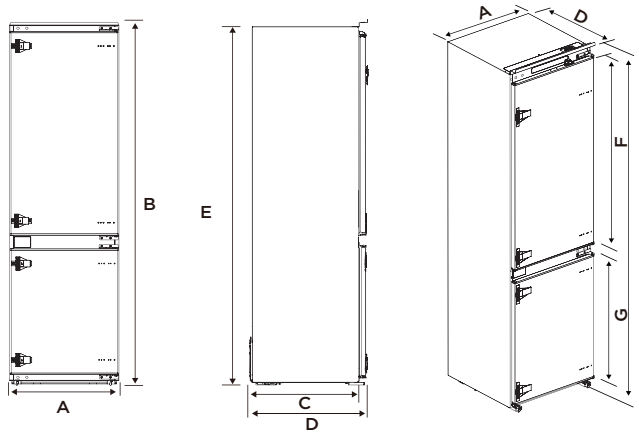

Ширина	Общая высота	Глубина корпуса	Общая глубина	Высота корпуса	Высота двери хол. камеры	Высота двери мор. камеры
A	B	C	D	E	F	G
540	1977	515	550	1961	1076	706

Примечания: все размеры даны в мм

RU

Встройка в шкаф

Габариты встроечного шкафа

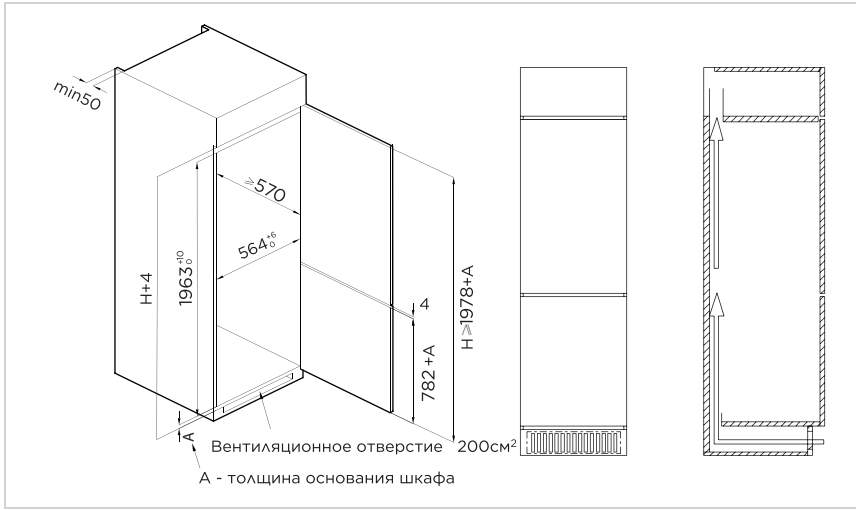

RU

- Вставьте холодильник в установочный шкаф таким образом, чтобы передний край верхнего козырька полностью наложился на верхнюю панель шкафа
- Ограничители на ножках холодильника должны касаться основания шкафа.

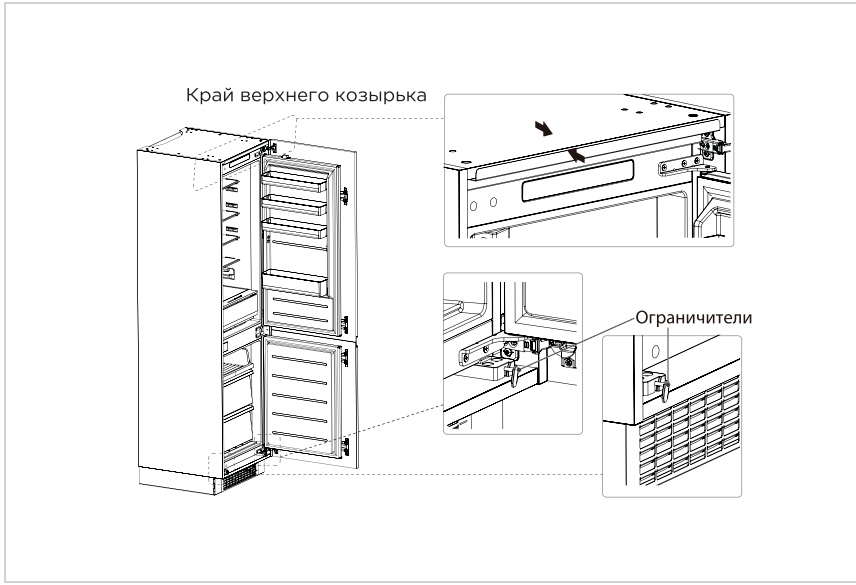

- Привинтите ножки при помощи саморезов, затем установите декоративные заглушки на саморезы.

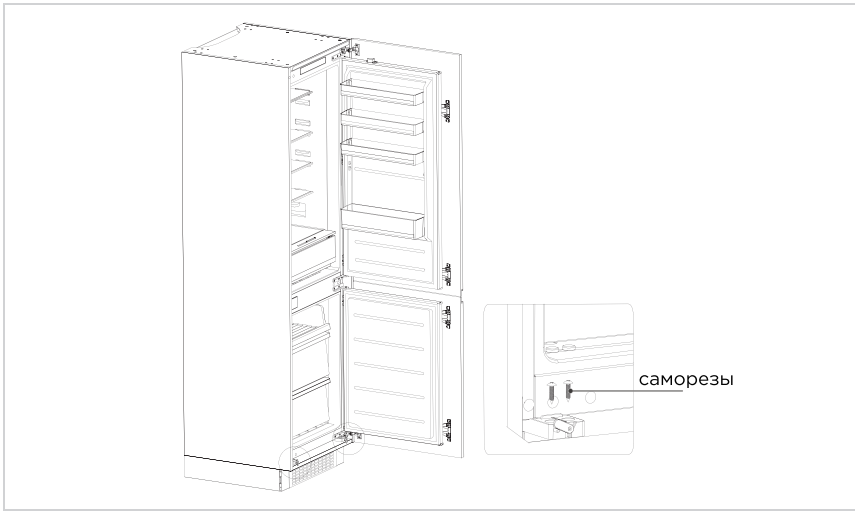

- Прикрепите верхний козырек к верху шкафа, затем установите декоративные заглушки на саморезы.

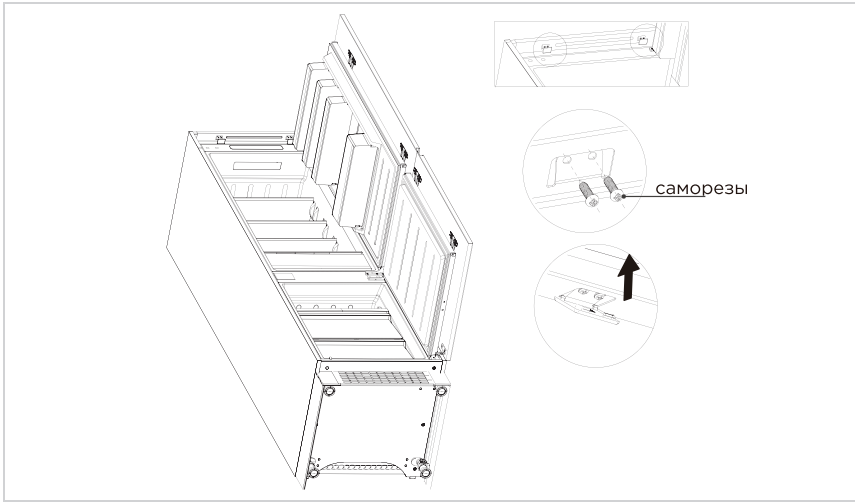

RU

- Откройте нижнюю дверцу установочного шкафа на максимальный угол, затем откройте дверь морозильной камеры и совместите их.
- Выдвиньте верхнюю и нижнюю крепежные планки наружу из-за двери морозильного отделения до упора и привинтите их при помощи саморезов к дверной панели. Затем закройте отверстия заглушками.
- Аналогичным образом прикрепите дверь холодильной камеры к дверной панели шкафа.

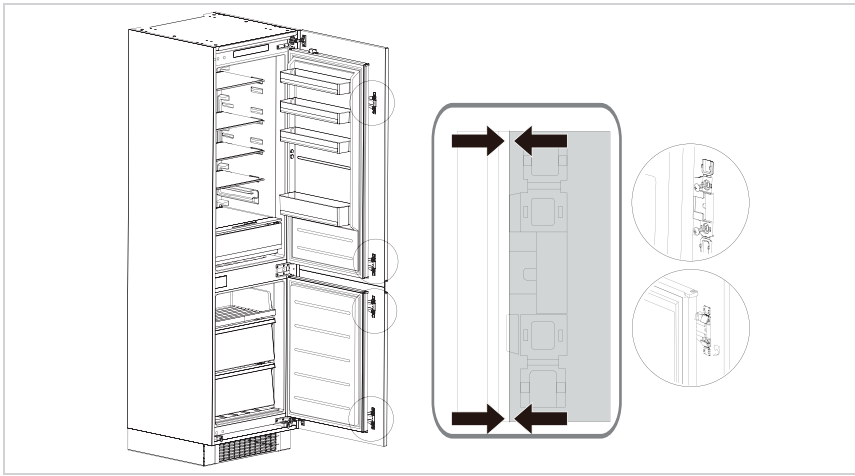

RU

- Возьмите уплотнительную полоску из комплекта принадлежностей, вставьте ее в зазор между холодильником и шкафом. Установка завершена.

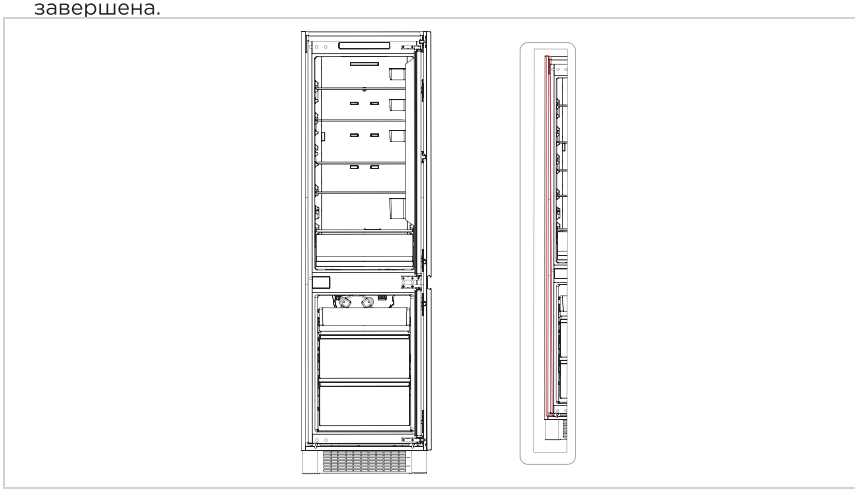

Перевешивание дверей

Детали, установленные на холодильнике:

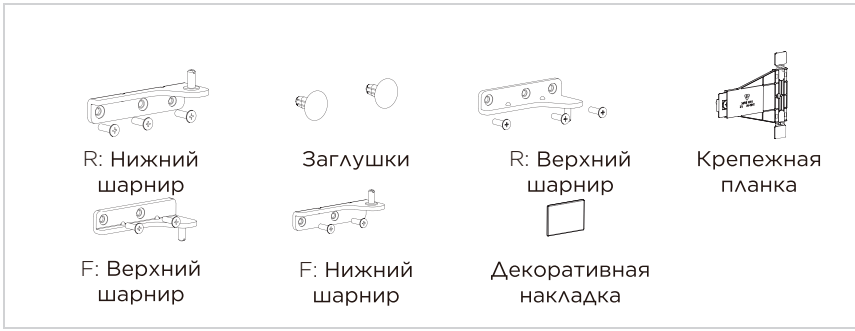

Шаги:

1. Отключите прибор от сети, выньте все предметы из дверных лотков.
2. Снимите верхний шарнир двери холодильной камеры и заглушки на противоположной стороне.
3. Снимите дверь холодильной камеры, нижний шарнир, декоративную накладку на противоположной стороне.

RU

4. Поменяйте местами F: нижний шарнир и F: верхний шарнир, затем установите их согласно рисунку ниже. Закройте отверстия на предыдущем месте шарниров заглушками.
5. Снимите две крепежные планки с двери холодильной камеры, поверните их на 180° и установите на противоположной стороне двери.

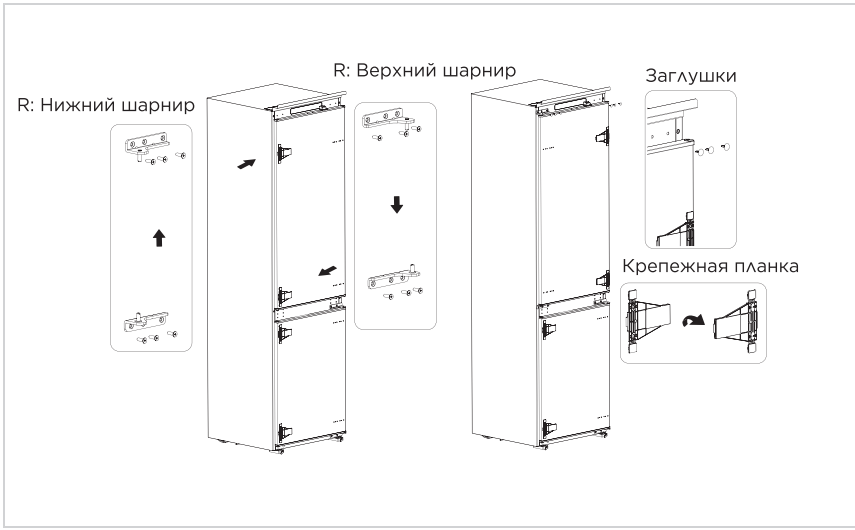

RU

6. Снимите верхний шарнир двери морозильной камеры.
7. Снимите дверь морозильной камеры, нижний шарнир, заглушки на противоположной стороне.

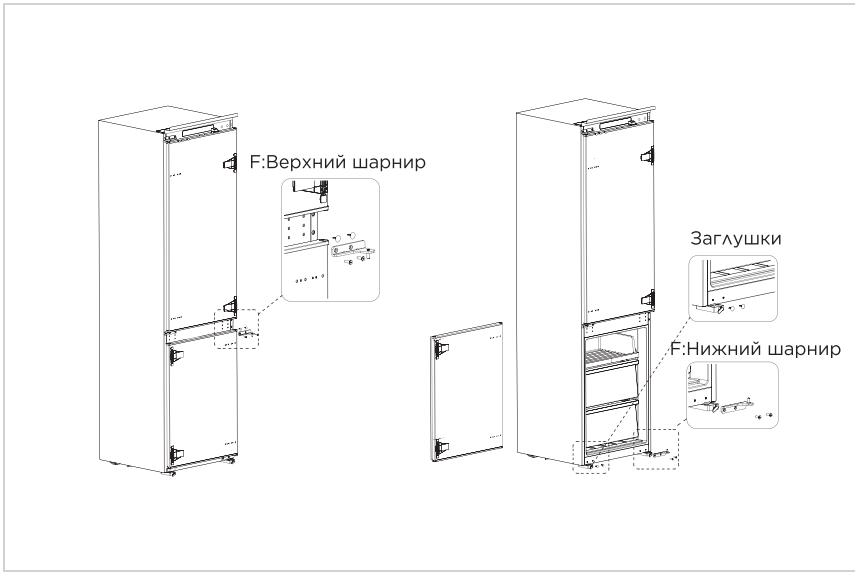

8. Поменяйте местами F: нижний шарнир и F: верхний шарнир, затем установите их согласно рисунку ниже. Закройте отверстия на предыдущем месте шарниров заглушками и декоративной накладкой.
9. Снимите две крепежные планки с двери морозильной камеры, поверните их на 180° и установите на противоположной стороне двери.

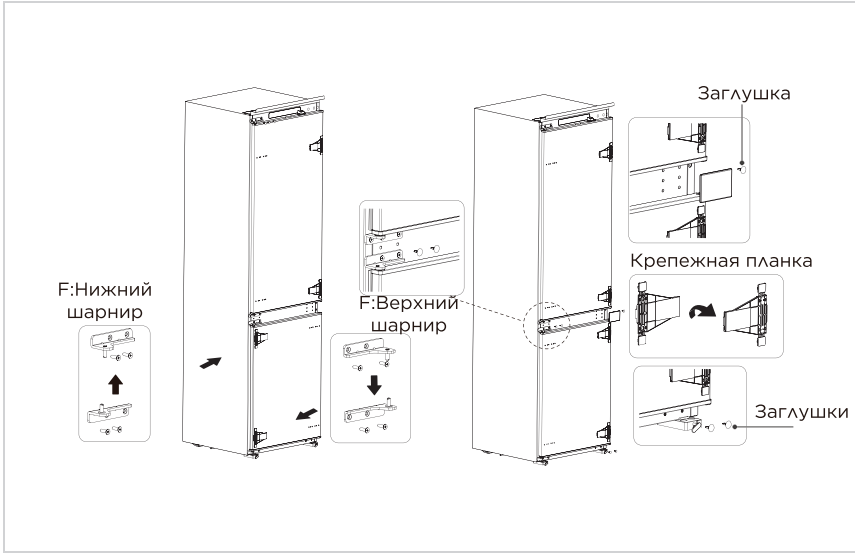

RU

10. Вид прибора после перевешивания дверей

Перемещение прибора

1. Удалите все продукты из прибора.
2. Вытащите вилку из розетки, вставьте и зафиксируйте ее в крюке на задней или верхней части прибора.
3. Обклейте лентой такие детали, как полки и дверную ручку, чтобы они не упали при перемещении прибора.
4. Осторожно перемещайте прибор с участием более двух человек. При транспортировке прибора на большое расстояние держите прибор вертикально.
5. После установки прибора вставьте вилку шнура питания в розетку, чтобы включить прибор.

ОБРАТИТЕ ВНИМАНИЕ

Меры предосторожности перед операцией:
Перед проведением данных действий холодильник должен быть отключен от сети.
Следует принять меры предосторожности для предотвращения любых травм.

Замена ламп освещения

- Любая замена или техническое обслуживание светодиодных ламп должны выполняться исключительно представителем производителя или сервисной службой.

Данное изделие содержит источник освещения с классом энергоэффективности (G)

RU

ОБРАТИТЕ ВНИМАНИЕ

После подключения шнура питания (или вилки) к розетке подождите 2–3 часа, прежде чем помещать продукты в прибор. Если вы поместите внутрь продукты до того, как прибор достигнет рабочей температуры, они могут испортиться.

Советы по энергосбережению

- Не размещайте прибор рядом с плитой, батареями или другими источниками тепла. При высокой температуре окружающей среды компрессор будет работать чаще и дольше, что приведет к увеличению потребления энергии.
- Обеспечьте достаточную вентиляцию у основания, по бокам и сзади прибора. Никогда не закрывайте вентиляционные отверстия.
- Соблюдайте расстояния до стен и мебели, указанные в главе «Установка».
- Расположение ящиков, полок и лотков, как показано на рисунке, обеспечивает наиболее эффективное использование энергии и рекомендуется к использованию. Все ящики и полки должны оставаться в приборе, чтобы поддерживать стабильную температуру и экономить электроэнергию.
- Чтобы получить больше места для хранения (например, для больших охлажденных/замороженных продуктов), можно снять средние ящики. Верхние и нижние ящики и полки следует вынимать в последнюю очередь, если это необходимо.
- Равномерно заполненное холодильная/морозильная камера способствует оптимальному использованию энергии. Поэтому избегайте пустых или полупустых отсеков.
- Дайте теплой пище остыть, прежде чем помещать ее в холодильник/морозильник. Еда, которая уже остыла, повышает энергоэффективность.
- Для размораживания замороженных продуктов поместите их в холодильную камеру. Холод замороженных продуктов снижает потребление энергии в холодильной камере и, таким образом, повышает энергоэффективность.
- Открывайте дверь только на короткое время, чтобы свести к минимуму потери холода. Кратковременное открытие двери и ее правильное закрытие снижает потребление энергии.
- Установка температуры не ниже необходимой способствует оптимальному использованию энергии. Оптимальная температура в холодильнике +7°C. Контрольное место измерения температуры- самый верх верхней камеры.
- Уплотнители дверей вашего прибора должны быть полностью исправны, чтобы двери закрывались должным образом и потребление энергии не увеличивалось без необходимости.

ПОРЯДОК РАБОТЫ

Панель управления

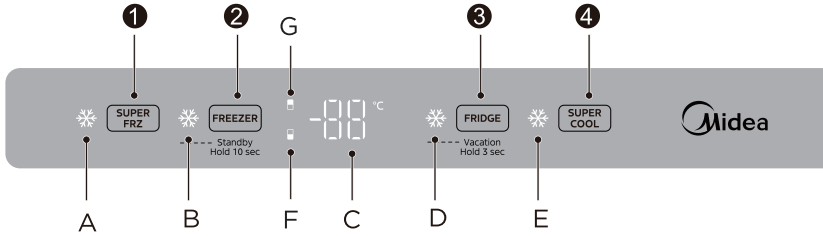

Индикаторы / символы		Кнопка	
A	Суперзаморозка	1	Суперзаморозка
B	Режим ожидания	2	Установка температуры в морозильной камере / Режим ожидания
C	Дисплей температуры		
D	Режим отпуска	3	Установка температуры в холодильной камере / Режим отпуска
E	Суперохлаждение		
F	Морозильная камера	4	Суперохлаждение
G	Холодильная камера		

Не используйте острые предметы для работы с панелью управления. Они могут поцарапать или повредить панель управления.

Дисплей

- При первом включении все индикаторы дисплея будут отображаться в течение 3 секунд, прозвучит звуковой сигнал начала работы, а затем дисплей перейдет в рабочий режим; (Температура в холодильной и морозильной камере по умолчанию установлена на уровне 5/-20^{0}C).
- Отображение кода неисправности: при наличии неисправности на дисплее появится код-предупреждение (см. ниже). При нормальной работе будет отображаться температура в холодильной камере или индикатор специального режима.
- Во время открытия или закрытия дверей холодильника включается подсветка дисплея. Подсветка гаснет через 40 секунд бездействия с момента последней операции. Для включения подсветки нажмите любую кнопку на панели управления.

RU

Установка температуры

- Для изменения температуры в холодильной камере нажимайте кнопку FRIDGE для циклической смены между значениями температуры. Каждое нажатие уменьшает температуру на 1°C. При температуре в 2°C следующее нажатие устанавливает температуру 8°C и так далее:

- Для изменения температуры в морозильной камере нажимайте кнопку FREEZER для циклической смены между значениями температуры. Каждое нажатие уменьшает температуру на 1°C. При температуре в -24°C следующее нажатие устанавливает температуру -16°C и так далее:

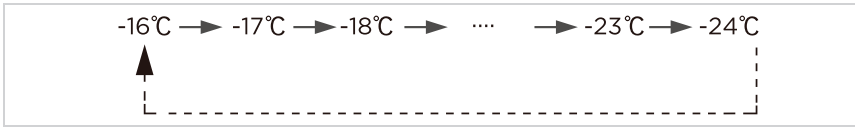

Режим суперохлаждения

- Для включения режима суперохлаждения нажмите кнопку SUPER COOL загорится индикатор "Суперохлаждение". Температура в холодильной камере автоматически установится на 2°C при постоянном охлаждении.
- Режим суперохлаждения автоматически отключается через 6 часов или 60 минут после достижения точки остановки. Для ручного прекращения режима нажмите кнопку режима суперохлаждения еще раз, индикатор суперохлаждения погаснет, и температура в камере вернется к значению, установленному до включения режима.

Режим суперзаморозки

- Для включения режима суперозаморозки нажмите кнопку SUPER FRZ загорится индикатор "Суперзаморозка". Температура в морозильной камере автоматически установится на -24°C при постоянном охлаждении.
- Режим суперзаморозки автоматически отключается через 40 часов. Для ручного прекращения режима нажмите кнопку режима суперзаморозки еще раз, индикатор суперзаморозки погаснет, и температура в камере вернется к значению, установленному до включения режима.

Режим ожидания

- Удерживайте кнопку FREEZER на 10 секунд, на панели загорится индикатор "Ожидание". Прибор отключится, все индикаторы на панели, кроме "Ожидание" погаснут. В режиме ожидания нажмите и удерживайте кнопку FREEZER на 10 сек для включения и восстановления работы холодильника.

RU

Режим "Отпуск"

- Удерживайте кнопку FRIDGE на 3 сек, включится индикатор режиме холодильная камера отключается (свет внутри нее продолжает работать), в морозильной камере устанавливается постоянная температура -20^{0}С. Для выхода из этого режима снова нажмите и удерживайте ту же кнопку на 3 сек. для возврата к обычной работе.

Предупреждение об открытой двери

- Если дверь остается открытой более 120 секунд, включается предупредительный звуковой сигнал, который будет звучать до закрытия двери. Нажмите любую кнопку для его отключения.

Сохранение настроек при отключении питания

- В случае перебоев с электричеством, система запомнит последние настройки и автоматически вернется к ним при возобновлении питания.

Индикация неисправностей

- Следующие коды-предупреждения, появляющиеся на дисплее, указывают на неисправности холодильника. Несмотря на то, что холодильник может по-прежнему работать при данных неисправностях, необходимо как можно скорее обратиться в сервисную организацию для проведения ремонта и обслуживания, чтобы обеспечить оптимальную работу устройства.

Код на дисплее	Неисправность
E1	Неисправность датчика температуры в холодильной камере
E2	Неисправность датчика температуры в морозильной камере
E5	Неисправность датчика размораживания морозильной камеры
E6	Ошибка обмена данными
E7	Неисправность датчика окружающей температуры

RU

Советы по хранению

Морозильная камера

- Морозильник предназначен для хранения продуктов, замороженных при очень низкой температуре, длительного хранения замороженных продуктов и производства льда.
- Используйте лотки на дверце морозильной камеры только для хранения замороженных продуктов, а не для хранения теплых продуктов, предназначенных для замораживания.
- Не кладите свежие и замороженные продукты рядом друг с другом. Замороженные продукты могут оттаять.
- Обратите внимание на класс вашей морозильной камеры (число зведочек). От этого зависит время хранения продуктов в ней.
- При замораживании свежих продуктов (таких как мясо, рыба,фарш и т.п.) разделите их на порции, которые можно использовать единовременно.
- Хранение замороженных продуктов: инструкции обычно указаны на упаковках, и их необходимо соблюдать. При отсутствии информации на упаковке продукты не должны храниться дольше трех месяцев с момента покупки.
- При покупке замороженных продуктов убедитесь, что они были заморожены при подходящей температуре и что упаковка не повреждена.
- Замороженные продукты должны храниться в подходящей упаковке, чтобы сохранить их качество. Размороженные продукты подлежат скорейшему употреблению и не должны замораживаться повторно.
- Если на упаковке замороженных продуктов видны следы влаги или вздутия, они могли храниться при неправильной температуре и содержимое испортилось.
- Размораживайте продукты при комнатной температуре или в холодильной камере. Для быстрого размораживания можно воспользоваться соответствующей функцией микроволновой печи.
- Срок хранения замороженных продуктов зависит от температуры в помещении, настройки термостата, частоты открывания дверцы морозильной камеры, типа продуктов и времени транспортировки продуктов из магазина в дом. Всегда следуйте инструкциям, указанным на упаковке продуктов, и никогда не превышайте максимальное время хранения.

RU

Холодильная камера

- Чтобы уменьшить влажность и образование инея, никогда не помещайте жидкости в холодильник в незапечатанных контейнерах. Иней имеет тенденцию концентрироваться в самых холодных частях испарителя. Хранение жидкостей без крышки приводит к более частому размораживанию.
- Никогда не кладите теплые продукты в холодильник. Сначала их следует охладить до комнатной температуры, а затем разместить в холодильнике таким образом, чтобы обеспечить достаточную циркуляцию воздуха.
- Продукты или пищевые контейнеры не должны касаться задней стенки холодильной камеры, поскольку они могут примерзнуть к стене. Старайтейсь как можно реже открывать дверцу холодильника.
- Мясо и чищенную рыбу (упакованные в полиэтиленовый пакет или пленку) можно поместить в холодильник, для употребления в течение 1–2 дней.
- Фрукты и овощи без упаковки можно размещать только в отсеке, предназначенном для свежих фруктов и овощей.

ОБРАТИТЕ ВНИМАНИЕ

Оптимальная настройка температуры каждой камеры зависит от температуры окружающей среды. Вышеуказанная емпература основана на температуре окружающей среды 25 °C.

Номер	Тип отделения	Темпера-тура хранения [°C]	Рекомендуемые продукты
1	Холодильная камера	+2 ≤ +8	Яйца, приготовленная пища, упакованная пища, фрукты и овощи, молочные продукты, пирожные, напитки и другие продукты, не подходящие для замораживания.
2	✳ *** Морозильная камера	≤-18	Морепродукты (рыба, креветки, моллюски), пресноводные водные продукты и мясные продукты (рекомендованный срок хранения 3 месяца, чем дольше срок хранения, тем хуже вкусовые и питательные свойства), замороженные свежие продукты.
3	*** Морозильная камера	≤-18	Морепродукты (рыба, креветки, моллюски), и мясные продукты (рекомендуется хранить не более 3 месяцев, чем дольше срок хранения, тем хуже вкусовые и питательные свойства), подходит для замороженных свежих продуктов.
4	** Морозильная камера	≤-12	Морепродукты (рыба, креветки, моллюски), и мясные продукты (рекомендуется хранить не более 3 месяцев, чем дольше срок хранения, тем хуже вкусовые и питательные свойства), подходит для замороженных свежих продуктов.
5	* Морозильная камера	≤-6	Морепродукты (рыба, креветки, моллюски), и мясные продукты (рекомендуется хранить не более 3 месяцев, чем дольше срок хранения, тем хуже вкусовые и питательные свойства), подходит для замороженных свежих продуктов.
6	Низкотемпера-турное отделение	-6 ≤ 0	Свежая свинина, говядина, рыба, курица, некоторые фасованные полуфабрикаты и т. д. (рекомендуется есть в течение одного дня, желательно не более 3 дней). Частично упакованные обработанные пищевые продукты (незамораживаемые продукты).
7	Низкотемпера-турный ящик	-2 ≤ +3	Свежая/замороженная свинина, говядина, курица, рыба и т.д. (рекомендуется хранить при температуре около 0°C и употребить в течение 2 дней но не более 7 дней, ниже 0°C и выше 0°C). Морепродукты рекомендуется хранить при температуре не выше 0°C не более 15 дней.
8	Зона свежести	0 ≤ +4	Свежая свинина, говядина, рыба, курица, приготовленная пища и т. д. (рекомендуется употребить в течение одного дня, желательно не более 3 дней)
9	Винная камера	+5 ≤+20	Красное вино, белое вино, игристое вино и т.д.

RU

ОБРАТИТЕ ВНИМАНИЕ

Храните различные продукты в соответствующих камерах или согласно рекомендованной температуре их хранения.

ЧИСТКА И УХОД

Размораживание

- Холодильник выполнен по принципу воздушного охлаждения и поэтому имеет функцию автоматического размораживания. Иней, образовавшийся из-за смены времени года или температуры, также можно удалить вручную, отключив прибор от источника питания или протерев его сухим полотенцем.

Чистка дверных лотков

- Сожмите лоток обеими руками в направлении стрелок на рисунке и подтолкните его вверх, после чего вы сможете его вынуть.
- После мытья лотка, вы можете отрегулировать высоту установки в соответствии с вашими требованиями.

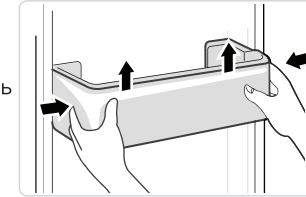

Чистка стеклянных полок

- Чтобы снять полки с фиксирующего упора, сперва поднимите их вверх, затем вы сможете ее вынуть.
- Отрегулируйте или почистите полки в соответствии с вашими требованиями.

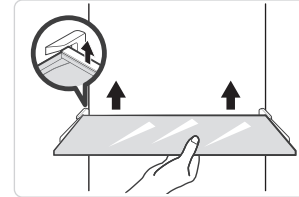

RU

Чистка ящика для овощей и фруктов

1. Извлеките содержимое ящика для овощей. Возьмитесь за ручку ящика и полностью выдвиньте его до упора.
2. Поднимите ящик для овощей и снимите его, потянув на себя.

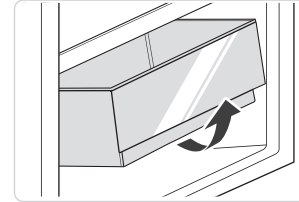

ОБРАТИТЕ ВНИМАНИЕ

Для чистки рекомендуется использовать мягкую ткань или губку, смоченные в воде и неагрессивных нейтральных моющих средствах. Морозильная камера должна быть протерта насухо после промывки. Перед включением питания откройте двери камер для естественной сушки. Не используйте для чистки холодильника жесткие щетки, стальные шарики, проволочные щетки, абразивные материалы, такие как зубная паста, органические растворители (спирт, ацетон, банановое масло и т. д.), кипящую воду, кислотные или щелочные вещества, поскольку это может привести к повреждению поверхности и внутренних деталей холодильника.

Отключение

Перебои с электричеством:

В случае перебоев с электричеством, продукты внутри холодильника могут храниться в течение нескольких часов, даже летом. Во время вынужденного отключения следует сократить количество открываний двери холодильника, а также не загружать прибор новыми продуктами.

Длительное неиспользование:

При длительном неиспользовании прибора устройство должно быть отключено от сети и вымыто. Двери необходимо оставить приоткрытыми для предотвращения возникновения неприятного запаха.

⚠ ОСТОРОЖНО

Прибор должен работать непрерывно после запуска. Старайтесь как можно реже прерывать работу холодильника; в противном случае срок службы может сократиться.

Продукты могут безопасно храниться несколько часов даже летом при отключении электроэнергии; рекомендуется уменьшить частоту открытия двери.

RU

УСТРАНЕНИЕ НЕИСПРАВНОСТЕЙ

Ниже в таблице приведен перечень простейших неисправностей, которые вы можете устранить самостоятельно.

Если неисправность устранить не удастся, обратитесь к специалистам ремонтного предприятия.

Проблема	Возможные причины	Решение
Холодильник не работает	Питание не включено. Вилка вставлена неплотно. Низкое напряжение, сбой в подаче электроэнергии или короткое замыкание	Плотно вставьте вилку шнура питания. Проверьте домашнюю электросеть
Свет не горит	Прибор не включен. Неисправность лампы	Отключите и снова подключите прибор к сети. Замените лампу освещения
Фрукты или овощи заморозились	Были ли продукты помещены в заднюю часть холодильника? В районе задней стенки температура самая низкая. Фрукты и овощи положены в низкотемпературную зону или ящик	Не размещайте продукты, которые могут легко замерзнуть, в задней части холодильной камеры. Низкотемпературные зоны предназначены только для мяса/рыбы
Переохлаждение	Температура установлена неправильно	Установите более высокую температуру
Длительное время работы компрессора	Высокая температура окружающей среды приводит к длительному времени работы. Помещено слишком большое количество еды за один раз. Положены неостывшие продукты. Слишком частое открывание двери. Слой инея внутри слишком толстый	Это нормальное явление. Не кладите слишком много еды за один раз. Прежде чем загружать продукты, подождите, пока они остынут. Не открывайте дверь слишком часто Разморозьте прибор
Дверь не закрывается полностью	Продукты блокируют закрытие двери. Слишком много продуктов в камере. Уплотнитель двери деформирован	Не кладите слишком много еды. Установите прибор устойчиво. Нагрейте дверной уплотнитель при помощи фена или горячей воды, затем охладите его для восстановления геометрии
Нагревание наружных стенок	Во время работы прибора тепло рассеивается наружу через металлические трубки внутри корпуса. Более высокие температуры окружающей среды летом приводят к повышению температуры внешних стенок	Более высокая температура на внешних стенках – это нормально. Увеличьте пространство для рассеивания тепла или поместите прибор в более проветриваемое и прохладное место
Нагревание балок корпуса	Внутри балок находятся металлические трубки, а выделяемое из трубок тепло предотвращает образование конденсата	Это нормальное явление
Посторонние запахи	Испорченная еда. Продукты с сильным запахом. Грязь в камере	Очистите и удалите все испорченные продукты. Убедитесь, что продукты с сильным запахом упакованы герметично. Почистите камеру
Фактическая температрура отличается от заданной	После закладки теплых продуктов, температура в камере временно повысится. После установки новой температуры пройдет некоторое время, пока температура в камере не достигнет заданной, если дверь не открыта После стабилизации температуры фактические температуры в разных местах отсека могут отличаться примерно на ±3°C	Это нормальное явление. Подождите некоторое время, прежде чем проверять фактическую температуру

RU

Проблема	Возможные причины	Решение
Конденсат на поверхности прибора	Конденсат может образовываться при высокой влажности в помещении.	Это нормальное явление. Вытрите конденсат сухой тканью
Конденсат внутри камер	Холодильник поддерживает высокую влажность, чтобы овощи и другие продукты оставались свежими. В помещении слишком высокая влажность, двери часто открываются. Уплотнитель двери не герметичен	Вытрите конденсат сухой тканью. Не открывайте двери слишком часто и не держите их открытыми слишком долго. Убедитесь, что уплотнитель двери чистый и находится в правильном положении
Намерзание вокруг вентиляционных отверстий	Дверь не закрыта должным образом. Уплотнитель двери не герметичен	Убедитесь, что продукты не загораживают дверь. Убедитесь, что уплотнитель двери чистый и находится в правильном положении
Дверь открывается с трудом	Разница в давлении воздуха внутри и снаружи камеры холодильника иногда может затруднить открытие двери.	Подождите несколько секунд, а затем попытайтесь медленно открыть дверь.
Лед не производится (для моделей с льдогенера-тором)	Функция приготовления льда не включена. В прибор не поступает вода. Водопроводная труба пережата. Подключение водопроводной трубы установлено неправильно. Напор воды слишком низкий	Включите льдогенератор. Проверьте, есть ли подача воды. Распрямите перегибы трубы. Проверьте подключение воды. Проверьте напор воды, а также не засорен ли входной фильтр

RU

Интервалы между циклами размораживания

Внешняя температура	Интервал между циклами размораживания	Время	Особые условия
32 C	Минимум	12 ч	Активное использование, частое открывание дверей
	Максимум	96 ч	Низкая влажность, нет открывания дверей, не в специальном режиме

При нормальной работе холодильника могут быть слышны определенные звуки, которые являются нормальным явлением.

- Шум, вызванный неровной установкой прибора – отрегулируйте его по уровню с помощью регулируемых передних ножек. Также можно подложить под задние ролики прокладки из мягкого материала, особенно, если прибор стоит на керамическом полу.
- Шум и вибрация от контакта с соседними предметами мебели –отодвиньте холодильник.
- Скрип ящиков или полочек – выньте и поставьте обратно ящик или полку.
- Дребезжание бутылок - раздвигайте бутылки внутри камеры.
- Гудение и щелчки: Компрессор может издавать эти звуки во время работы, причем гудение особенно громкое при запуске или остановке. Это нормальное явление.
- Потрескивание и бульканье: Хладагент, протекающий внутри прибора, может издавать потрескивание и бульканье, что также является нормальным явлением.

ТЕХНИЧЕСКАЯ ИНФОРМАЦИЯ

- Срок службы прибора составляет 10 лет со дня продажи через розничную торговую сеть.
  В течение этого времени изготовитель обеспечивает потребителю возможность использования товара по назначению, а также выпуск и поставку запасных частей в торговые и ремонтные предприятия. В случае отсутствия штампа магазина срок службы исчисляется со дня изготовления.
- Условия хранения – по группе 1(Л) по ГОСТ 15150. Приборы должны храниться в упакованном виде в сухих, проветриваемых помещениях при температуре воздуха от 5 °С до 40 °С и относительной влажности воздуха до 80 % (для 25 °С).
- Гарантийные обязательства на прибор изложены в гарантийном талоне. Ремонт у лиц, не имеющих специального разрешения, запрещен!
- Все технические усовершенствования будут учтены в новой версии руководства по эксплуатации, которое Вы сможете найти на нашем сайте **midea.com.** Внешний вид изделия и цвет могут быть изменены производителем без предварительного уведомления.

RU

Информация о сертификации:	Данный продукт сертифицирован на соответствие техническим регламентам: ТР ТС 004/2011 "О безопасности низковольтного оборудования" ТР ТС 020/2011 "Электромагнитная совместимость технических средств" ТР ЕАЭС 037/2016 "Об ограничении применения опасных веществ в изделиях электротехники и радиоэлектроники"
Изготовитель:	Гуанчжоу Мидеа Хуалин Рефриджератор Ко., Лтд. №5 Сингуансы Роад, Чжуцзян, Цяньфэн, Наньша, Гуанчжоу, пров. Гуандун, Китай Сделано в Китае
Импортер в РФ:	ООО "Ориент Хоусхолд Апплиансес" Адрес: 127015, Москва, ул. Новодмитровская, д.2, стр.1 Информационно-справочная служба: 7(800) 777-00-88 **midea.com/ru**

EAC

Дату изготовления изделия Вы можете определить по серийному номеру, указанному на изделии и в гарантийном талоне в формате XXX-XXXXXXXX-ГМДД-XXXXXXX, где Г - год (его последняя цифра), М - месяц (1-9, A, B, C), ДД - дата, X - другие символы номера. Пример: 340-79662901-0B17-1320026, дата производства: 17 ноября 2020 г.

ЛИСТ ІЗ ПОДЯКОЮ

Дякую, що вибрали Midea! Перш ніж користуватися вашим новим виробом Midea, уважно прочитайте цей посібник, щоб знати, як безпечно використовувати можливості та функціу вашого нового виробу.

ЗМІСТ

UA

ТЕХНІЧНІ ХАРАКТЕРИСТИКИ

Модель виробу	MDRE413FGE
Об’єм камери для зберігання свіжих продуктів	219 л
Об’єм камери для зберігання заморожених продуктів	88 л
Тип розморожування	Без паморозі
Час підвищення температури	15 год.
Продуктивність замороження	4 кг/24 год

UA

ОГЛЯД ВИРОБУ

Найменування компонентів

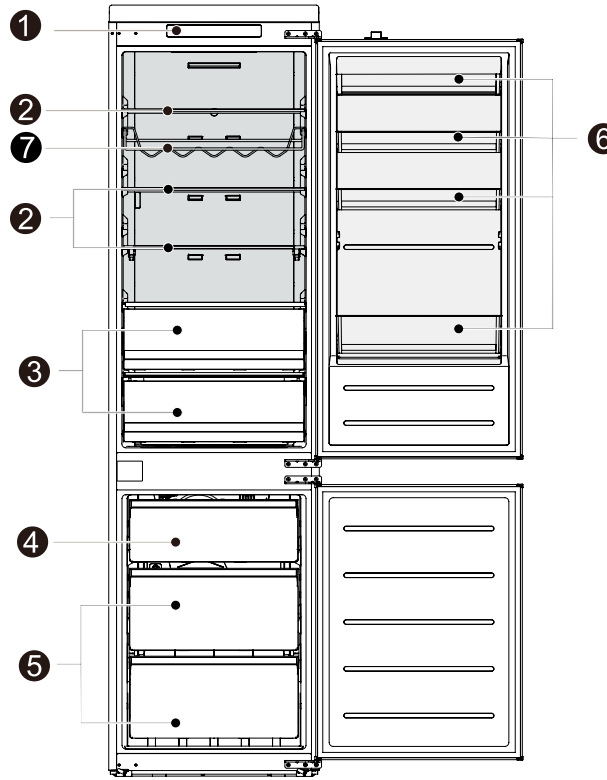

1	Контроль температури	**5**	Великий ящик
2	Скляна полиця	**6**	Лоток на дверцятах
3	Ящик для овочів та фруктів	**7**	Підставка для вина зі сталевого дроту (опція)
4	Малий ящик		

УВАГА

Зображення вище наведене виключно для ознайомлення. Фактична конфігурація буде залежати від конкретного виробу або заявленоγ комплектаціγ дистриб'ютора.

UA

ВСТАНОВЛЕННЯ ВИРОБУ

Інструкція зі встановлення

Для холодильних приладів із кліматичним класом

- Температура навколишнього середовища, при якій цей холодильний прилад може працювати, наводиться у таблиці внизу та залежить від кліматичного класу.
- Кліматичний клас можна знайти на табличці технічних даних. Виріб може працювати неналежним чином, якщо температура виходить за вказані межі.
- Кліматичний клас можна знайти на товарній етикетці.

Робочий діапазон температур

- Виріб призначений для належноγ роботи в межах діапазону температур, вказаному для його класу.

Клас	Символ	Діапазон температур навколишнього середовища °C	
		IEC 62552 (ISO 15502)	ISO 8561
Розширена температура	SN	від +10 до +32	від +10 до +32
Помірний	N	від +16 до +32	від +16 до +32
Субтропічний	ST	від +16 до +38	від +18 до +38
Тропічний	T	від +16 до +43	від +18 до +43

UA

Схема потрібного простору (коли дверцята відкриті та коли дверцята закриті)

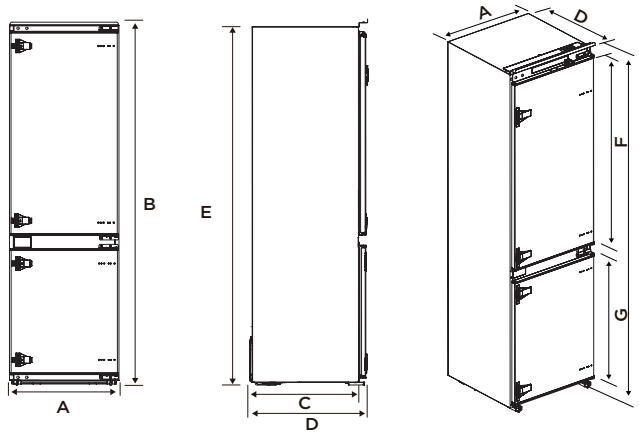

Ширина	Загальна висота	Глибина відповідно до шафи	Загальна глибина	Висота відповідно до шафи	Висота дверцят холодильноγ камери	Висота дверцят морозильноγ камери
A	B	C	D	E	F	G
540	1977	515	550	1961	1076	706

Примітка: Усі габарити наводяться у мм.

UA

Встановлення у шафі

Кроки:

- Вимоги до розміру шафи.

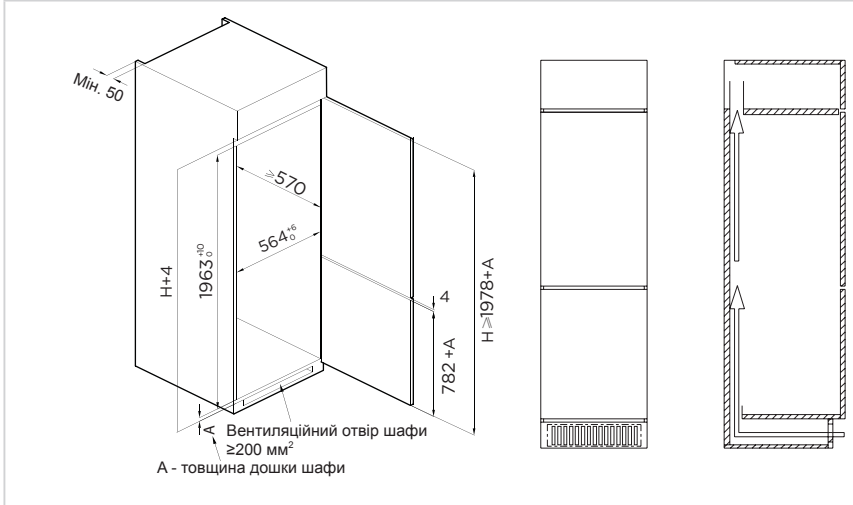

- Вставте холодильник у шафу та відрегулюйте його положення так, щоб край верхнього козирка повністю торкався верхнього краю шафи.
- Кінцевий гачок опорноу ніжки має повністю торкатися нижнього краю шафи.

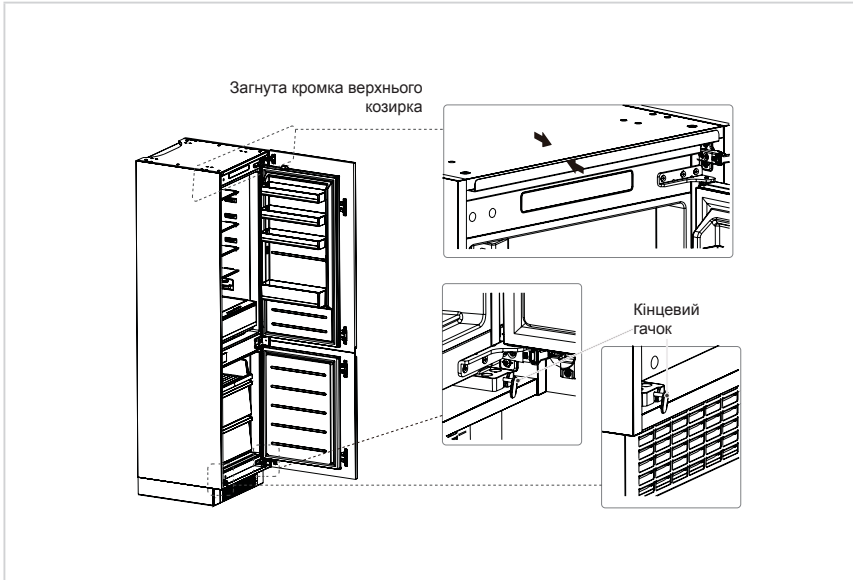

UA

- Закріпіть опорну ніжку гвинтами, потім встановіть ковпачки гвинтів.

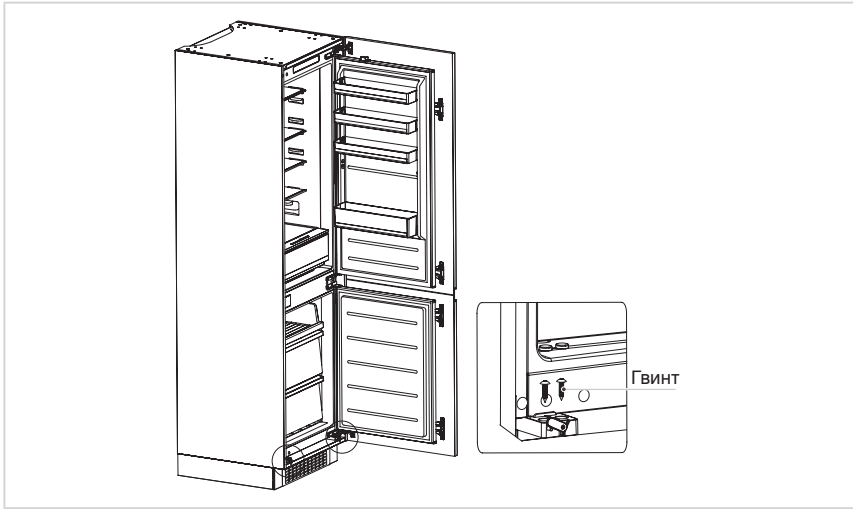

- Прикріпіть верхній козирок до верхньоγ внутрішньоγ частини шафи за допомогою гвинтів, а потім встановіть ковпачки гвинтів.

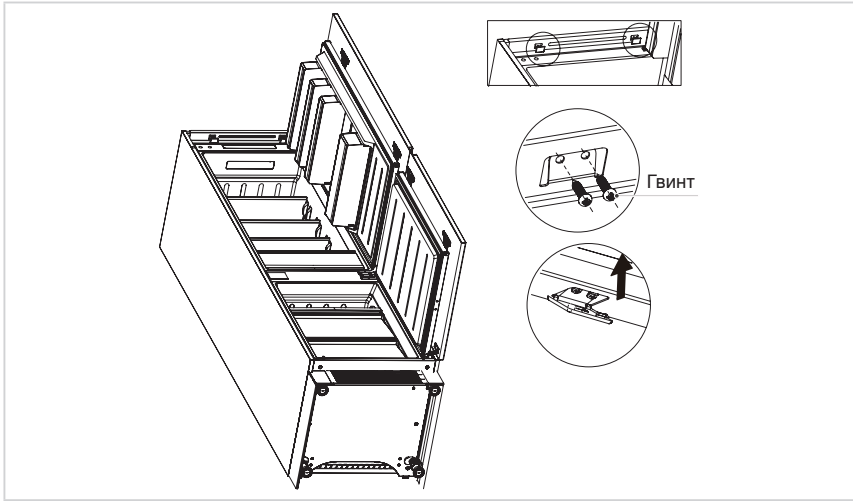

UA

- Відкрийте нижні дверцята шафи на максимальний кут, а нижні дверцята холодильника відкрийте у відповідне положення.
- Посуньте блок так, щоб внутрішній край збігався з нижнім краєм дверцят холодильника, а потім закріпіть блок на дверцятах шафи гвинтом і встановіть ковпачки гвинтів.
- Таким же чином зафіксуйте верхні дверцята холодильника на дверцятах шафи.

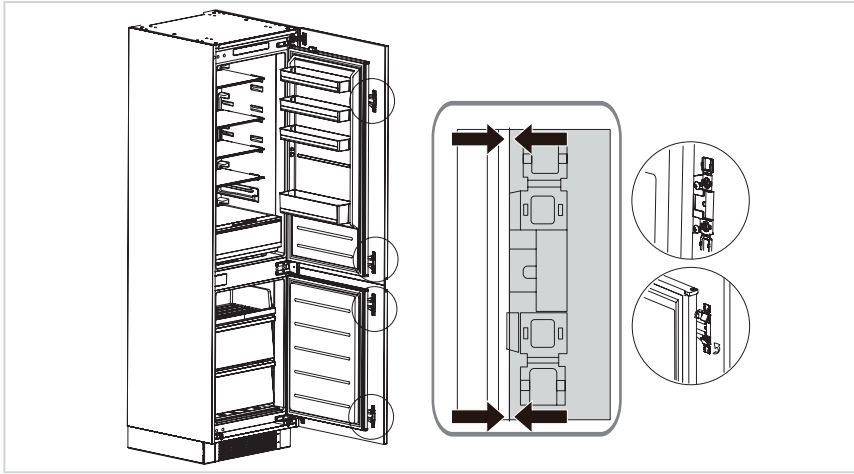

UA

- Вийміть ущільнювальну планку з пакета для аксесуарів і втисніть γγ в щілину між шафою і холодильником. Встановлення завершено.

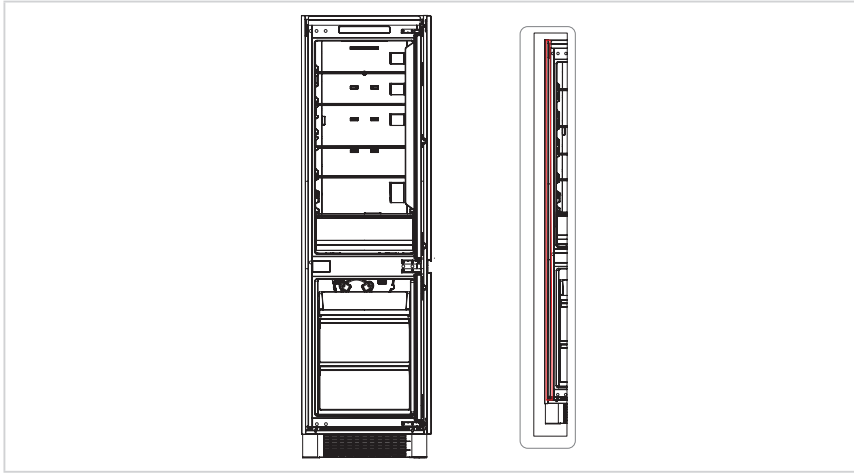

Перевішування дверцят на іншу сторону

Деталі, які вже встановлені на холодильнику (на момент постачання):

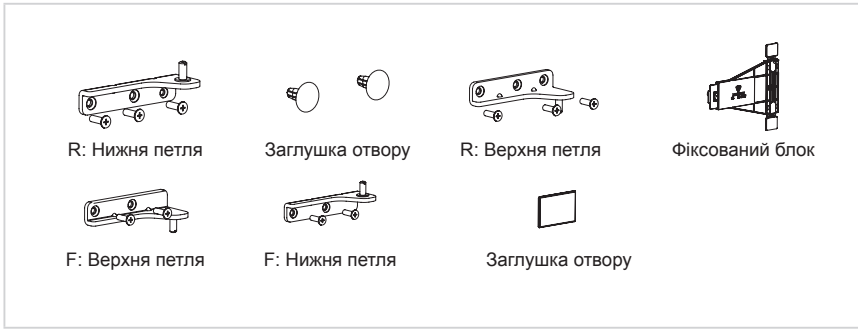

Кроки:

1. Вимкніть холодильник та приберіть із лотків на дверцятах усі продукти.
2. Зніміть верхню петлю та заглушки отворів дверцят холодильника.
3. Зніміть дверцята холодильника, нижню петлю та заглушку отвору.

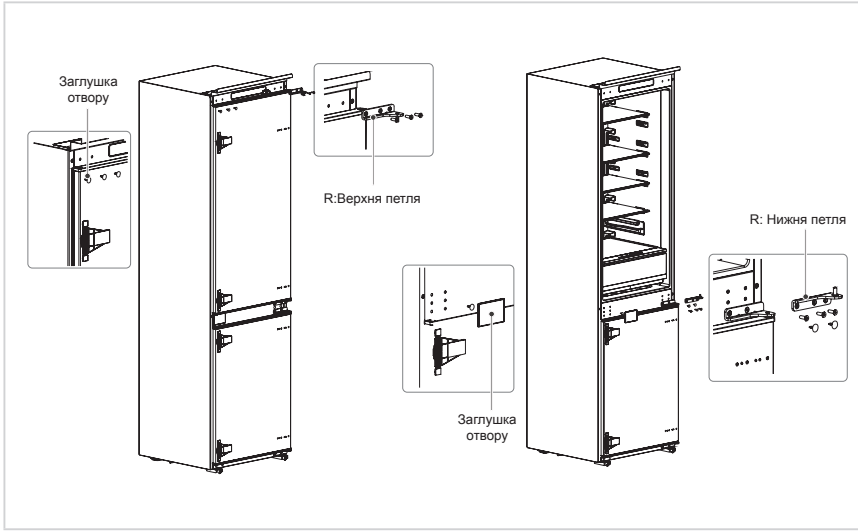

UA

4. Поміняйте положення «R: Нижня петля» та «R: Верхня петля», потім встановіть їх згідно з наведеними нижче кроками та встановіть заглушки верхніх отворів.
5. Зніміть два фіксованих блоки дверцят холодильної камери, поверніть їх на 180° та встановіть їх з іншого боку дверцят холодильної камери.

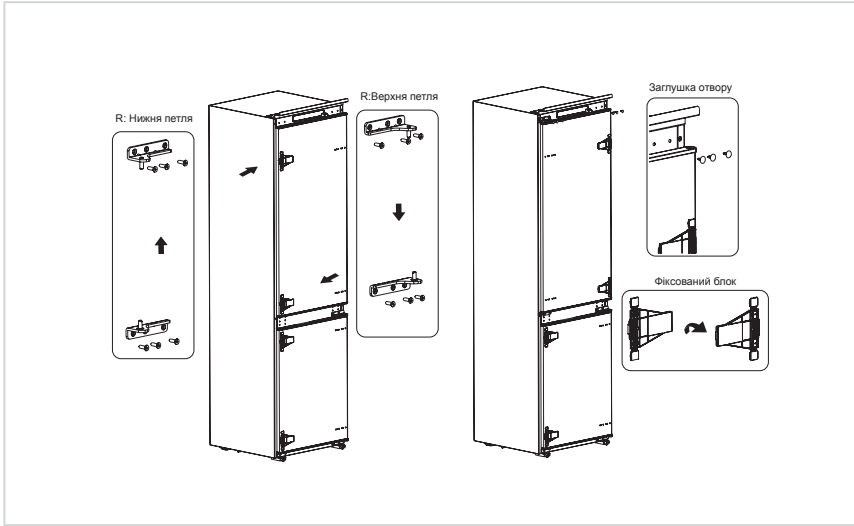

6. Зніміть верхню петлю дверцят морозильної камери та шпильку.
7. Зніміть дверцята морозильної камери, нижню петлю та заглушки отворів.

UA

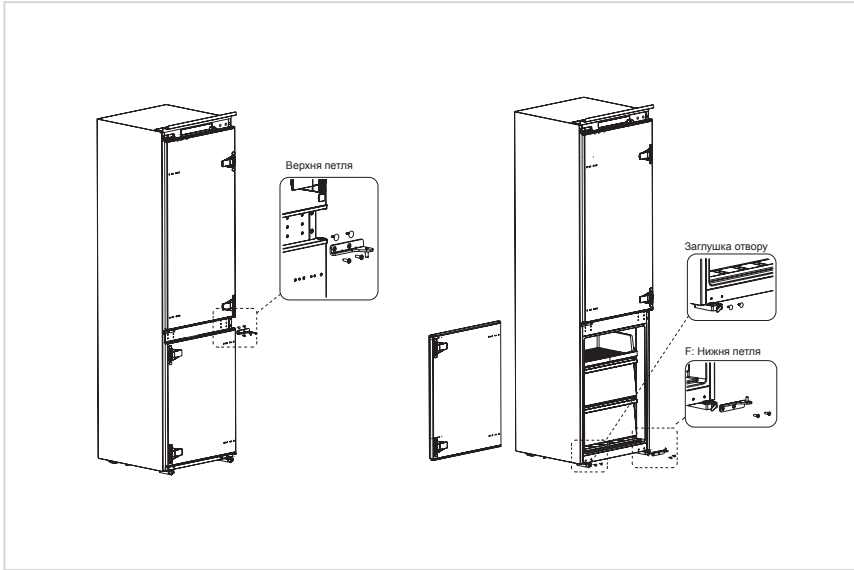

8. Поміняйте положення «F: Нижня петля» та «F: Верхня петля», потім встановіть ух відповідно до наведених нижче кроків, а також установіть заглушку верхнього отвору та заглушки нижніх отворів.
9. Зніміть два фіксованих блоки дверцят морозильноу камери, поверніть ух на 180° і встановіть ух з іншого боку дверцят морозильноу камери.

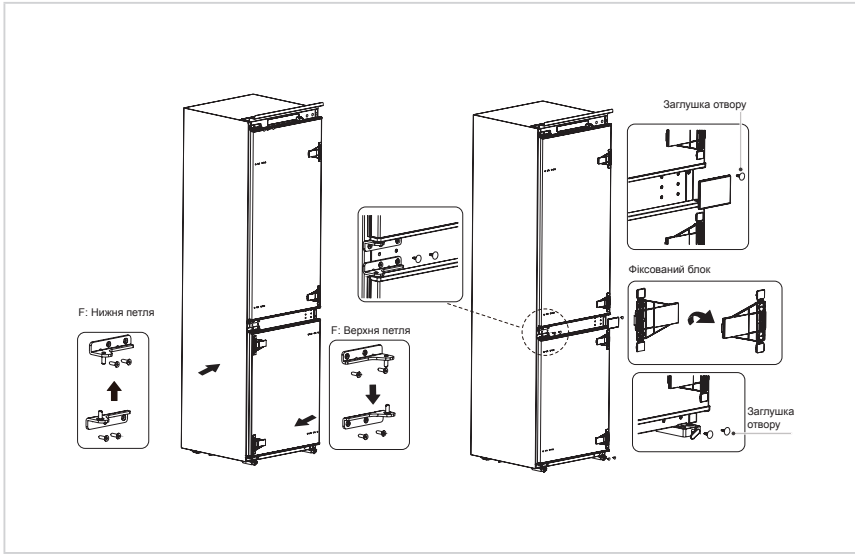

UA

10. Нижче показано, як має виглядати прилад після завершення.

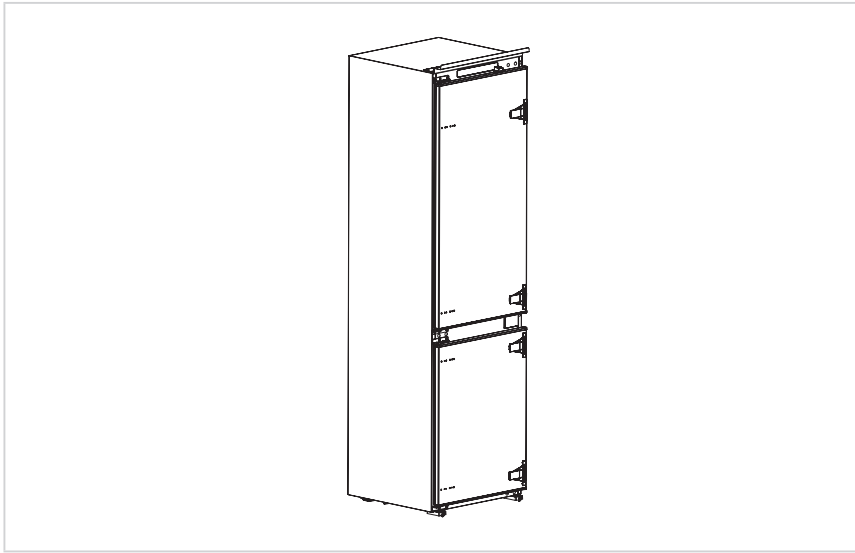

Пересування приладу

1. Вийміть із приладу усі продукти харчування.
2. Витягніть штепсельну вилку, вставте та зафіксуйте үү на гачку для штепсельноү вилки позаду або зверху приладу.
3. Зафіксуйте частини скотчем, щоб полиці та дверна ручка не впали під час переміщення приладу.
4. Будьте обережні під час пересування приладу та залучайте до цього не менше двох людей. Під час транспортування приладу на великі відстані тримайте його у вертикальному положенні.
5. Після встановлення приладу знову підключіть штепсельну вилку до електричноү розетки.

УВАГА

Застереження перед початком роботи:
Перш ніж вносити зміни, відключіть холодильник від електромережі.
Вживайте заходів, щоб запобігти будь-яким травмам.

Заміна елементів освітлення

- Будь-яка заміна або технічне обслуговування світлодіодних ламп маө здійснюватися виробником, його сервісним агентом або спеціалістом із відповідною кваліфікацією.

Даний виріб містить джерело світла класу енергоефективності (G).

УВАГА

Після підключення шнура живлення (вилки) до розетки зачекайте 2–3 години, перш ніж класти продукти харчування у прилад. Якщо покласти продукти харчування раніше, ніж прилад повністю охолоне, вони можуть зіпсуватись.

UA

Поради з енергозбереження

- Не ставте прилад поблизу кухонних плит, батарей опалення та інших джерел тепла. Якщо температура навколишнього середовища висока, компресор запускатиметься частіше і працюватиме довше, що призведе до збільшення споживання електроенергіу.
- Забезпечте достатню вентиляцію внизу, по боках та позаду приладу. Ніколи не закривайте вентиляційні отвори.
- Також дотримуйтесь вказівок щодо необхідного простору, наведених у главі «Встановлення».
- Показане на рисунку розташування шухляд, полиць і лотків забезпечуе найбільш ефективне споживання електроенергіу, і тому його слід дотримуватись наскільки це можливо. Усі шухляди та полиці мають залишатись всередині приладу для забезпечення стабільності температури та економіу електроенергіу.
- Щоб отримати більше місця для зберігання (як-от для об'емних заморожених продуктів), середні шухляди можна вийняти. Верхні та нижні шухляди та полиці виймайте лише за нагальноу потреби.
- Рівномірне заповнення холодильноу чи морозильноу камери допомагае в оптимальному споживанні електроенергіу. Відповідно намагайтесь не залишати порожніх чи напівпорожніх камер.
- Чекайте, поки тепла ужа не охолоне, перш ніж класти уу у холодильну чи морозильну камеру. Якщо ужа вже охолонула, це підвищуе енергоефективність.
- Заморожені продукти залишайте розморожуватись у холодильній камері. Холод заморожених продуктів зменшуе споживання електроенергіу холодильною камерою і, відповідно, підвищуе енергоефективність.
- Відкривайте дверцята на якомога коротший час, щоб звести до мінімуму втрати холоду. Якщо відкривати дверцята на короткий час та належним чином ух закривати, це призведе до зменшення споживання електроенергіу.
- Ущільнення дверцят вашого приладу мають бути в ідеальному стані, щоб дверцята закривались належним чином, і споживання електроенергіу не збільшувалось без потреби.

UA

ІНСТРУКЦІY З ЕКСПЛУАТАЦІY

Панель керування

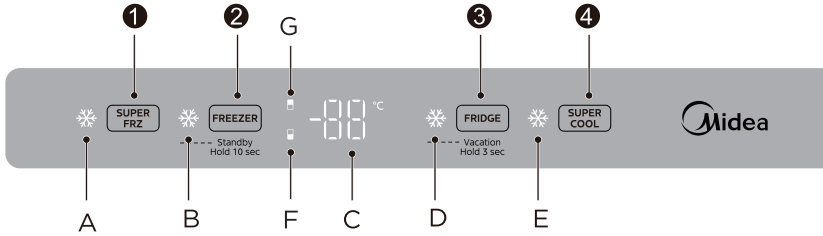

Індикатор/дисплейний екран		Кнопка	
A	Індикатор суперзамороження	**1**	Суперзамороження
B	Індикатор режиму очікування	**2**	Контроль температури морозильноγ камери/ режим очікування
C	Зона відображення температури	**3**	Контроль температури холодильноγ камери/ режим відпустки
D	Індикатор режиму відпустки	**4**	Швидке охолодження
E	Індикатор швидкого охолодження		
F	Індикатор морозильноγ камери		
G	Індикатор холодильноγ камери		

Не використовуйте гострі предмети для роботи з панеллю керування. Вони можуть подряпати або пошкодити панель керування.

Дисплей

- Під час першого ввімкнення живлення активуєтьcя увесь дисплейний екран протягом 3 секунд, лунатиме сигнал запуску, а потім прилад перейде до нормального режиму роботи. (Температура холодильноγ та морозильноγ камер при першому запуску буде встановлена на рівні 5/-20°C).
- Відображення коду помилки, коли є несправність (циклічне відображення, зокрема дивіться сповіщення про помилку). (Код помилки відображаєтьcя лише 30 хвилин після ввімкнення живлення або в режимі відображення помилки), а задана температура холодильноγ камери або встановлений спеціальний режим будуть відображатися, коли несправності немає.
- Коли дверцята холодильника будуть закриті після відчинення, дисплей світитиметьcя. Якщо дверцята холодильника будуть закриті, дисплейний екран згасне протягом 40 секунд, якщо не буде виконано жодноγ операціγ. Коли дисплейний екран вимкнений, натисніть будь-яку клавішу, панель керування засвітиться, і тоді можна буде здійснювати налаштування.

UA

Налаштування температури

- Під час встановлення температури охолодження натисніть FRIDGE один раз, значення температури зменшиться на 1. Коли температура досягне 2 °C, натисніть один раз кнопку контролю температури холодильноγ камери та встановіть температуру холодильноγ камери на 8 °C. наступним чином:

- Під час встановлення температури морозильноγ камери натисніть FREEZER один раз, значення температури зменшиться на 1. Коли температура досягне -24 °C, натисніть один раз кнопку контролю температури морозильноγ камери, і температура морозильноγ камери буде встановлена на -16 °C. наступним чином:

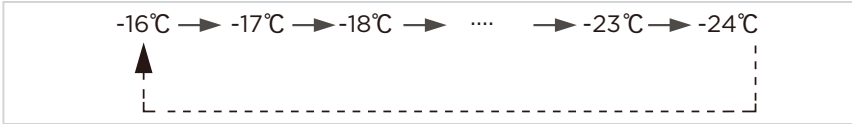

Режим суперохолодження

- Натисніть кнопку SUPER COOL, увімкнеться індикатор швидкого охолодження, і після блокування екрану увійде у режим швидкого охолодження. Холодильна камера працюватиме в режимі швидкого охолодження, та буде встановлена температура 2 °C;
- Функція швидкого охолодження автоматично зупиниться через 6 годин або через 60 хвилин після досягнення точки зупинки, або після натиснення кнопки швидкого охолодження, або виконання дій із контролю температури охолодження, після чого індикатор швидкого охолодження згасне, і встановлена температура у холодильному відділення почне відновлюватися до стану, що був встановлений до запуску швидкого охолодження або до новоγ встановленоγ температури.

UA

Режим суперзамороження

- Натисніть кнопку SUPER FRZ, увімкнеться індикатор замороження, і після блокування екрану запуститься режим заморозки. Морозильна камера працюватиме в режимі суперзамороження при заданій температурі -24 °C.
- Режим суперзамороження буде автоматично вимкнено через 40 годин роботи, або після натиснення кнопки суперзамороження в режимі суперзамороження або після виконання регулювання температури морозильноγ камери, тоді індикатор суперзамороження згасне, а встановлена температура морозильноγ камери повернеться до попередньо встановленого стану або до новоγ встановленоγ температури.

Режим очікування

- Натисніть і утримуйте кнопку FREEZER протягом 10 секунд, увімкнеться індикатор режиму очікування, і прилад перейде в режим очікування. За винятком індикатора режиму очікування усі інші індикатори дисплея будуть вимкнені; усі інші навантаження будуть вимкнені. Щоб вийти з режиму очікування та відновити звичайне керування, у режимі очікування натисніть і утримуйте кнопку режиму очікування протягом 10 секунд.

Режим відпустки

- Натисніть і утримуйте FRIDGE 3 секунди, увімкнеться індикатор режиму відпустки, прилад увійде у режим відпустки, холодильна камера не буде працювати (без охолодження, з нормальним освітленням), а в морозильній камері буде встановлена температура -20 °C. У режимі відпустки натисніть і утримуйте клавішу контролю температури охолодження протягом 3 секунд, вимкнеться індикатор режиму відпустки, і прилад вийде із режиму відпустки.

Попередження про відкриті дверцята

- Коли дверцята відкриті протягом 120 секунд, лунатиме звуковий сигнал, доки дверцята холодильника не будуть зачинені або не буде натиснута будь-яка клавіша, щоб скасувати звуковий сигнал.

Зберігання після збою електроживлення

- Коли дверцята відкриті протягом 120 секунд, лунатиме звуковий сигнал, доки дверцята холодильника не будуть зачинені або не буде натиснута будь-яка клавіша, щоб скасувати звуковий сигнал.

Відображення помилки

- Наступні попередження, що можуть з’являтися на екрані, вказують на відповідні несправності холодильника. Хоча холодильник все ще може виконувати морозильну функціу з такими несправностями, користувачу слід звернутися до спеціаліста з технічного обслуговування для забезпечення належноу роботи холодильника.

Код помилки	Опис помилки
E1	Несправність датчика температури холодильноу камери
E2	Несправність датчика температури морозильноу камери
E5	Несправність датчика наморозі морозильноу камери
E6	Несправність зв’язку
E7	Несправність датчика температури навколишнього середовища

UA

Поради зі зберігання продуктів

Морозильна камера

- Морозильна камера призначена для зберігання продуктів, заморожених за дуже низьких температур, для довготермінового зберігання заморожених продуктів, а також для створення льоду.
- Використовуйте полиці на дверцятах морозильноγ камери лише для зберігання заморожених продуктів, а не для зберігання гарячих продуктів, призначених для заморожування.
- Не кладіть свіжі та заморожені продукти поряд. Заморожені продукти можуть танути.
- Під час заморожування свіжих продуктів (як-от м’яса, риби чи м’ясного фаршу) діліть γх на порціγ для подальшого приготування.
- Зберігання заморожених продуктів: дотримуйтесь інструкцій, які зазвичай наводяться на упаковці. Якщо інформаціγ на упаковці немаθ, продукти слід зберігати не більше трьох місяців від дати покупки.
- Купуючи заморожені продукти, перевіряйте, що γх заморожено за придатноγ температури, і що пакування не пошкоджено.
- Заморожені продукти слід зберігати у відповідному пакуванні для збереження якості та повертати до морозильноγ камери якомога скоріше.
- Якщо на пакуванні заморожених продуктів помітна волога чи аномальне здуття, вірогідно такі продукти зберігались за неправильноγ температури і тому зіпсувались.
- Період зберігання заморожених продуктів залежить від температури у приміщенні, налаштування термостата, частоти відкривання дверцят морозильноγ камери, типу продуктів і часу, витраченого на транспортування продуктів від магазину до холодильника. Завжди дотримуйтесь інструкцій на пакуванні та ніколи не перевищуйте максимальний час зберігання, вказаний на пакуванні.

UA

Відсік охолодження

- Для зменшення вологості та пов’язаного з нею утворення льоду ніколи не кладіть у холодильник рідину в незакритих контейнерах. Паморозь зазвичай концентруθться на найхолодніших частинах випарника. Зберігання рідини в незакритих контейнерах призводить до того, що розморожування доводиться проводити частіше.
- Ніколи не кладіть теплі продукти в холодильник. Спочатку залишіть γх охолонути за кімнатноγ температури, а тоді покладіть так, щоб забезпечити належну циркуляцію повітря в холодильнику.
- Продукти чи контейнери з продуктами не повинні торкатись задньоγ стінки холодильника, оскільки вони можуть примерзнути до неγ. Не відкривайте регулярно дверцята холодильника.
- М’ясо та чисту рибу (загорнуту в пакет чи полімерну плівку) можна покласти в холодильник та використати протягом 1–2 днів.
- Фрукти та овочі без пакування можна класти у відсік, спеціально призначений для свіжих фруктів та овочів.

УВАГА

Оптимальне налаштування температури для кожноγ камери залежить від температури навколишнього середовища. Наведені вище оптимальні налаштування відповідають температурі навколишнього середовища 25 °C.

Номер	Тип відсіку	Цільова температура зберігання [°C]	Допустимі продукти
1	Холодильна камера	+2 ⩽ x ⩽ +8	Яйця, готова ўжа, упаковані продукти, фрукти та овочі, молочні продукти, торти, напоў та інші продукти, не придатні для заморожування.
2	✳ ✳✳✳ Відділення для замороження з чотирма зірочками	x ⩽ -18	Завдяки потужності і високій швидкості заморожування можна швидко заморожувати та зберігати продукти. Підходить для заморожених свіжих продуктів, таких як морепродукти (риба, креветки, молюски), прісноводні водні продукти та м'ясні продукти. Рекомендована тривалість зберігання протягом 3 ~ 6 місяців, чим довшим буде термін зберігання, тим сильніше погіршаться смакові якості і поживна цінність.
3	✳✳✳ Відділення для замороження з трьома зірочками	x ⩽ -18	З можливістю замороження. Підходить для заморожених свіжих продуктів, таких як морепродукти (риба, креветки, молюски), прісноводні водні продукти та м'ясні продукти. Рекомендована тривалість зберігання не більше 3 місяців.
4	✳✳ Відділення для заморожених продуктів із трьома зірочками	x ⩽ -12	Підходить лише для середньострокового зберігання вже заморожених продуктів, напр., морозива. Рекомендована тривалість зберігання не більше 1 місяця.
5	✳ Відділення для заморожених продуктів з однією зірочкою	x ⩽ -6	Підходить лише для охолодження та короткочасного зберігання невеликих кількостей уже заморожених продуктів. Рекомендована тривалість зберігання не більше 1 тижня.
6	0-зірочок	-6 ⩽ x ⩽ 0	Свіжа свинина, яловичина, риба, курятина, деякі фасовані продукти, що пройшли технологічну обробку, тощо (рекомендовано спожити того ж дня, бажано не пізніше ніж за 3 дні). Частково упаковані продукти, що пройшли технологічну обробку (продукти, не придатні для заморожування).
7	Охолодження	-2 ⩽ x ⩽ +3	Свіжа/заморожена свинина, яловичина, курятина, прісноводні морські продукти тощо (7 днів за температури нижче 0°C, якщо ж температура перевищує 0°C, то рекомендується спожити того ж дня, бажано не пізніше ніж за 2 дні). Морські продукти 15 днів за температури нижче 0°C, не рекомендується зберігати, якщо температура перевищує 0°C.
8	Свіжі продукти	0 ⩽ x ⩽ +4	Свіжа свинина, яловичина, курятина, готова ўжа тощо (рекомендується спожити того ж дня, бажано не пізніше ніж за 3 дні).
9	Вино	+5 ⩽ x ⩽ +20	Червоне вино, біле вино, ігристе вино тощо.

UA

УВАГА

Зверніть увагу на інструкцію виробника на упаковці. Зберігайте різні продукти відповідно до відсіків чи цільової температури зберігання придбаних продуктів.

ЧИЩЕННЯ ТА ДОГЛЯД

Розморожування

- Холодильник створено за принципом повітряного охолодження, тож він обладнаний функцією автоматичного розмороження. Іней, що утворюється через зміну сезону або температури, також можна видалити вручну, від'єднавши прилад від електромережі та витерши сухим рушником.

Чищення лотка на дверцятах

- Двома руками стисніть лоток і потягніть його вперед, щоб витягнути у напрямку відповідно до стрілки на зображенні нижче.
- Після очищення вийнятого лотка ви можете відрегулювати висоту його встановлення відповідно до своуx побажань.

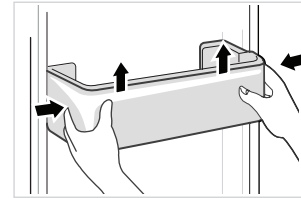

Чищення скляноу полиці

- Оскільки всередині, там де полиці торкаються задньоу стінки холодильника, знаходяться обмежувачі, спочатку треба підняти полиці, а тоді вже виймати.
- Переставте чи почистіть полиці відповідно до потреб.

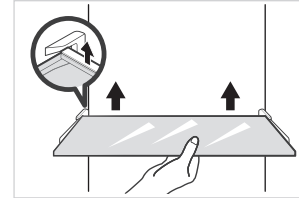

Чищення ящика для овочів та фруктів

- Дістаньте з ящика весь вміст. Візьміться за ручку ящика та тягніть до упору.
- Підніміть ящик та повністю його витягніть.

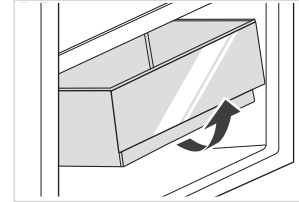

UA

Вимкнення електроживлення:

У випадку вимкнення електроживлення, навіть якщо не йдеться про літній сезон, продукти харчування, що перебувають всередині приладу, можуть зберігати свіжість протягом декількох годин. При вимкненні електроживлення необхідно зменшити частоту відчиняння дверцят і не класти до приладу додаткові свіжі продукти.

Довготривале невикористання:

Необхідно від'єднати прилад від електроживлення і потім очистити. Дверцята необхідно залишати відчиненими для уникнення утворення запаху.

⚠ ОБЕРЕЖНО

Після запуску прилад повинен працювати безперервно. Бажано не переривати роботу приладу, інакше це може скоротити його термін служби.
У разі збою живлення продукти можуть зберігатися декілька годин навіть влітку. Рекомендується зменшувати частоту відкривання дверей.

UA

УСУНЕННЯ НЕСПРАВНОСТЕЙ

Наведені нижче прості проблеми можуть бути вирішені користувачем. Якщо вирішити проблему не вдається, зателефонуйте до служби післяпродажного обслуговування.

Проблема	Можливі причини	Вирішення
Холодильник не працює	Джерело живлення не ввімкнено, а вилка не вставлена щільно. Низька напруга, збій живлення або розрив ланцюгу.	Щільно вставте вилку шнура живлення в розетку. Перевірте електропостачання житла.
Світло в холодильнику не горить	Прилад не ввімкнено. Пошкоджена лампа.	Від'єднайте та знову підключіть вилку шнура живлення до розетки. Замініть лампу на нову.
Фрукти або овочі заморожені	Їжу розташували у задній частині холодильника? Ділянка біля задньої стінки мають найнижчу температуру. Фрукти або овочі зберігаються в зоні свіжості/охолодження.	Не розташовуйте продукти, які можуть легко заморозитися, в задній частині холодильного відділення. Зона свіжості/охолодження призначена лише для м'яса/риби.
Холодильна/морозильна камера переохолоджується	Регулювання температури встановлено неправильно.	Встановіть вищу температуру.
Компресор працює занадто довго	Висока температура навколишнього середовища призводить до тривалого часу роботи. Покладено занадто багато продуктів за один раз. Їжа покладена у прилад ще до того, як вона охолоне. Надто часте відкривання дверей. Шар наморозі всередині занадто товстий.	Це — нормальне явище. Не кладіть забагато продуктів одночасно. Зачекайте, поки їжа охолоне, перш ніж класти їх у прилад. Не відкривайте двері занадто часто. Проведіть розмороження.
Дверцята не зачиняються належним чином	У дверцятах застрягли якісь предмети. Покладено забагато продуктів. Деформовано ущільнення дверей.	Не кладіть занадто багато продуктів. Стабільно розташуйте прилад. Нагрійте, а потім охолодіть ущільнювач дверцят, щоб відновити його властивості (скористайтесь для нагрівання феном чи гарячою водою).
Зовнішня стінка гаряча	Коли прилад працює, тепло розсіюється назовні через металеві трубки, розташовані всередині шафи. Висока температура навколишнього середовища влітку призводить до підвищення температури зовнішньої стінки.	Вища температура на зовнішній стінці є нормальним явищем. Збільшіть простір для розсіювання тепла або розташуйте прилад у провітрюваному та прохолодному місці.
Поперечні або вертикальні балки гарячі	Усередині балок є металеві трубки, і тепло, що виділяється з трубок, запобігає утворенню конденсату.	Це — нормальне явище.
Запахи	Зіпсована їжа Їжа з сильними запахами Внутрішня частина відділення брудна.	Проведіть очищення і вийміть усі зіпсовані продукти. Переконайтеся, що їжа з сильним запахом загорнута герметично. Очистіть внутрішню частину відділення.
Фактична температура відрізняється від заданої	Якщо ви покладете у пристрій теплу їжу, температура тимчасово підвищиться. Після встановлення нової температури потрібен деякий час, щоб температура у відділенні досягла встановленої температури, якщо дверцята не будуть відчинені. Після стабілізації температури фактичні значення температури в різних місцях усередині відділення можуть відрізняються з відхиленням приблизно ±3°C.	Це — нормальне явище. Зачекайте деякий час, перш ніж перевіряти фактичну температуру.
Зовні утворюється конденсат	При високій вологості у приміщенні може утворюватися конденсат.	Це — нормальне явище. Витріть конденсат сухою тканиною.

UA

Проблема	Можливі причини	Вирішення
Усередині холодильника та ящиків утворюється конденсат	Холодильник підтримує високу вологість, щоб овочі та інші продукти були свіжими. У кімнаті занадто висока вологість, і дверцята часто відкриваються. Ущільнення дверцят не герметичні.	Витріть конденсат сухою тканиною. Не відкривайте дверцята так часто або не тримайте ґх відкритими занадто довго. Перевірте ущільнення дверцят, очистіть його або виправте його положення.
Наморозь навколо вентиляційних отворів	Дверцята не закриті належним чином. Ущільнення дверцят не герметичні.	Стежте, щоб продукти не блокували двері. Перевірте ущільнення дверцят, очистіть його або виправте його положення.
Важко відкрити двері	Різниця тиску повітря всередині та зовні відділення іноді може ускладнювати відкриття дверцят морозильноґ камери.	Зачекайте кілька секунд, а потім спробуйте повільно відкрити двері.
Неможливо приготувати кубики льоду (лише в моделях з льодогенератором)	Не ввімкнено функцію приготування льоду. Вода не надходить у прилад. Водопровідна труба маеˆ перегини. З'еˆднання водопровідноґ труби встановлено неправильно. Тиск води занадто низький.	Увімкніть льодогенератор. Перевірте, чи включено подачу води. Вирівняйте заломи. Перевірте підключення води. Перевірте тиск подачі води та чи не забитий фільтр.

Умови, що стосуються інтервалу розморожування

Температура навколишнього середовища	Інтервал між двома циклами розморожування	Час	Специфічні умови
32 °C	Мінімум два інтервали розморожування (△ td-min)	12 год.	Інтенсивне використання, часте відчиняння дверей
	Максимум два інтервали розморожування (△ td-max)	96 год.	Низька вологість, дверцята не відкриваються і не було встановлено спеціальний режим

UA

Під час звичайного використання холодильника можна почути певні звуки, які не впливають на його функціонування.

Звуки, виникненню яких можна легко запобігти:

- Шум, спричинений нерівним розташуванням приладу — відрегулюйте положення за допомогою регульованих поворотних передніх ніжок. Крім того, підкладіть під задні коліщатка підкладки з м'якого матеріалу, особливо якщо прилад розміщено на плитці.
- Якщо прилад торкаеˆться сусіднього предмета меблів — відсуньте від нього холодильник.
- Скрипіння ящиків або полиць — вийміть і поставте назад ящик або полицю.
- Звуки дзвону від пляшок — відсуньте пляшки одна від одноґ.

Ви чуєте ці незвичні звуки, наведені нижче? Зазвичай ці звуки є нормальними.

КЛАЦАННЯ: Деякі електричні деталі холодильника, такі як електричний клапан, створюють цей шум під час роботи. Це — нормальне явище.

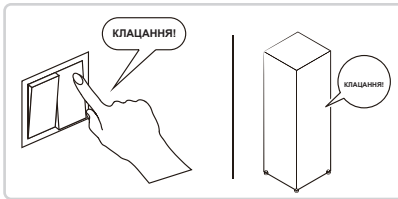

ШИПІННЯ: Коли холодоагент надходить у випарник, він видає такий шум. Це — нормальне явище.

ГУДІННЯ: Компресор може створювати гудіння під час роботи, особливо чутними таке гудіння може бути при початку та припиненні роботи. Це — нормальне явище.

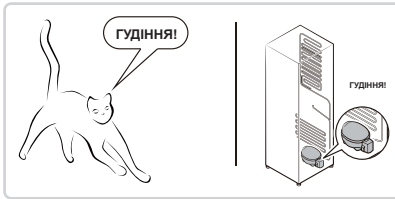

ТОРОХТІННЯ: Двигун вентилятора в холодильнику з функцією No frost буде видавати такий шум при роботі. Це — нормальне явище.

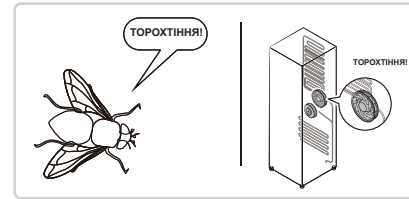

БУЛЬКАННЯ: Холодоагент, що протікає по трубах у холодильнику, створює цей шум. Це — нормальне явище.

ТРІЩАННЯ: Тріск або звук розбитого льоду: загальна структура холодильника, наморозь у повітропроводі створюють такі звуки під час температурного розширення і скорочення. Це також є нормальним фізичним явищем.

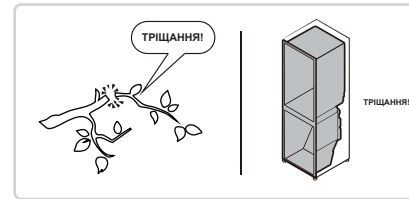

UA

ДОДАТОК

У відповідності до нового європейського стандарту

Доступні для замовлення деталі з наведеного нижче списку можна отримати через сервісний центр

Доступна для замовлення деталь	Ким надається	Мінімальний час постачання
Термостати	Спеціалісти з техобслуговування	Принаймні через 7 років після виходу на ринок останньоγ моделі
Температурні датчики	Спеціалісти з техобслуговування	Принаймні через 7 років після виходу на ринок останньоγ моделі
Друковані плати	Спеціалісти з техобслуговування	Принаймні через 7 років після виходу на ринок останньоγ моделі
Джерела світла	Спеціалісти з техобслуговування	Принаймні через 7 років після виходу на ринок останньоγ моделі
Дверні ручки	Професійні ремонтники і кінцеві користувачі	Принаймні через 7 років після виходу на ринок останньоγ моделі
Дверні петлі	Професійні ремонтники і кінцеві користувачі	Принаймні через 7 років після виходу на ринок останньоγ моделі
Лотки	Професійні ремонтники і кінцеві користувачі	Принаймні через 7 років після виходу на ринок останньоγ моделі
Кошики	Професійні ремонтники і кінцеві користувачі	Принаймні через 7 років після виходу на ринок останньоγ моделі
Ущільнювачі дверцят	Професійні ремонтники і кінцеві користувачі	Принаймні через 10 років після виходу на ринок останньоγ моделі

UA

Шановний покупець!

1. Якщо ви бажаєте повернути або замінити свій виріб, будь ласка, зверніться до магазина, в якому ви його придбали.

(Необхідно мати при собі рахунок-фактуру на придбаний товар)

2. Якщо ваш виріб вийде з ладу і матиме потребу у ремонті, зв'яжіться з постачальником післяпродажного обслуговування.

УВАГА

Інформацію про модель із бази даних виробів та ідентифікатор моделі можна отримати за посиланням, зісканувавши QR-код, що може знаходитись на етикетці з інформацією про енергоефективність виробу.
Додаткову інформацію щодо енергоефективності виробу шукайте за номером моделі на вебсайті https://ec.europa.eu.
Назву моделі можна знайти на паспортній табличці приладу.

MINNATDORCHILIK XATI

Midea'ni tanlaganingiz uchun rahmat! Yangi Midea mahsulotidan foydalanishdan oldin yangi jihozingizning xavfsiz usulda taklif qilingan xususiyatlar va funksiyalarini ishlatish uchun bu qo'llanmani diqqat bilan o'qing.

MUNDARIJA

UZ

XUSUSIYATLAR

Mahsulot modeli	MDRE413FGE
Yangi mahsulotlarni saqlash bo'lmasi hajmi	219L
Muzlatilgan mahsulotlarni saqlash hajmi	88L
Muzdan eritish turi	Muzlatmaydi
Harorat oshishi vaqti	15st
Muzlatish sig'imi	4kg/24st

UZ

MAHSULOTNING QISQACHA SHARHI

Qismlar nomi

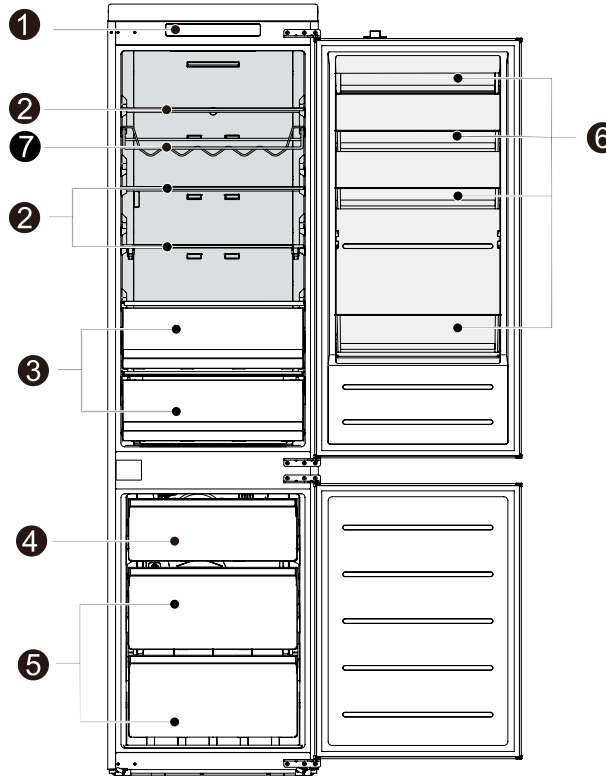

1	Harorat boshqaruvi	**5**	Katta tortma
2	Oyna tokcha	**6**	Eshik novi
3	Meva va sabzavotlari qutisi	**7**	Po'lat simdan vino tokchasi (ixtiyoriy)
4	Kichik tokcha		

DIQQAT

Yuqoridagi rasm faqat ma'lumot uchun berilgan. Haqiqiy sozlash mahsulotning o'zi yoki distribyutor bayonotiga bog'liq bo'ladi.

UZ

MAHSULOTNI O'RNATISH

O'rnatish ko'rsatmasi

Iqlim sinfiga ega sovitish jihozlari uchun

- Iqlim sinfiga bog'liq ravishda mazkur sovitish jihozi quyidagi jadvalda belgilanganidek tashqi harorat diapazonida ishlatish uchun mo'ljallangan.
- Iqlim sinfi nominal plastinada topilishi mumkin. Jihoz maxsus diapazondan tashqaridagi haroratlarda to'g'ri ishlamasligi mumkin.
- Jihoz yorlig'ida iqlim sinfini topishingiz mumkin.

Samarali harorat diapazoni

- Jihoz sinf reytingida belgilangan harorat diapazonida normal ishlatish uchun mo'ljallangan.

Sinf	Belgi	Tashqi harorat diapazoni °C	
		IEC 62552 (ISO 15502)	ISO 8561
Kengaytirilgan mo‘tadil	SN	+ 10 – + 32	+ 10 – + 32
Harorat	N	+ 16 – + 32	+ 16 – + 32
Subtropik	ST	+ 16 – + 38	+ 18 – + 38
Tropik	T	+ 16 – + 43	+ 18 – + 43

UZ

Makon talabi diagrammasi (eshik ochiq bo'lganda va eshik yopiq bo'lganda)

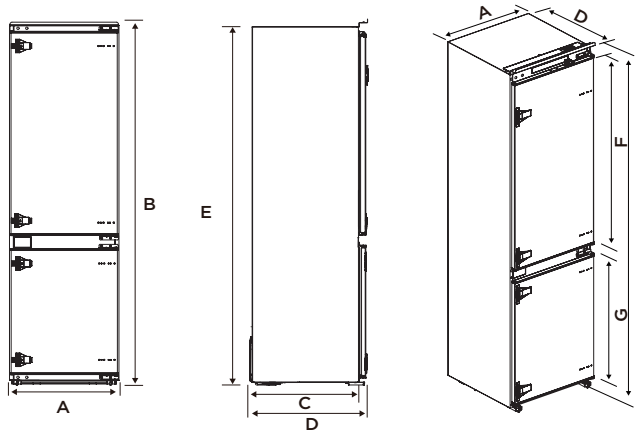

Kenglik	Jami balandliig	Kabinetga mos kelish uchun chuqurlik	Jami chuqurlik	Kabinetga mos kelish uchun balandlik	Sovitkich eshigi balandligi	Muzxona eshigi balandligi
A	B	C	D	E	F	G
540	1977	515	550	1961	1076	706

Eslatma: Barcha o'lchamlar mm da.

UZ

Kabinetga o'rnatish

Bosqichlar:

- Kabinet o'lchami talabi.

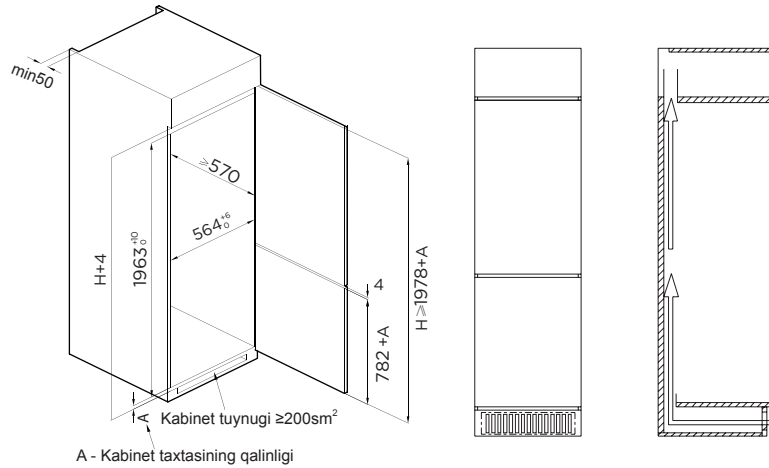

- Sovitkichni kabinetga bosing va tepadagi to'siqning qirrasi kabinetning yuqori qirrasiga butunlay tegishiga ishonch hosil qiling.
- Suyab qo'yuvchi oyoqning cheklovchi halqasi kabinetning pastki qirrasiga butunlay tegsin.

UZ

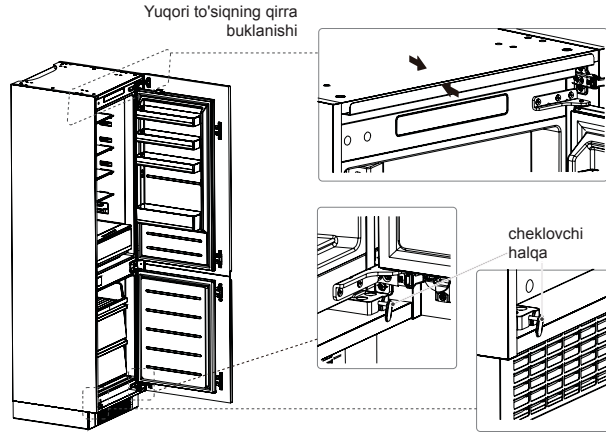

- Oyoqni vintlar bilan suyab qo'yishda vint qopqoqlarini o'rnating.

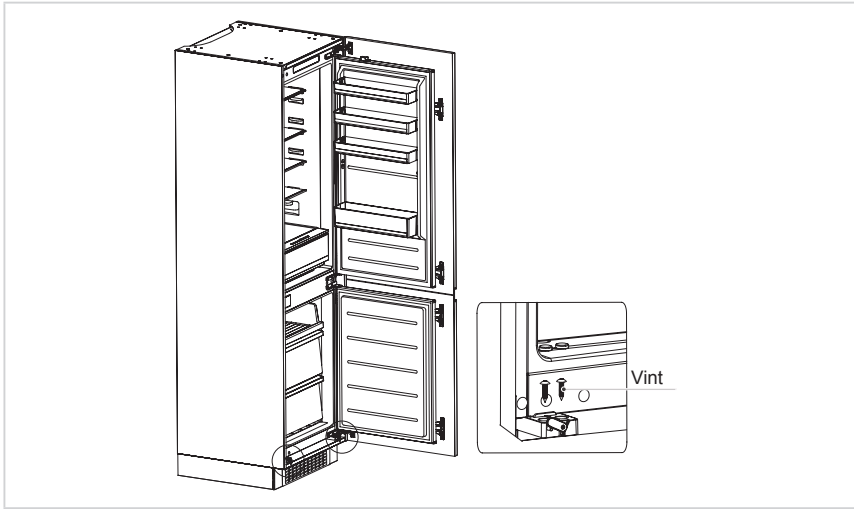

- Kabinet ichining yuqorisiga yuqori to'siqni vintlar bilan mahkamlang, so'ng vint qopqoqlarini o'rnating.

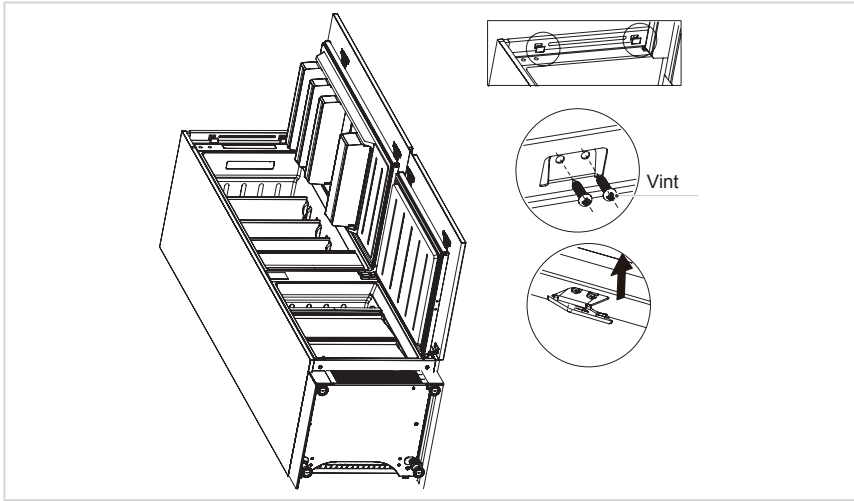

UZ

- Kabinetning pastki eshigini maksimal burchakka oching va sovitkichning pastki eshigini tegishli holatga oching.
- Ichki burchak sovitkichning pastki eshik qirrasi bilan tekislanishiga ishonch hosil qilish uchun blokni surib, kabinetning eshigiga blokni vint bilan mahkamlang va vint qopqoqlarini o'rnating.
- Sovitkichning yuqori eshigini kabinet eshigiga bir xil tarzda mahkamlang.

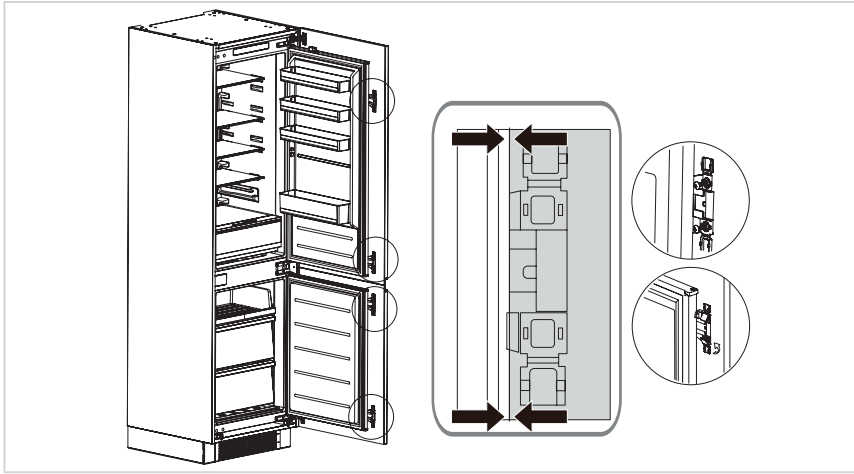

- Zichlagich tasmani aksessuar xaltasidan oling va uni kabinet hamda sovitkich orasida bo'shliqqa bosing. O'rnatish yakunlanadi.

UZ

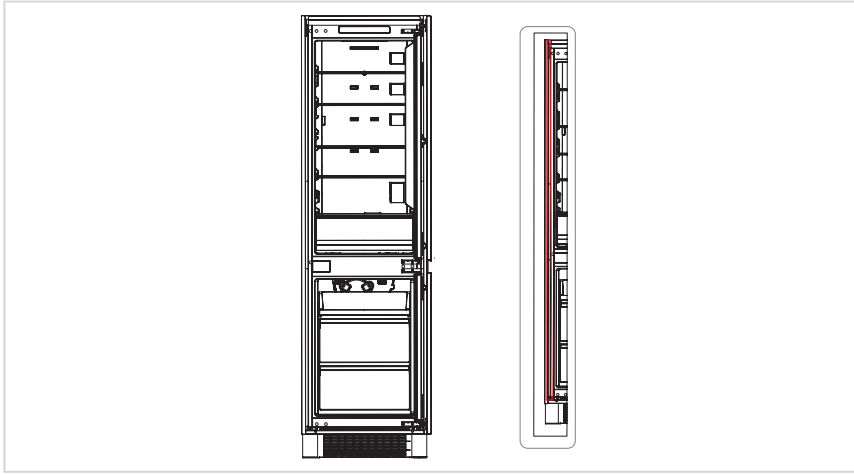

Eshikni almashtirish

Qismlar sovitkichga allaqachon o'rnatilgan (yetkazilganidek):

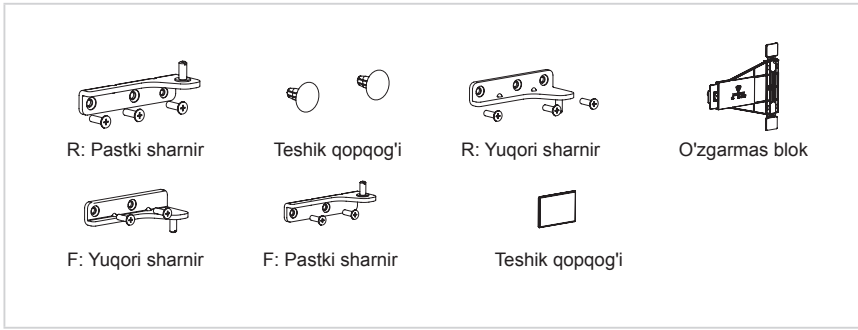

Bosqichlar:

1. Sovitkichni quvvatdan uzing va eshik tokchalaridan barcha obyektlarni olib tashlang.
2. Yuqori sharnir va sovitkich eshigining teshik qopqoqlarini yechib oling.
3. Sovitkich eshigi, pastki sharnir va teshik qoplamasini yechib oling.

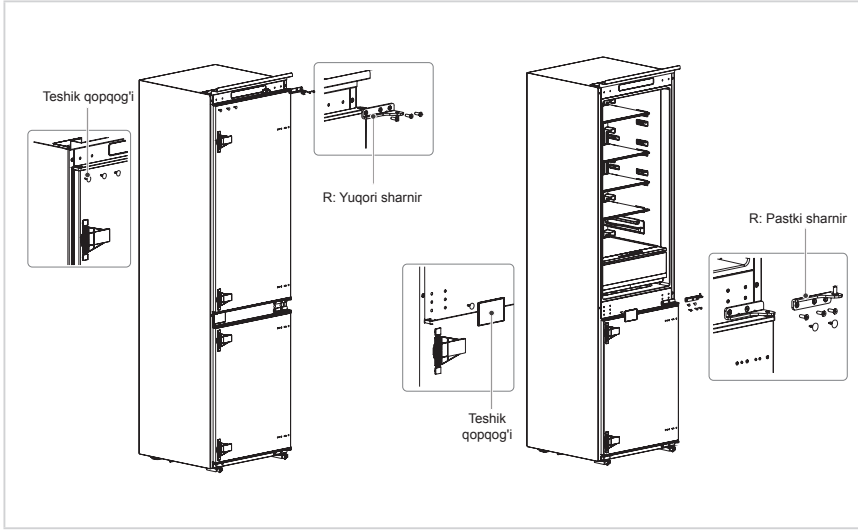

UZ

4. R almashtirish: pastki sharnir va R: yuqori sharnir so'ng ularni quyidagi bosqichlarga muvofiq o'rnating va tepadagi teshik qopqoqlarini o'rnating.
5. Sovitkich eshigining ikkita o'zgarmas blogini yechib oling va ularni 180° buring va ularni sovitkich eshigining boshqa tomoniga o'rnating.

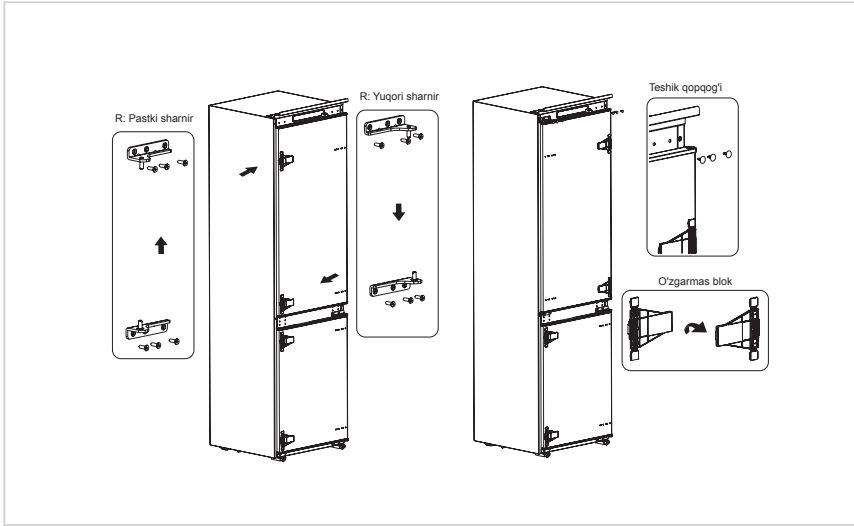

6. Sovitch eshigining yuqori sharniri va kontakt rozetkasini yechib oling.
7. Muzxona eshigi, pastki sharnir va teshik qopqoqlarini yechib oling.

UZ

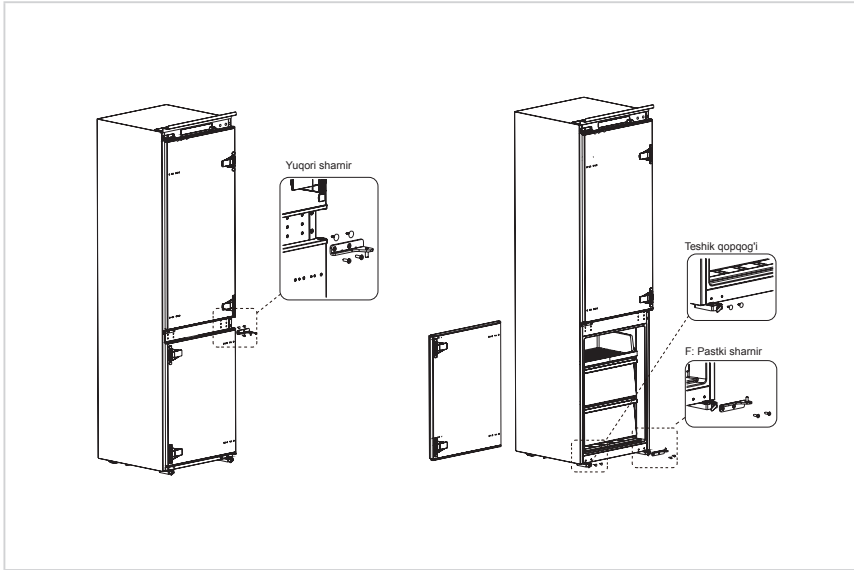

8. F almashtirish: pastki sharnir va F: yuqori sharnir so'ng ularni quyidagi bosqichlarga muvofiq o'rnating va tepadagi teshik qopqog'i va pastki teshik qopqoqlarini o'rnating.
9. Muzxona eshigining ikkita o'zgarmas blogini yechib oling va ularni 180° buring va ularni muzxona eshigining boshqa tomoniga o'rnating.

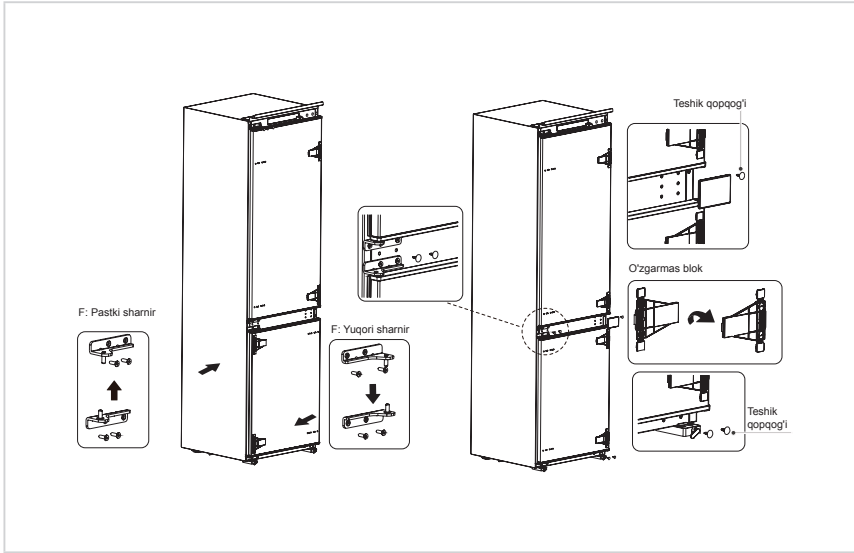

10. Tugatgandan keyingi rasm quyidagidek ko'rsatilgan.

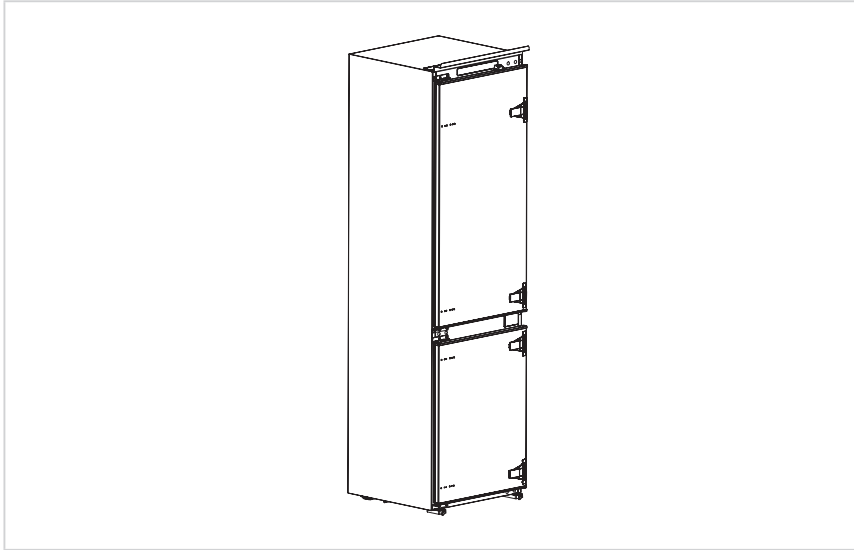

UZ

Jihozni surish

1. Jihozdan barcha masalliqlarni olib tashlang.
2. Quvvat vilkasini chiqaring va jihozning orqasi yoki tepasidagi quvvat vilkasini ilgakka mahkamlab qo'ying.
3. Tokchalar va eshik tutqichi jihozni ko'chirish vaqtida tushib ketmasligining oldini olish uchun yopishqoq tasma bilan qismlarni mahkamlang.
4. Jihozni ikki kishidan ortiq kishi bilan suring. Jihozni uzoq masofaga ko'chirayotganda jihozni yuqoriga qaratib qo'ying.
5. Jihozni o'rnatgandan keyin quvvat vilkasini rozetkaga qayta ulang.

DIQQAT

Ishlashdan oldingi ehtiyot choralari:
O'zgartirish kiritishdan oldin sovitkich quvvatdan uzilishi kerak.
biror tan jarohatining oldini olish uchun ehtiyot choralari ko'rilishi kerak.

Chiroqni o'zgartirish

- LED chiroqlarini almashtirish va unga texnik xizmat ko'rsatish ishlab chiqaruvchi, uning xizmat ko'rsatuvchi agenti yoki shu kabi malakali shaxs tomonidan amalga oshirilishi belgilangan.

Bu mahsulot yorug'lik manbasi samaradorligi sinfini (G) o'z ichiga oladi.

DIQQAT

Quvvat ta'minoti kabelini (yoki vilka) rozetkaga ulagandan keyin jihozga mahsulotlarni qo'yishdan oldin 2 yoki 3 soat kuting. Jihoz to'liq sovitilishidan oldin mahsulotlarni joylab qo'ysangiz, mahsulotingiz aynib qolishi mumkin.

UZ

Energiyani tejash bo'yicha maslahatlar

- Jihozni pechlar, radiatorlar yoki boshqa issiqlik manbalari yaqiniga joylamang. Agar tashqi harorat yuqori bo'lsa, kompressor yanada tez-tez va uzoq yuradi, natijada energiya sarfining oshishiga sabab bo'ladi.
- Jihozning asosi, jihozning yon tomonlari va uning orqasida yetarlicha shamollatish mavjud bo'lishini ta'minlang. Shamollatish tuynuklarini yopib qo'ymang.
- “O'rnatish” bobidagi makon o'lchamlariga ham amal qiling.
- Tortmalar, javonlar va tokchalarning tasvirda ko'rsatilganidek joylashishi energiyadan eng samarali foydalanishni taklif qiladi va imkoni boricha uzoqroq saqlanishi mumkin. Haroratni barqaror ushlab turish va energiyani tejash uchun barcha tortmalar va tokchalar jihozda bo'lishi kerak.
- Kattaroq saqlash joyiga erishish (masalan, kattaroq sovitilgan/muzlatilgan mahsulotlar) uchun o'rtadagi tortmalar olib tashlanishi mumkin. Tepadagi va pastki tortmalar va tokchalar kerak bo'lganda olib tashlanishi kerak.
- Tekis to'ldirilgan sovitkich/muzlatkich bo'lmasi energiyadan optimal foydalanishga hissa qo'shadi. Shunday qilib bo'sh yoki yarim bo'sh bo'lmalardan saqlaning.
- Iliq taomni sovitkich/muzlatkichga joylashdan oldin uni soviting. Oldindan sovitilgan mahsulotlar energiya samaradorligini oshiradi.
- Sovitkichda muzlatilgan mahsulotlar muzdan erishiga imkon bering. Muzlatilgan mahsulotlarning sovuqligi sovitkich bo'lmasidagi energiya sarfini kamaytiradi va natijada energiya samaradorligini oshiradi.
- Sovuqlik yo'qotilishini kamaytirish uchun eshikni imkoni boricha qisqa muddatga oching. Eshikni qisqa muddatga ochish va uni to'g'ri yopish energiya sarfini kamaytiradi.
- Eshiklar to'g'ri yopilishi va energiya sarfi keraksiz oshib ketmasligi uchun jihozning eshik zichlagichlari mukammal darajada but bo'lishi kerak.

ISHLATISH KO'RSATMALARI

Boshqaruv paneli

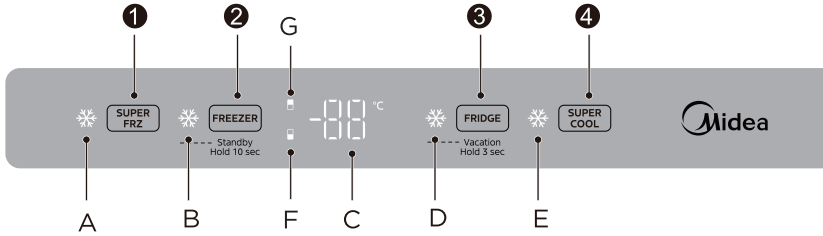

Chiroq/displey ekrani		Tugma	
A	Super muzlatish indikator chirog'i	**1**	Super muzlatish
B	Kutish rejimi indikator chirog'i	**2**	Muzxona haroratini boshqarish/Kutish rejimi
C	Harorat displeyi maydoni	**3**	Sovitkich haroratini boshqarish/tanaffus rejimi
D	Tanaffus indikator chirog'i	**4**	Super sovitish
E	Super sovitish indikator chirog'i		
F	Muzxona indikator chirog'i		
G	Sovitkich indikator chirog'i		

UZ

Boshqaruv panelini ishlatish uchun o'tkir jismlardan foydalanmang. Ular boshqaruv panelini tirnashi yoki shikast yetkazishi mumkin.

Displey

- Birinchi marta quvvatga ulaganda displey 3 soniya yonadi, ishga tushish qo'ng'irog'i chalinadi va so'ng normal ishlash displeyiga kiradi; (Sovitkich va muzxonaning harorati birinchi martada 5/-20°C ga sozlanadi).
- Nosozlik bo'lganda nosozlik kodi ko'rsatiladi (aylana displey, bunda xato signaliga qarang); (Nosozlik displeyi rejimida quvvatni ulashdan oldin nosozlik kodi faqat 30 daqiqa chiqadi) va sovitkich xonasining o'rnatilgan harorati yoki sozlangan maxsus rejim nosozlik bo'lmaganda chiqadi.
- Sovitkich eshigi ochish uchun yopilsa, displey plastinasi yorqin bo'ladi; Sovitkich eshigi yopilganda displey paneli ishlamasdan 40 soniya ichida ajraladi; Displey paneli o'chirilganda istalgan tugmani bosing, displey paneli yonadi va faylni rostlash mumkin.

Haroratni sozlash

- Sovitkich haroratini sozlashda FRIDGE tugmasini bir marta bosing, harorat qiymati 1 ga kamayadi; Harorat 2°C yetsa, sovitkich haroratini boshqarish tugmasini bir marta bosing va sovitkich haroratini 8°C ga sozlang. Bu quyidagicha:

- Muzxona haroratini sozlashda FREEZER tugmasini bir marta bosing, harorat qiymati 1 ga kamayadi; Harorat -24°C yetsa, muzxona haroratini boshqarish tugmasini bir marta bosing va muzlatkich kamerasi -16°C ga sozlanadi. Bu quyidagicha:

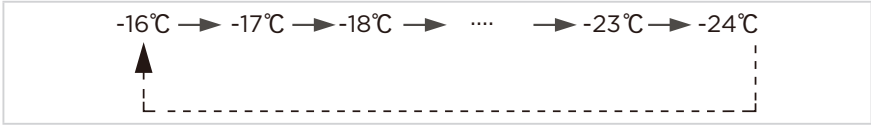

Super sovitish rejimi

- SUPER COOL Tugmasini bosing, super sovitish indikator chirog'i yonadi va qulflagandan keyin super sovitish rejimiga kiradi. Sovitkich super sovitish rejimida ishlaydi va sozlangan harorat 2°C bo'ladi;
- To'xtash nuqtasiga yetgandan keyin yoki super sovitish rejimi tugmasi bosilib yoki sovitkich haroratini boshqarish amalidan keyin 6 soat yoki 60 daqiqa super sovitish rejimidan avtomatik chiqadi, super sovitish rejimi to'xtaydi, super sovitish chirog'i o'chadi va sovitkichning sozlangan harorati super sovitishdan oldingi holat yoki yangi sozlangan haroratga tiklanadi.

UZ

Super muzlatish rejimi

- SUPER FRZ tugmasini bosing, sovitkich chirog'i yonadi, qulflanadi va sovitish rejimiga kiradi; Sovitkich super muzlatish rejimida ishlaydi va sozlangan harorat -24°C bo'ladi;
- Avtomatik chiqish uchun super muzlatish rejimini 40 soat ishga tushiring yoki super muzlatish rejimida super muzlatish tugmasini bosing yoki super muzlatish rejimidan chiqish uchun muzxona haroratini rostlash amalini bajaring, super muzlatish chirog'i o'chadi va sovitkichning sozlangan harorati oldindan sozlangan holat yoki yangi sozlangan haroratga qaytadi.

Kutish rejimi

- FREEZER Tugmasini 10 soniya bosib turing va kutish rejimi indikator chirog'i yonadi va kutish rejimiga kiradi. Kutish indikatoridan tashqari displey panelining boshqa dispey chiroqlari o'chadi; Barcha boshqa chiroqlar o'chadi; Kutish rejimida kutish rejimi tugmasini kutish rejimidan chiqish uchun 10 soniya tutib turing va normal boshqaruvga qaytadi.

Tanaffus rejimi

- FRIDGE tugmasini 3 soniya uzoq bosing, tanaffus rejimi indikator chirog'i yonadi, tanaffus rejimiga kiradi, sovitkich yopiladi (sovitish yo'q, chiroq normal boshqariladi) va muzxonaning sozlangan harorati -20°C. Tanaffus rejimida sovitkich haroratini boshqarish tugmasini 3 soniya uzoq bosing, tanaffus rejimi indikator chirog'i o'chadi va tanaffus rejimidan chiqadi.

Ochish ogohlantirishi

- Eshik 120 soniya ochilganda sovitkich eshigi yopilguncha signal chalinadi yoki signalni bekor qilish uchun istalgan tugmani bosing.

Elektr toki o'chganida saqlash

- Eshik 120 soniya ochilganda sovitkich eshigi yopilguncha signal chalinadi yoki signalni bekor qilish uchun istalgan tugmani bosing.

Xatoni ko'rsatish

- Displeyda paydo bo'ladigan quyidagi ogohlantirishlar sovitkichning tegishli nosozligini ko'rsatadi. Sovitkich hamon muzlatish funksiyasiga ega bo‘lsa ham, foydalanuvchi ta’mirlash uchun texnik xizmat ko‘rsatish bo‘yicha mutaxassis bilan bog‘lanib, muzlatkchning odatiy ishlashini ta’minlash kerak.

Xato kodi	Xato ta'rifi
E1	Sovitkich harorati datchigi nosoz
E2	Muzlatkich harorati datchigi nosoz
E5	Muzxona muz datchigi nosoz
E6	Aloqa nosozligi
E7	Tashqi harorat datchigi nosozligi

UZ

Mahsulotlarni saqlash bo'yicha maslahatlar

Muzlatkich bo'lmasi

- Muzlatkich muzlatilgan mahsulotlarni juda past haroratda saqlash, muzlatilgan mahsulotlarni uzoq muddat saqlash va muz hosil qilish uchun mo'ljallangan.
- Muzlatkich eshigidagi tokchalardan muzlatish uchun mo'ljallangan issiq mahsulotlarni saqlash uchun emas, muzlatilgan mahsulotlarni saqlash uchun foydalaning.
- Yangi va muzlatilgan mahsulotlarni ketma-ket qo'ymang. Muzlagan mahsulot erib ketishi mumkin.
- Yangi mahsulotlarni muzlatishda (masalan, go'sht, baliq yoki maydalangan go'sht) ularni bir vaqtda ishlatish mumkin bo'lgan kichik qismlarga bo'ling.
- Muzlatilgan mahsulotlarni saqlash: amal qilinishi zarur bo'lgan ko'rsatmalar odatda qadoqlarda ko'rsatiladi. Agar qadoqlarda ma'lumot bo'lmasa, xarid qilish sanasidan boshlab mahsulotlar uch oydan uzoqroq muddat saqlanmasligi kerak.
- Muzlatilgan mahsulotlarni xarid qilishda u mos haroratda muzlatilgani va qadog'iga shikast yetmaganiga ishonch hosil qiling.
- Muzlatilgan mahsulotlar sifatini saqlash uchun mos qadoqlarda saqlanishi va imkoni boricha tezroq muzlatkich bo'lmasiga qaytarilishi kerak.
- Agar muzlatilgan mahsulotlar qadog'i namlik yoki noodatiy shishlarni ko'rsatsa, u xato haroratda saqlangan va tarkibi buzilgan bo'lishi mumkin.
- Muzlatilgan mahsulotlarning saqlash vaqti xona harorati, termostat sozlamasi, muzlatkich eshigining ochilish chastotasi, mahsulot turi va mahsulotni do'kondan uygacha olib kelishga ketgan vaqtga bog'liq bo'ladi. Har doim qadoqdagi ko'rsatmalarga amal qiling va hech qachon qadoqdagi maksimal saqlash vaqtidan oshirib yubormang.

Sovitish bo'lmasi

- Namlik va keyingi muz to'planishini kamaytirish uchun hech qachon suyuqlikni zichlanmagan idishlarda sovitkichga solmang. Muz bug'latkichning eng sovuq qismlarida to'planishga moyil bo'ladi. Usti yopilmagan suyuqliklarni saqlash yanada tez-tez muzdan eritishga zaruratni keltirib chiqaradi.
- Hech qachon iliq mahsulotlarni sovitkichga solmang. Ular oldin xona haroratida sovishi va sovitkichda mos havo aylanishini ta'minlash uchun unga joylanishi kerak.
- Mahsulotlar yoki mahsulot idishlari sovitkichning devoriga tegmasligi kerak, chunki ular devorni muzlatishi mumkin. Sovitkichning eshigini muntazam ochib yurmang.
- Go'sht va toza baliqni (plastik qadoq yoki plastik zarqog'ozga joylangan) sovitkichga solish mumkin, bu 1-2 kunda ishlatilishi mumkin.
- Qadoqsiz meva va sabzavotlar yangi meva va sabzavotlar uchun mo'ljallangan qismga joylashtirilishi mumkin.

DIQQAT

Har bir bo'lmaning optimal harorat sozlamasi tashqi haroratga bog'liq bo'ladi. Optimal haroratdan yuqori harorat tashqi harorat 25 °C ga asoslanadi.

Tartib	Bo'lmalar TURI	Mo'ljaldagi saqlash harorati [°C]	Mos mahsulot
1	Sovitkich	+2 ⩽ x ⩽ +8	Tuxumlar, pishirilgan mahsulotlar, qadoqlangan mahsulotlar, mevalar va sabzavotlar, sut mahsulotlari, tortlar, ichimliklar va muzlatib bo'lmaydigan boshqa mahsulotlar.
2	✳ ✳✳✳ To'rt yulduzli muzlatish	x ⩽ -18	Muzlatish sig'imi bilan tezkor muzlatish tezligi tezkor muzlashi va mahsulotni saqlashi mumkin. Muzlatilgan yangi mahsulot, masalan, dengiz mahsulotlari (baliq, krevetka, qisqichbaqa), chuchuk suv mahsulotlari va go'sht mahsulotlarini saqlash uchun mos keladi. 3 ~ 6 uchun tavsiya etiladi, saqlash vaqti qanchalik uzoq bo'lsa, ta'm hamda ozuqaviylik darajasi shuncha past bo'ladi.
3	✳✳✳ Uch yulduzli muzlatish	x ⩽ -18	Muzlash sig'imi bilan. Muzlatilgan yangi mahsulot, masalan, dengiz mahsulotlari (baliq, krevetka, qisqichbaqa), chuchuk suv mahsulotlari va go'sht mahsulotlarini saqlash uchun mos keladi. 3 oydan ortiq saqlash tavsiya etilmaydi.
4	✳✳ Ikki yulduzli muzlatish	x ⩽ -12	Allaqachon muzlatilgan mahsulot, masalan, muzqaymoqni o'rta muddat davomida saqlash uchun mos keladi. 1 oydan ortiq saqlash tavsiya etilmaydi.
5	✳ Bir yulduzli muzlatish	x ⩽ -6	Faqat sovitish va allaqachon muzlatilgan mahsulotning kichik miqdorlarini qisqa muddat saqlashga mo'ljallangan. 1 haftadan ortiq saqlash tavsiya etilmaydi.
6	0-yulduz	-6 ⩽ x ⩽ 0	Yangi so'yilgan cho'chqa go'shti, mol go'shti, baliq, tovuq go'shti, qadoqdagi qayta ishlangan mahsulotlar va h.k. (Bir kun ichida iste'mol qilinishi tavsiya qilinadi, eng afzali 3 kundan ortiq bo'lmagan). Qisman inkapsulatsiya qilingan qayta ishlangan mahsulotlar (muzlatilmaydigan mahsulotlar).
7	Muzlatish	-2 ⩽ x ⩽ +3	Yangi/muzlatilgan cho'chqa go'shti, mol go'shti, tovuq go'shti, chuchuk suv dengiz mahsulotlari (7 kun 0°C dan past va bir kun ichida, 2 kundan ortiq iste'mol qilinmaydigan mahsulotlar uchun 0°C dan yuqori harorat tavsiya etiladi). Dengiz mahsulotlari (15 kun 0 darajadan past, ularni 0°C dan yuqorida saqlash tavsiya etilmaydi).
8	Yangi mahsulotlar	0 ⩽ x ⩽ +4	Yangi so'yilgan cho'chqa go'shti, mol go'shti, baliq, tovuq go'shti, pishirilgan mahsulotlar va h.k (Bir kun ichida iste'mol qilinishi tavsiya qilinadi, eng afzali 3 kundan ortiq bo'lmagan)
9	Vino	+5 ⩽ x ⩽ +20	Qizil vino, oq vino, gazli vino va h.k.

UZ

DIQQAT

Qadoqlash borasida ishlab chiqaruvchi ko'rsatmalarini hisobga oling. Turli mahsulotlarni bo'lmalar yoki xaridingizning mo'ljaldagi saqlash haroratiga mos ravishda saqlang.

TOZALASH VA TEXNIK XIZMAT

Muzdan eritish

- Sovitkich havo quritish tamoyiliga asosan ishlab chiqiladi va shu sababli avtomatik muzdan eritish funksiyasi mavjud. Muz mavsum yoki haroratning o'zgarishi sababli shakllanadi, u jihozni elektr tokidan uzish orqali qo'lda olinishi yoki quruq sochiqda artish orqali tozalanishi mumkin.

Eshik novini tozalash

- Quyidagi rasmda berilgan yo‘nalish o‘qiga ko‘ra patnisni siqish uchun ikkala qo‘lingizdan foydalaning va uni yuqoriga suring, bu orqali uni chiqarib olishingiz mumkin.
- Chiqarilgan novni yuvgandan keyin, talabingizga binoan o'rnatish balandligini rostlashingiz mumkin.

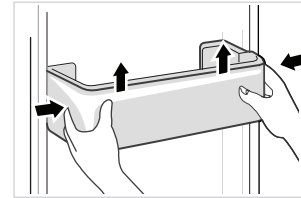

Shisha tokchani tozalash

- Sovitkich tagligining javonlar bilan tutashadigan chuqur qismi tirgakka ega bo‘lganligi sababli siz javonlarni yuqoriga ko‘tarishingiz kerak, shunda uni chiqarib olishingiz mumkin.
- O‘z xohishingizga ko‘ra javonlarni sozlang yoki tozalang.

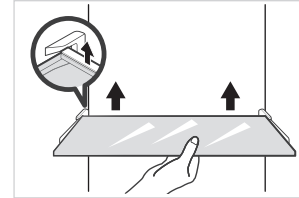

UZ

Meva va sabzavotlari qutisini tozalash

- Qutining ichidagilarni chiqarib oling. Qutining dastasini ushlang va to'xtaguncha to'liq tortib oling.
- Qutini tepaga ko'taring va tortib chiqarib oling.

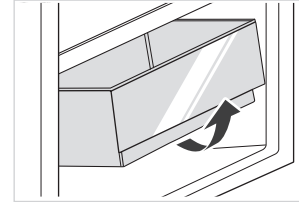

Elektr nosozligi:

Elektr nosozligi holatida hatto yozda bo'lsa ham jihozning ichidagi mahsulotlar bir necha soat davomida saqlanishi mumkin; elektr nosozligi vaqtida, eshikni ochish vaqti qisqartirilishi va boshqa yangi mahsulotlarni jihozga qo'ymaslik kerak.

Uzoq vaqt davomida foydalanmaslik:

Jihoz avval quvvatdan uzilishi va so'ng tozalanishi kerak; hidlanishning oldini olish uchun eshiklar ochiq qoldiriladi.

⚠ EHTIYOTKORLIK

Jihoz ishga tushganidan keyin davomli ishlashi kerak. Qoidaga ko'ra, jihozning ishi to'xtatilmasligi kerak; aks holda xizmat muddati qisqaradi.
Hatto yozda ham quvvat uzilganda mahsulotlarni bir necha soat saqlash mumkin; eshik ochilishi chastotasini kamaytirish tavsiya etiladi.

UZ

MUAMMOLARNI HAL QILISH

Quyidagi oddiy muammolar foydalanuvchi tomonidan hal qilinishi mumkin. Agar muammolar hal bo'lmasa, sotuvdan keyingi xizmat departamentiga murojaat qiling.

Muammo	Ehtimoliy sabablar	Yechim
Ishlamaydi	Quvvat ta'minoti yonmaydi va tiqin qattiq kiritilmaydi. Past kuchlanish, quvvat uzilishi yoki zanjir qismi siqilgan.	Quvvat shnurini qattiq kiriting. Uydagi quvvat ta'minotini tekshiring.
Chiroq yoniq emas	Jihozga quvvat ulanmagan. Chiroq singan.	Quvvat shnurini ulang yoki qayta ulang. Chiroqni yangisi bilan almashtiring.
Mevalar yoki sabzavotlar muzlatilgan.	Mahsulot sovitkichning orqasiga joylashtirildimi? Orqa devorga yaqin sohada harorat eng sovuq bo'ladi. Mevalar yoki sabzavotlar Yangi/Muzlatilgan hududda saqlanadi.	Mahsulotlarni sovitkichning orqasiga joylash sababli ular osonlik bilan muzlab qolishi mumkin. Yangi/Muzlatilgan hududi faqat go'sht/baliq uchun mo'ljallangan.
Sovitkich/muzxona haddan ortiq sovimoqda	Harorat boshqaruvi to'g'ri sozlanmagan.	Haroratni yuqoriroq qilib sozlang.
Kompressor uzoq vaqt ishlamoqda	Yuqori tashqi harorat uzoq ishlash vaqtiga sabab bo'ladi. Bir vaqtda juda ko'p mahsulot solish. Mahsulot sovigandan keyin solinishi kerak. Eshik juda tez-tez ochilmoqda. Muz qatlami juda qalin.	Bu normal holat. Bir vaqtda juda ko'p mahsulot solmang. Mahsulotni solishdan oldin u to'liq sovishini kutib turing. Eshikni juda tez-tez ochmang. U muzdan erishi kerak.
Eshik tegishli tartibda yopilmaydi	Eshikka narsalar tiqilib qolgan. Unga juda ko'p mahsulot solingan. Eshik qistirmasi shakli buzilgan.	Juda ko'p mahsulot saqlamang. Jihozni barqaror joylashtiring. Eshik qistirmasini qizdiring va keyin uni qayta tiklash uchun soviting (qizdirish uchun elektr quritkich yoki issiq suv bilan).
Tashqi devor issiq	Jihoz ishlayotganda kabinet ichidagi metall naychalar orqali tashqariga issiqlik ajraladi. Yozdagi yuqoriroq tashqi harorat tashqi devorda harorat oshishiga sabab bo'ladi.	Tashqi devorda yuqoriroq harorat normal holat. Issiqlik ajralishi joyini oshiring yoki jihozni shamollatilgan va sovuq joyga qo'ying.
Kesishgan yoki vertikal ustunlar issiq	Ustunlar ichida metall naychalar bor va kondensatsiyaning oldini olish uchun naychalardan issiqlik ajraladi.	Bu normal holat.
Hidlar	Aynigan mahsulot Kuchli hidli mahsulot Ichki bo'lmalar iflos.	Har qanday aynigan mahsulotlarni tozalang va olib tashlang. Kuchli hidli mahsulot qattiq zichlab o'ralganini tekshiring. Ichki bo'lmani tozalang.
Joriy harorat sozlangan haroratdan farq qiladi	Issiq mahsulot solinsa, harorat vaqtinchalik oshadi. Yangi haroratni sozlangandan keyin bo'lmadagi harorat eshik ochilmaganda sozlangan haroratga yetishi uchun biroz vaqt kerak. Harorat barqaror bo'lgandan keyin bo'lma ichida turli joylarda haqiqiy haroratlar boshqacha bo'ladi, o'rtacha chetlanish taxminan ±3°C.	Bu normal holat. Haqiqiy haroratni sinashdan oldin biroz kuting.
Tashqarida kondensatsiya hosil bo'ladi	Xonada namlik yuqori bo'lsa, kondensatsiya hosil bo'lishi mumkin.	Bu normal holat. Quruq mato yordamida kondensatsiyani artib oling.

Muammo	Ehtimoliy sabablar	Yechim
Sovitkich va tortmalarda kondensatsiya hosil bo'ladi	Sabzavotlar va boshqa mahsulotlarni yangi saqlash uchun sovitkich yuqori namlikni saqlab turadi. Xonada namlik juda yuqori va eshiklar tez-tez ochilgan. Eshik qistirmasi juda zich emas.	Quruq mato yordamida kondensatsiyani artib oling. Eshiklarni tez-tez ochmang yoki ularni juda ko'p vaqt ochiq saqlamang. Eshik qistirmasini tekshiring, tozalang yoki holatni tuzating.
Tuynuklar orasida muz	Eshik to'g'ri yopilmagan. Eshik qistirmasi juda zich emas.	Mahsulot eshikni to'smasligini tekshiring. Eshik qistirmasini tekshiring, tozalang yoki holatni tuzating.
Eshikni ochish og'ir	Bo'lmaning ichi va tashqarisi orasidagi havo bosimi farqi muzxona eshigini ochishni qiyinlashtirishi mumkin.	Bir necha daqiqa kuting va eshikni sekin ochishga urining.
Muz kublarni hosil qilmaydi (faqat muz hosil qiluvchi modellarda)	Muzni hosil qilish funksiyasi yoqilmagan. Jihoz suv bilan berilmaydi. Suv quvuri egilib qolgan. Suv quvuri ulanishi to'g'ri o'rnatilmagan. Suv bosimi juda past.	Muz hosil qiluvchini yoqing. Suv ta'minoti yoniq ekanini tekshiring. Egilgan narsalarni tekislang. Suv ulanishini tekshiring. Suv ta'minoti bosimi yoki filtr tiqilmaganini tekshiring.

Muzdan eritish oralig'ida muammo

Atrof-muhit harorati	Ikki muzdan eritish sikli orasidagi oraliq	Vaqt	Muayyan holatlar
32°C	Minimal ikki muzdan eritish oralig'i (△ td-min)	12st	Foydalanish qiyin, eshikning tez-tez ochilishi
	Maksimal ikki muzdan eritish oralig'i (△ td-max)	96st	Namlik darajasi past sharoitlarda eshik ochilmagan va maxsus rejimga sozlanadi

UZ

Sovitkichdan normal foydalanish davomida muayyan tovushlar eshitiladi, bu to'g'ri ishlashiga ta'sir qilmaydi.

Oldini olish oson bo'lgan tovushlar:

- Tekis bo'lmagan jihoz sababli kelib chiqadigan shovqin – rostlanadigan buriladigan old oyoqcha bilan holatni rostlang. Muqobil ravishda orqa roliklar ostiga yumshoq materialdan ishlangan yostiqchalarni joylang, ayniqsa jihoz plitkalarga joylanganda.
- Mebelning yondosh bo'lagiga teging – sovitkichni chetga suring.
- Tokcha yoki tortmaning yorilishi – tokcha yoki tortmani chiqaring va orqaga torting.
- Butilkalarning tovushi – butilkalarni suradi.

Bu noodatiy tovushlarni eshitasizmi? Odatda bu tovushlar normal.

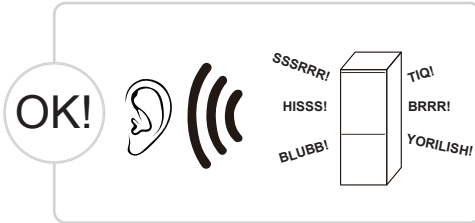

TIQ ETISH: Sovitkichning ayrim elektr qismlari, masalan, elektr klapan ishlayotganda shovqin chiqaradi. Bu normal holat.

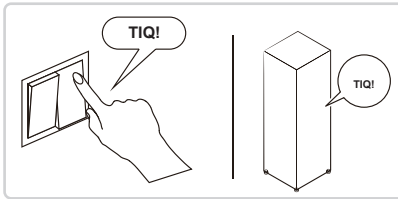

HISSS: Sovitkich bug'latkichga oqadi, u bunday shovqin chiqaradi. Bu normal holat.

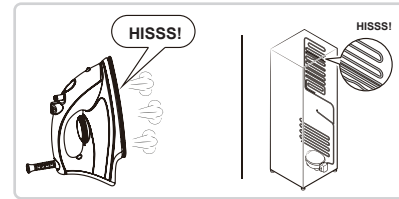

BRRR: Ishlayotganda kompressor shunday shovqin chiqaradi va signallar ishga tushish yoki to'xtashda tovushi baland. Bu normal holat.

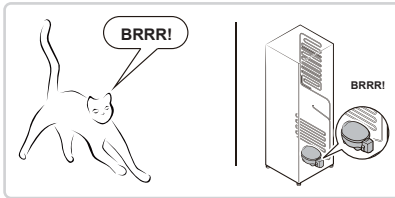

SSSRRR: Muzlamaydigan sovitkichdagi ventilyator motori ishlayotganda shovqin chiqaradi. Bu normal holat.

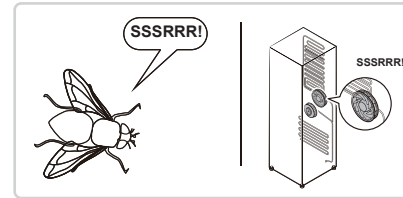

BLUBB: Sovitkichda quvurlar orqali oqadigan sovitish moddasi bunday shovqin chiqaradi. Bu normal holat.

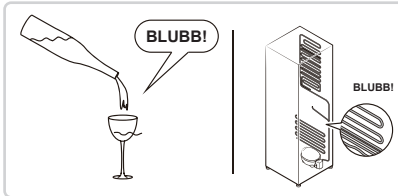

KRAKK: Krakk tovushi yoki singan muz tovushi: sovitkichning umumiy tuzilishi, havo quvuri muzi issiqlik kengaytmasida bo'ladi va kengayish tovushining siqilishi, bular normal fizik holat.

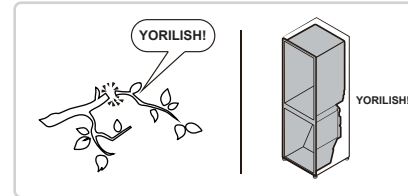

UZ

ILOVA

Yengi Yevropa standarti uchun maxsus

Quyidagi jadvaldagi buyurtma beriladigan qismlar Xizmat ko'rsatuvchi kanalidan sotib olinishi mumkin

Buyurtma berilgan qism	Taqdim etilgan	Taqsimlash uchun kerakli minimal vaqt
Termostat	Professional texnik xizmat ko'rsatish xodimlari	Oxirgi model bozorga chiqqanidan keyin kamida 7 yilda
Harorat datchiklari	Professional texnik xizmat ko'rsatish xodimlari	Oxirgi model bozorga chiqqanidan keyin kamida 7 yilda
Bosma platalar	Professional texnik xizmat ko'rsatish xodimlari	Oxirgi model bozorga chiqqanidan keyin kamida 7 yilda
Yorug'lik manbalari	Professional texnik xizmat ko'rsatish xodimlari	Oxirgi model bozorga chiqqanidan keyin kamida 7 yilda
Eshik dastalari	Ppofessional ta’mirchilar va oxirgi foydalanuvchilar	Oxirgi model bozorga chiqqanidan keyin kamida 7 yilda
Eshik sharnirlari	Ppofessional ta’mirchilar va oxirgi foydalanuvchilar	Oxirgi model bozorga chiqqanidan keyin kamida 7 yilda
Novlar	Ppofessional ta’mirchilar va oxirgi foydalanuvchilar	Oxirgi model bozorga chiqqanidan keyin kamida 7 yilda
Savatchalar	Ppofessional ta’mirchilar va oxirgi foydalanuvchilar	Oxirgi model bozorga chiqqanidan keyin kamida 7 yilda
Eshik qistirmalari	Ppofessional ta’mirchilar va oxirgi foydalanuvchilar	Oxirgi model bozorga chiqqanidan keyin kamida 10 yilda

UZ

Hurmatli mijoz

1. Agar mahsulotni qaytarmoqchi yoki almashtirmoqchi bo'lsangiz, xarid qilgan do'koningizga murojaat qiling.

(Xaridning hisob-fakturasini olib kelishni yodda tuting)

2. Agar sizning mahsulotingiz buzilgan bo‘lib, uni ta’mirlash kerak bo‘lsa, iltimos, sotuvdan keyingi xizmat ko‘rsatuvchi provayder bilan bog‘laning.

DIQQAT

Mahsulotning ma'lumotlar bazasida, shuningdek, model identifikatorida model haqida ma'lumotni QR kod yoki mahsulotdagi energiya samaradorligi yorlig'ini skanerlash orqali olinadigan veb havolasidan topish mumkin.
Jihozning energiya samaradorligi haqida batafsil ma'lumot uchun https://ec.europa.eu manziliga kiring va model nomi yordamida qidiring.
Model nomi jihozning pasport yorlig'idan olinishi mumkin.

სამადლობელი წერილი

მადლობას გიხდით Midea-ს არჩევისთვის! სანამ Midea-ს ახალ პროდუქტს გამოიყენებთ, გთხოვთ, ყურადღებით წაიკითხოთ მოცემული სახელმძღვანელო, რათა ისწავლოთ, როგორ მართოთ უსაფრთხოდ ის მახასიათებლები და ფუნქციები, რომლებსაც თქვენი ახალი მოწყობილობა გთავაზობთ.

სარჩევი

GE

სპეციფიკაციები

პროდუქტის მოდელი	MDRE413FGE
ახალი საკვების შესანახი განყოფილების მოცულობა	219 ლ
გაყინული საკვების შესანახი განყოფილების მოცულობა	88 ლ
გალღობის ტიპი	მშრალი გაყინვა
ტემპერატურის მატების დრო	15 სთ
გაყინვის სიმძლავრე	4 კგ/24 სთ

GE

პროდუქტის მიმოხილვა

კომპონენტების სახელები

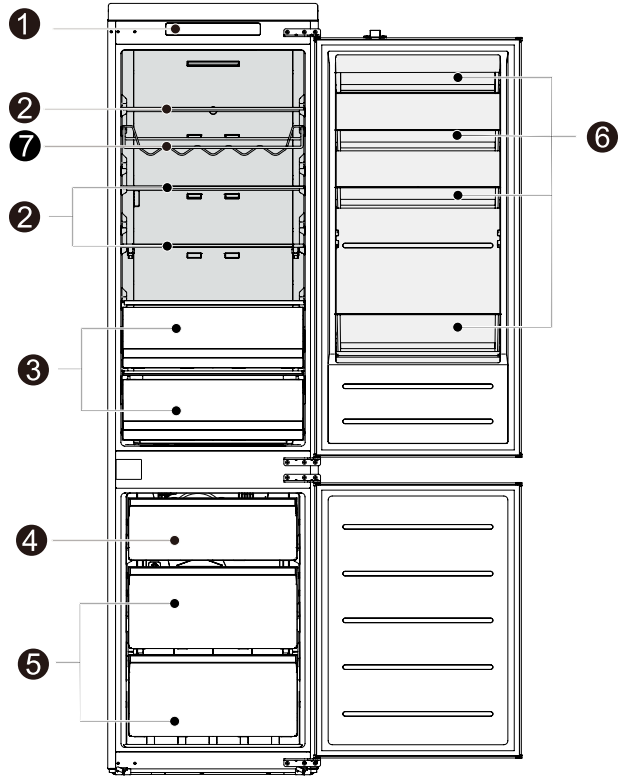

1	ტემპერატურის მართვა	**5**	დიდი უჯრა
2	მინის თარო	**6**	კარის უჯრა
3	ხილისა და ბოსტნეულის ყუთი	**7**	ფოლადის მავთულის ღვინის თარო (ოფციონალური)
4	პატარა უჯრა		

ყურადღება

ზემოთ მოცემული სურათი მხოლოდ მითითებისთვისაა. ფაქტობრივი კონფიგურაცია დამოკიდებული იქნება ფიზიკურ პროდუქტზე ან დისტრიბუტორის განცხადებაზე.

GE

პროდუქტის ინსტალაცია

ინსტალაციის ინსტრუქცია

კლიმატის კლასის მქონე სამაცივრო მოწყობილობებისთვის

- კლიმატის კლასიდან გამომდინარე, მოცემული სამაცივრო მოწყობილობა განკუთვნილია იმ გარემო ტემპერატურის დიაპაზონში გამოსაყენებლად, რომელიც მითითებულია შემდეგ ცხრილში.
- კლიმატის კლასი შეგიძლიათ იხილოთ შეფასების ეტიკეტზე. მითითებულ დიაპაზონს მიღმა ტემპერატურაზე მოწყობილობამ შესაძლოა გამართულად ვერ იმუშაოს.
- კლიმატის კლასი შეიძლიათ იხილოთ პროდუქტის იარლიყზე.

ეფექტური ტემპერატურის დიაპაზონი

- პროდუქტი შექმნილია იმისთვის, რომ ნორმალურად იმუშაოს მისი კლასის რეიტინგით მითითებულ ტემპერატურულ დიაპაზონში.

კლასი	სიმბოლო	გარემო ტემპერატურის დიაპაზონი °C	
		IEC 62552 (ISO 15502)	ISO 8561
გაფართოებული ზომიერი	SN	+ 10-დან + 32-მდე	+ 10-დან + 32-მდე
ზომიერი	N	+ 16-დან + 32-მდე	+ 16-დან + 32-მდე
სუბტროპიკული	ST	+ 16-დან + 38-მდე	+ 18-დან + 38-მდე
ტროპიკული	T	+ 16-დან + 43-მდე	+ 18-დან + 43-მდე

GE

საჭირო სივრცის დიაგრამა (როცა კარი ღიაა და როცა კარი დახურულია)

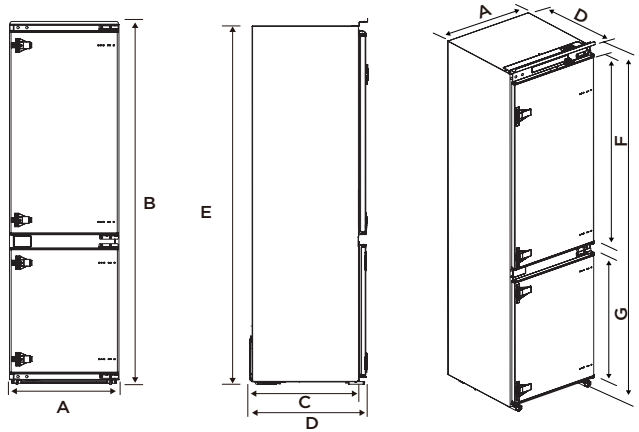

სიგანე	საერთო სიმაღლე	კარადის შესაბამისი სიღრმე	საერთო სიღრმე	კარადის შესაბამისი სიმაღლე	მაცივრის კარის სიმაღლე	საყინულის კარის სიმაღლე
A	B	C	D	E	F	G
540	1977	515	550	1961	1076	706

GE

შენიშვნა: ყველა ზომა მმ-ში.

კარადაში დამონტაჟება

ნაბიჯები:

- კარადის ზომის მოთხოვნები.

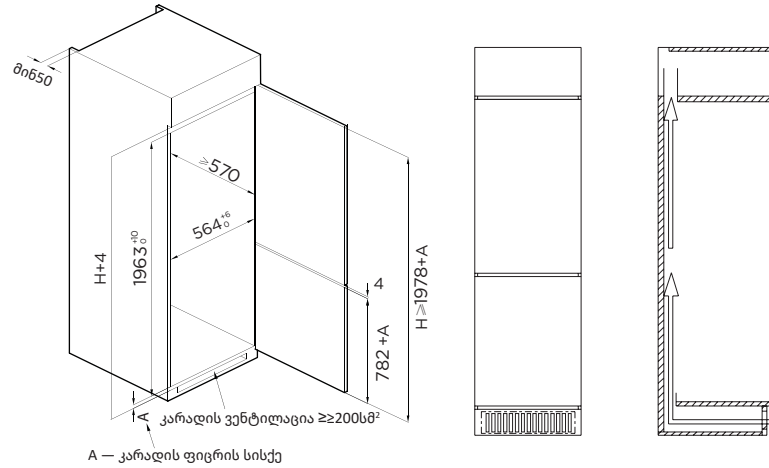

- ჩასვით მაცივარი კარადაში და დაარეგულირეთ ისე, რომ ზედა ტიხრის ჩაკეცილი კიდე მთლიანად ეხებოდეს კარადის ზედა კიდეს.
- საყრდენი ფეხის შემზღუდველი კაუჭი კარადის ქვედა კიდეს მთლიანად უნდა ეხებოდეს.

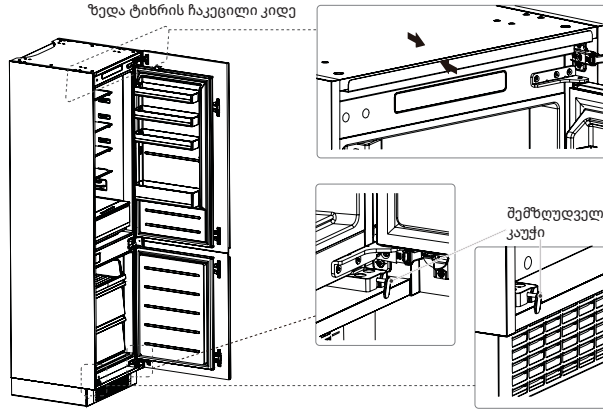

GE

- დაამაგრეთ საყრდენი ფეხი ხრახნებით, შემდეგ დააყენეთ ხრახნის თავსახურები.

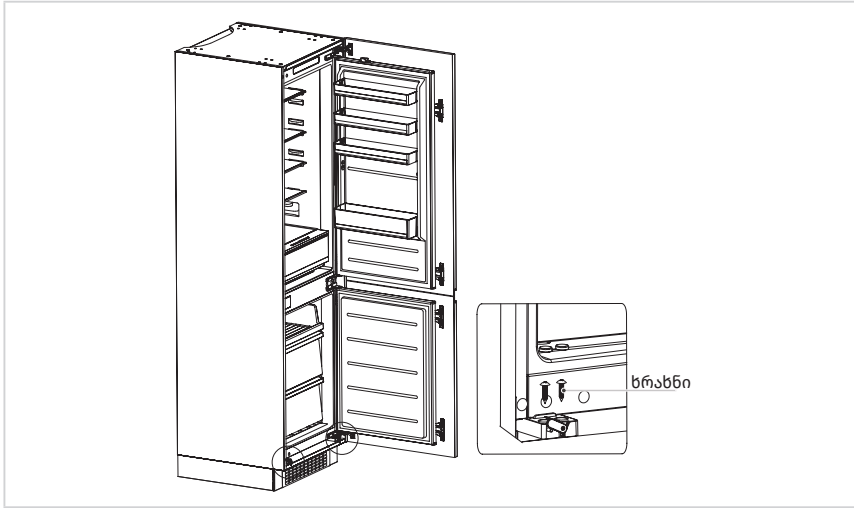

- დაამაგრეთ ზედა ტიხარი კარადის შიდა ზედა ნაწილში ხრახნებით, შემდეგ დააყენეთ ხრახნის თავსახურები.

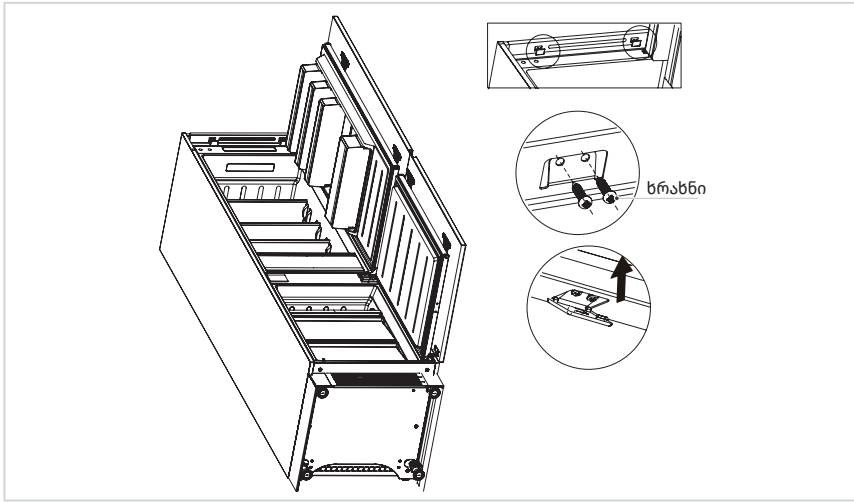

GE

- გახსენით კარადის ქვედა კარი მაქსიმალური კუთხით და გახსენით მაცივრის ქვედა კარი შესაბამის პოზიციაზე.
- გადაიტანეთ ბლოკი ისე, რომ შიდა კიდე მაცივრის ქვედა კარის კიდეს შეესაბამებოდეს, შემდეგ დაამაგრეთ ბლოკი კარადის კარზე ხრახნით და დააყენეთ ხრახნის თავსახურები.
- მაცივრის ზედა კარი კარადის კარზე იმავე გზით დაამაგრეთ.

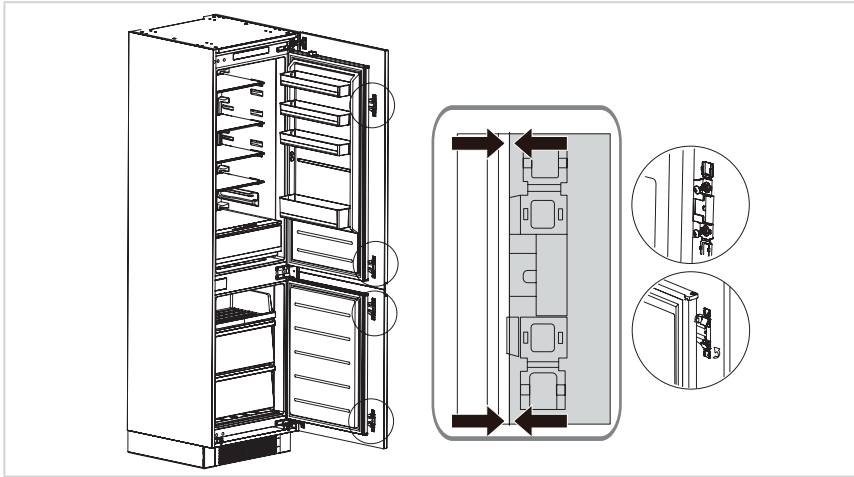

- ამოიღეთ მამჭიდროებელი ზოლი აქსესუარების ჩანთიდან და ჩასვით იგი კარადასა და მაცივარს შორის არსებულ სივრცეში. მონტაჟი დასრულებულია.

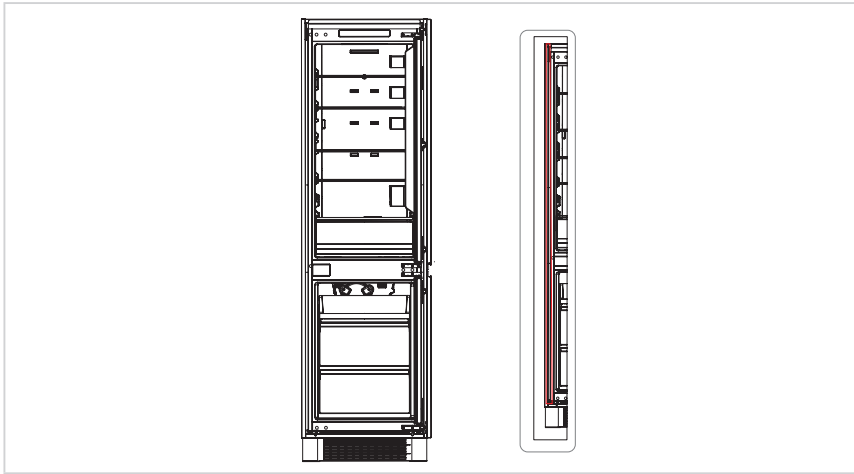

GE

კარების სხვა მხარეს დაკიდება

მაცივარზე უკვე დამონტაჟებული ნაწილები (როგორც არის მოწოდებული):

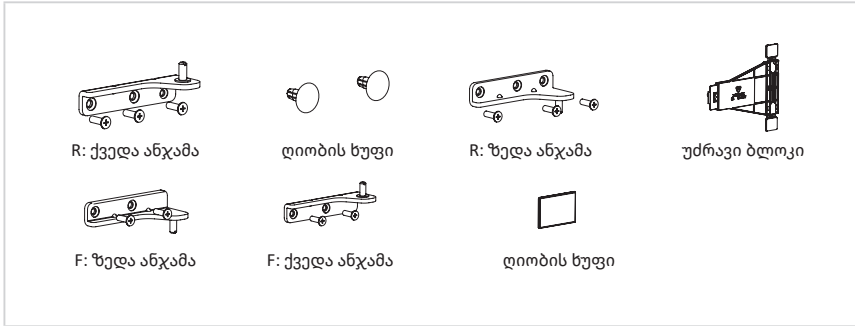

ნაბიჯები:

1. გამორთეთ მაცივარი და ამოიღეთ ყველა საგანი კარის უჯრებიდან.
2. მოხსენით მაცივრის კარის ზედა ანჯამა და ღიობის ხუფი.
3. მოხსენით მაცივრის კარის, ქვედა ანჯამა და ღიობის საფარი.

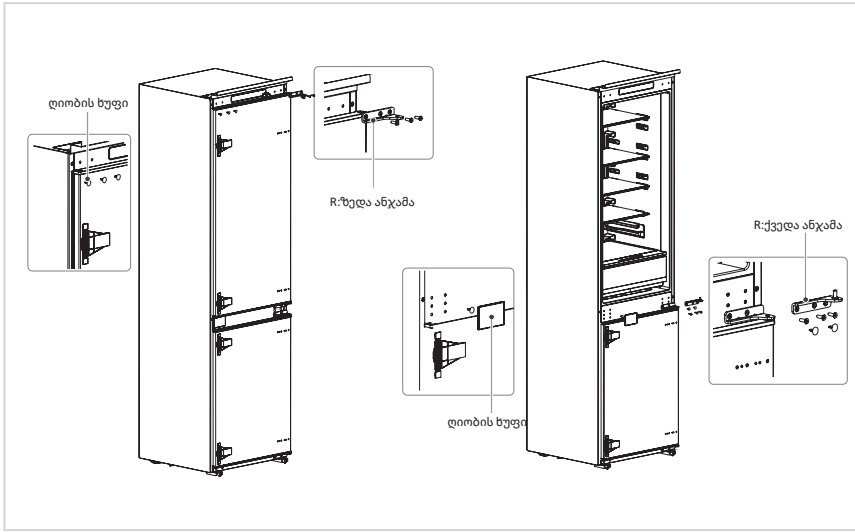

GE

4. შეცვალეთ R: ქვედა ანჯამა და R: ზედა ანჯამა, შემდეგ დაამონტაჟეთ ისინი ქვემოთ მოცემული ინსტრუქციების მიხედვით და დააყენეთ ზედა ღიობების ხუფები.
5. მოხსენით მაცივრის კარის ორი უძრავი ბლოკი, დაატრიალეთ ისინი 180°-ით და დაამონტაჟეთ მაცივრის კარის მეორე მხარეს.

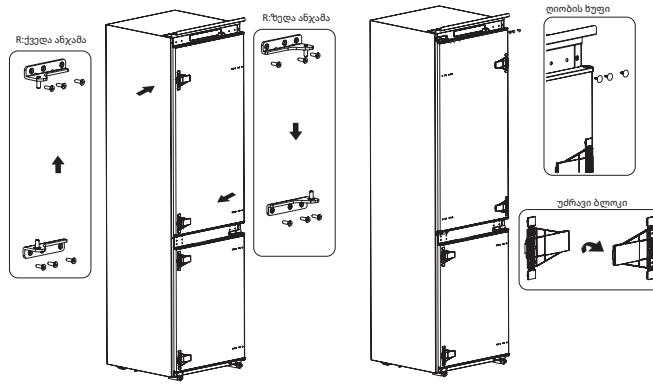

6. მოხსენით საყინულის კარის ზედა ანჯამა და შტიფტი.
7. მოხსენით საყინულის კარის, ქვედა ანჯამა და ღიობის თავსახური.

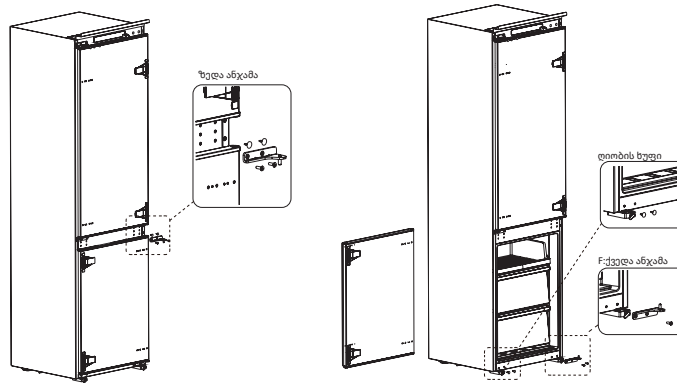

GE

8. შეცვალეთ F: ქვედა ანჯამა და F: ზედა ანჯამა, შემდეგ დაამონტაჟეთ ისინი ქვემოთ მოცემული ინსტრუქციების მიხედვით და დააყენეთ ზედა ღიობის საფარი და ქვედა ღიობების ხუფები.
9. მოხსენით საყინულის კარის ორი უძრავი ბლოკი, დაატრიალეთ ისინი 180°-ით და დაამონტაჟეთ საყინულის კარის მეორე მხარეს.

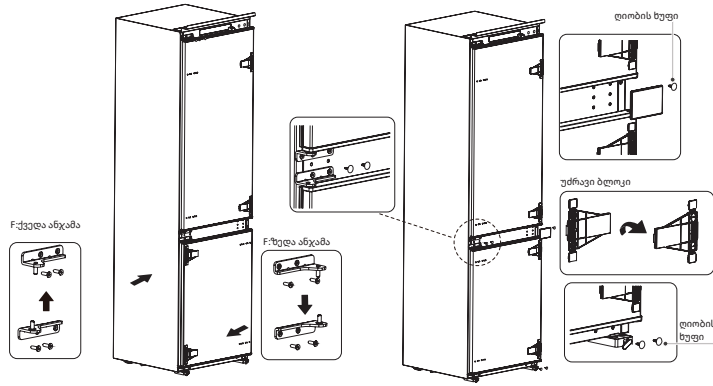

10. ქვემოთ მოყვანილია სურათი, რომელზეც ნაჩვენებია სიტუაცია სამუშაოების დასრულების შემდეგ.

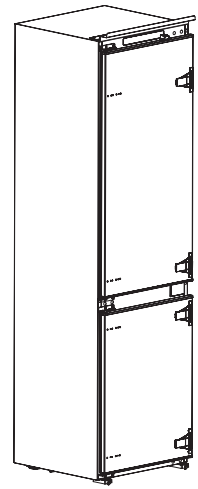

GE

მოწყობილობის გადატანა

1. გამოიღეთ ნებისმიერი საკვები მოწყობილობიდან.
2. გამოაერთეთ ჩანგალი დენის წყაროდან, ჩადეთ და დააფიქსირეთ შტეკერის საკავში მოწყობილობის უკან ან მის თავზე.
3. დააფიქსირეთ ნაწილები სკოჩით, რათა თავიდან აიცილოთ თაროებისა და კარის სახელურის ჩამოვარდნა მოწყობილობის გადატანისას.
4. ფრთხილად გადაიტანეთ მოწყობილობა, ორზე მეტი ადამიანის დახმარებით. დიდ მანძილზე მოწყობილობის გადატანისას იქონიეთ იგი ვერტიკალურ მდგომარეობაში.
5. მოწყობილობის დაყენების შემდეგ ხელახლა ჩასვით დენის შტეკერი როზეტში.

ყურადღება

სიფრთხილის ზომები მუშაობის დაწყებამდე:
ცვლილების შეტანამდე მაცივარი დენიდან უნდა გამოაერთოთ.
ტრავმის თავიდან ასაცილებლად აუცილებელია სიფრთხილის ზომების მიღება.

ნათურის გამოცვლა

- LED ნათურების ნებისმიერი შეცვლა ან შეკეთება უნდა განხორციელდეს მწარმოებლის, მისი მომსახურების აგენტის ან მსგავსი კვალიფიციური პირის მიერ.

მოცემული პროდუქტი შეიცავს ენერგოეფექტური კლასის (G) სინათლის წყაროს.

ყურადღება

ელექტრომომარაგების კაბელის (ან შტეკერის) შტეფსელთან დაკავშირების შემდეგ, დაელოდეთ 2 ან 3 საათი, სანამ საკვებს მოწყობილობაში შედებთ. თუ საჭმელს მანამ შედებთ, სანამ მოწყობილობა მთლიანად გაცივდება, შესაძლოა საკვები გაფუჭდეს.

GE

რჩევები ენერგიის დაზოგვისთვის

- არ მოათავსოთ მოწყობილობა ღუმელებთან, რადიატორებთან ან სითბოს სხვა წყაროებთან ახლოს. თუ გარემო ტემპერატურა მაღალია, კომპრესორი უფრო ხშირად და უფრო დიდხანს იმუშავებს, რაც გამოიწვევს ენერგიის მოხმარების ზრდას.
- უზრუნველყავით, რომ მოწყობილობის ქვეშ, მის გვერდებზე და უკანა მხარეს საკმარისი ვენტილაცია იყოს. არასოდეს დაფაროთ სავენტილაციო ღიობები.
- მანძილის ზომების შესახებ ინფორმაცია იხილეთ ასევე თავში "ინსტალაცია".
- უჯრების, თაროებისა და სტელაჟების განლაგება, როგორც ნაჩვენებია ილუსტრაციაში, გთავაზობთ ენერგიის ყველაზე ეფექტურ გამოყენებას და, ამიტომ, შეძლებისდაგვარად შენარჩუნებული უნდა იქნეს. ყველა უჯრა და თარო უნდა დარჩეს მოწყობილობაში ტემპერატურის სტაბილურობის შესანარჩუნებლად და ენერგიის დასაზოგად.
- უფრო დიდი შესანახი ადგილი რომ გქონდეთ (მაგ. დიდი გაციებული/გაყინული პროდუქტისთვის), შესაძლებელია შუა უჯრების ამოღება. საჭიროების შემთხვევაში ზედა და ქვედა უჯრები და თაროები ბოლოს უნდა მოიხსნას.
- თანაბრად შევსებული სამაცივრო/საყინულე განყოფილება ხელს უწყობს ენერგიის ოპტიმალურ გამოყენებას. ამიტომ მოერიდეთ ცარიელ ან ნახევრად ცარიელ განყოფილებებს.
- მაცივარში/საყინულეში მოთავსებამდე თბილი საკვები გააგრილეთ. გაგრილებული საკვები ზრდის ენერგოეფექტურობას.
- გაყინული საკვები გაალღვეთ მაცივარში. გაყინული საკვების სიცივე ამცირებს ენერგიის მოხმარებას სამაცივრო განყოფილებაში და ამით ზრდის ენერგოეფექტურობას.
- მაქსიმალურად შეამცირეთ კარის გაღების დრო სიცივის დანაკარგის მინიმუმამდე დასაყვანად. კარის ხანმოკლე გაღება და სწორად დახურვა ამცირებს ენერგიის მოხმარებას.
- მოწყობილობის კარის ლუქები სრულიად ხელუხლებელი უნდა იყოს, რათა კარები სწორად დაიხუროს და ენერგიის მოხმარება ზედმეტად არ გაიზარდოს.

GE

მუშაობის ინსტრუქციები

მართვის პანელი

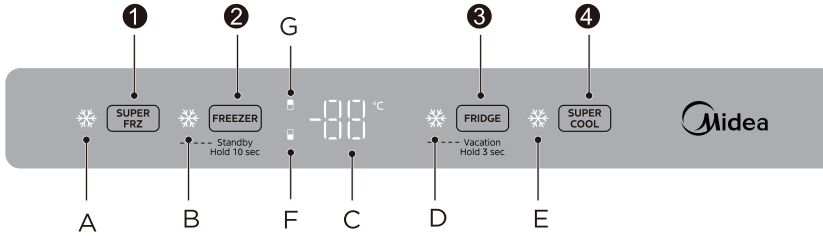

ინდიკატორების/მონიტორის ეკრანი		ღილაკი	
A	სუპერგაყინვის ინდიკატორის ნათურა	1	სუპერგაყინვა
B	ლოდინის რეჟიმის ინდიკატორი ნათურა	2	საყინულის ტემპერატურის მართვა / ლოდინის რეჟიმი
C	ტემპერატურის ჩვენების ზონა	3	მაცივრის ტემპერატურის მართვა / შვებულების რეჟიმი
D	შვებულების რეჟიმის ინდიკატორი ნათურა	4	სუპერგაციება
E	სუპერგაციების ინდიკატორის ნათურა		
F	საყინულის ინდიკატორი ნათურა		
G	მაცივრის ინდიკატორის ნათურა		

GE

არ გამოიყენოთ ბასრი საგნები მართვის პანელთან მუშაობისთვის. მათ შეუძლია დაკაწრონ ან დააზიანონ მართვის პანელი.

ეკრანი

- პირველად ჩართვისას, 3 წამის განმავლობაში სრული ეკრანი აისახება, ამასთანავე ისმის გაშვების ზარი და შემდეგ გადადის ნორმალური მუშაობის ეკრანზე; (მაცივრისა და საყინულის ტემპერატურა თავიდან დაყენებულია 5/-20°C ტემპერატურაზე).
- გაუმართაობის არსებობისას შეცდომის კოდი აისახება (ციკლური ჩვენება, კონკრეტულად იხილეთ შეცდომის სიგნალი); (შეცდომის კოდი აისახება ჩართვამდე მხოლოდ 30 წუთის განმავლობაში ან შეცდომის ჩვენების რეჟიმში), ხოლო შეცდომის არ არსებობისას სამაცივრო კამერის დაყენებული ტემპერატურა ან დაყენებული სპეციალური რეჟიმი აისახება.
- როდესაც მაცივრის კარი იხურება და იხსნება, ეკრანის პანელი ანათებს; როდესაც მაცივრის კარი დახურულია, ეკრანის პანელი ჩაქრება 40 წამიანი უმოქმედობის შემდეგ; როდესაც ეკრანის პანელი გამორთულია, დააჭირეთ ნებისმიერ ღილაკს, ეკრანის პანელი აინთება და შემდეგ შესაძლებელია პარამეტრების კორექტირება.

ტემპერატურის დაყენება

- გაგრილების ტემპერატურის დაყენებისას დააჭირეთ ღილაკს FRIDGE ერთხელ, ტემპერატურის მნიშვნელობა 1-ით შემცირდება; როდესაც ტემპერატურა 2°C-ს მიაღწევს, ერთხელ დააჭირეთ გაგრილების ტემპერატურის მართვის ღილაკს და დააყენეთ მაცივრის კამერის ტემპერატურა 8°C-ზე. შემდეგნაირად:

- გაყინვის ტემპერატურის დაყენებისას დააჭირეთ ღილაკს FREEZER ერთხელ, ტემპერატურის მნიშვნელობა 1-ით შემცირდება; როდესაც ტემპერატურა -24°C-ს მიაღწევს, ერთხელ დააჭირეთ გაყინვის ტემპერატურის მართვის ღილაკს და დააყენეთ საყინულის კამერის ტემპერატურა -16°C-ზე. შემდეგნაირად:

სუპერგაგრილების რეჟიმი

- დააჭირეთ ღილაკს SUPER COOL, აინთება სუპერგაციების ინდიკატორის ნატურა და ჩაკეტვის შემდეგ გადადით სუპერგაციების რეჟიმში. მაცივრის კამერა იმუშავებს სუპერგაციების რეჟიმში და დააყენებს ტემპერატურას 2°C-ზე;
- სუპერგაციების რეჟიმი ფუნქციონირებს 6 საათის ან 60 წუთის განმავლობაში და გაჩერების წერტილის მიღწევის შემდეგ ავტომატურად დასრულდება. თუ არ დააჭერთ სუპერგაციების ღილაკს მაცივარში ტემპერატურის მართვის ოპერაცია გამოდით სუპერგაციების რეჟიმიდან, სუპერგაციების ინდიკატორი ჩაქრება და მაცივრის კამერაში გაგრილების დაყენებული ტემპერატურა დაუბრუნდება სუპერგაციებამდე არსებულს ან ახალი დაყენებული ტემპერატურით შეცვლება.

GE

სუპერგაყინვის რეჟიმი

- დააჭირეთ ღილაკს SUPER FRZ, გაყინვის ინდიკატორი აინთება, დაიბლოკება და გადადის სუპერგაყინვის რეჟიმში; საყინულე მუშაობს სუპერგაყინვის რეჟიმში და დაყენებული ტემპერატურა არის -24°C;
- გაუშვით სუპერგაყინვის რეჟიმი 40 საათის განმავლობაში, რომ ავტომატურად გამოხვიდეთ, ან დააჭირეთ სუპერგაყინვის ღილაკს სუპერგაყინვის რეჟიმში, ან შეასრულეთ საყინულის ტემპერატურის კორექტირება სუპერგაყინვის რეჟიმიდან გამოსასვლელად, სუპერგაყინვის ინდიკატორი ჩაქრება და დაყენებული ტემპერატურა საყინულეში დაუბრუნდება წინასწარ დაყენებულ დონეს ან ახალი დაყენებული ტემპერატურით შეიცვლება.

ლოდინის რეჟიმი

- ხანგრძლივად დააჭირეთ ღილაკს FREEZER 10 წამის განმავლობაში, ლოდინის რეჟიმის ინდიკატორი ნათურა აინთება და მოწყობილობა ლოდინის რეჟიმში გადავა. ლოდინის ინდიკატორის გარდა, ეკრანის პანელის სხვა ინდიკატორები გამორთულია; ყველა სხვა დატვირთვა გამორთულია; ლოდინის რეჟიმიდან გასასვლელად და ნორმალურ მართვაზე დასაბრუნებლად, დააჭირეთ ლოდინის რეჟიმის ღილაკს 10 წამის განმავლობაში.

შვებულების რეჟიმი

- ხანგრძლივად დააჭირეთ ღილაკს FRIDGE 3 წამის განმავლობაში, სადღესასწაულო რეჟიმის ინდიკატორის შუქი ჩართულია, შედით სადღესასწაულო რეჟიმში, მაცივრის კამერა დახურულია (არ გრილდება, განათება ჩვეულებრივ კონტროლდება) და გაყინვის ტემპერატურაა -20°C. სადღესასწაულო რეჟიმში, დიდხანს დააჭირეთ მაცივრის ტემპერატურის მართვის ღილაკს 3 წამის განმავლობაში, სადღესასწაულო რეჟიმის ინდიკატორი გამოირთვება და სადღესასწაულო რეჟიმიდან გასვლა შესრულდება.

გაფრთხილება გახსნის შესახებ

- როდესაც მაცივრის კარი ღიაა 120 წამის განმავლობაში, ზუმერი გამოსცემს ხმას მანამ, სანამ მაცივრის კარი არ დაიკეტება ან ნებისმიერი ღილაკის დაჭერა არ გააუქმებს ზუმერის სიგნალს.

შენახვა დენის გათიშვისას

- როდესაც მაცივრის კარი ღიაა 120 წამის განმავლობაში, ზუმერი გამოსცემს ხმას მანამ, სანამ მაცივრის კარი არ დაიკეტება ან ნებისმიერი ღილაკის დაჭერა არ გააუქმებს ზუმერის სიგნალს.

ხარვეზზე მითითება

- ეკრანზე გამოსახული შემდეგი გაფრთხილებები მიუთითებს მაცივრის შესაბამის ხარვეზებზე. მართალია, შემდეგი ხარვეზების მიუხედავად მაცივარს მაინც შეიძლება ჰქონდეს გაყინვის ფუნქცია, მაგრამ მომხმარებელი ტექნიკური მომსახურებისთვის უნდა დაუკავშირდეს ტექნიკურ სპეციალისტს, რათა უზრუნველყოს მაცივრის ნორმალური გამოყენება.

ხარვეზის კოდი	ხარვეზის აღწერა
E1	მაცივრის ტემპერატურის სენსორის გაუმართაობა
E2	საყინულეს ტემპერატურის სენსორის გაუმართაობა
E5	საყინულის ტემპერატურის სენსორის გაუმართაობა
E6	კავშირის ხარვეზი
E7	გარემოს ტემპერატურის სენსორის გაუმართაობა

GE

რჩევები საკვების შენახვასთან დაკავშირებით

საყინულე განყოფილება

- საყინულე განკუთვნილია ძალიან დაბალ ტემპერატურაზე გაყინული საკვების შენახვის, გაყინული საკვების გრძელვადიანი შენახვის და ყინულის წარმოებისთვის.
- საყინულე კარის თაროები გამოიყენეთ მხოლოდ გაყინული საკვების შესანახად და არა გასაყინად გათვალისწინებული ცხელი საკვების შესანახად.
- ნუ მოათავსებთ ერთად ახალ და გაყინულ საკვებს. გაყინული საკვები შეიძლება გალღვეს.
- გაყინვისას ახალი საკვები (როგორიცაა ხორცი, თევზი ან დაჭრილი ხორცი) დაჭერით ნაჭრებად, რომლებსაც ერთ ჯერზე გამოიყენებთ.
- გაყინული საკვების შენახვა: შეფუთვაზე, ჩვეულებრივ, მითითებულია ინსტრუქციები, რომლებიც უნდა დაიცვათ. თუ შეფუთვაზე ინფორმაცია არ არის, საკვები არ უნდა შეინახოთ შეძენის დღიდან სამ თვეზე მეტხანს.
- გაყინული საკვების შეძენისას დარწმუნდით, რომ იგი მისი გაყინვა მოხდა სათანადო ტემპერატურაზე და შეფუთვა დაზიანებული არაა.
- გაყინული საკვები უნდა ინახებოდეს შესაფერის შეფუთვაში ხარისხის შესანარჩუნებლად და შეძლებისდაგვარად სწრაფად უნდა დაბრუნდეს საყინულეში.
- თუ გაყინული საკვების შეფუთვაში გამოჩნდება ტენიანობა ან უჩვეულო ამობურცულობა, სავარაუდოა, რომ ის არასწორ ტემპერატურაზე იყო შენახული და შიგთავსი გაფუჭდა.
- გაყინული საკვების შენახვის ვადა დამოკიდებულია ოთახის ტემპერატურაზე, თერმოსტატის პარამეტრზე, საყინულის კარის გაღების სიხშირეზე, საკვების ტიპზე და პროდუქტის მაღაზიიდან სახლში მოტანის დროზე. ყოველთვის მიჰყევით შეფუთვაზე დაბეჭდილ ინსტრუქციებს და არასოდეს გადააჭარბოთ შეფუთვაზე მითითებულ შენახვის მაქსიმალურ დროს.

გაგრილების კამერა

- ტენიანობის და, შემდგომში, ყინულის დაგროვების შესამცირებლად, არასოდეს შედოთ სითხე მაცივარში თავდაუხურავი კონტეინერებით. ყინული კონცენტრირდება საორთქლებლის ყველაზე გრილ ნაწილებში. თავმოხდილ ჭურჭელში სითხეების შენახვა იწვევს გალღობის უფრო ხშირ საჭიროებას.
- არასოდეს შედოთ მაცივარში თბილი საკვები. ის ჯერ ოთახის ტემპერატურამდე უნდა გაგრილდეს და შემდეგ შეიდოს, რათა უზრუნველყოფილი იყოს მაცივარში ჰაერის ადეკვატური ცირკულაცია.
- საკვები ან საკვების კონტეინერები არ უნდა ეხებოდეს მაცივრის უკანა კედელს, რადგან შეიძლება კედელზე მიეყინოს. მაცივრის კარს ხშირად ნუ გააღებთ.
- ხორცი და გასუფთავებული თევზი (დაპაკეტებული ან პლასტმასის ფოლგაში შეფუთული) შეიძლება მოთავსდეს მაცივარში და გამოყენებული იქნეს 1-2 დღეში.
- შეუფუთავი ხილი და ბოსტნეული შეიძლება განთავსდეს ახალი ხილისა და ბოსტნეულისთვის განკუთვნილ ნაწილში.

ყურადღება

თითოეული განყოფილების ოპტიმალური ტემპერატურის პარამეტრი დამოკიდებულია გარემოს ტემპერატურაზე. ზემოთ მოცემული ოპტიმალური ტემპერატურა ეფუძნება გარემოს ტემპერატურას 25 °C.

GE

თანმიმ-დევრობა	განყოფილების ტიპი	შენახვის სამიზნე ტემპერატურა. [°C]	სათანადო საკვები
1	საყინულე	+2 ⩽ x ⩽ +8	კვერცხის, გამზადებული საკვების, შეფუთული საკვების, ხილსა და ბოსტნეულის, რძის პროდუქტების, ნამცხვრების, სასმელებისა და სხვა საკვების გაყინვა სასურველი არ არის.
2	✳ ✳✳✳ გაყინვის ოთხვარსკვლავიანი რეიტინგი	x ⩽ -18	საყინულეს სწრაფი გაყინვის სიჩქარით, შეუძლია სწრაფად გაყინოს და შეინახოს საკვები. ვარგისია ახალი საკვების გაყინვისთვის, როგორიცაა ზღვის პროდუქტები (თევზი, კრევეტები, მოლუსკები), მტკნარი წყლის მობინადრეთა პროდუქტები და ხორცპროდუქტები. რეკომენდირებულია გამოყენება 3 ~ 6 თვის განმავლობაში, რაც უფრო გრძელია შენახვის ვადა, მით უარესდება საკვების გემო და ხარისხი.
3	✳✳✳ გაყინვის სამვარსკვლავიანი რეიტინგი	x ⩽ -18	გაყინვის შესაძლებლობით. ვარგისია ახალი საკვების გაყინვისთვის, როგორიცაა ზღვის პროდუქტები (თევზი, კრევეტები, მოლუსკები), მტკნარი წყლის მობინადრეთა პროდუქტები და ხორცპროდუქტები. რეკომენდირებულია გამოყენება მაქსიმუმ 3 თვის განმავლობაში.
4	✳✳ გაყინვის ორვარსკვლავიანი რეიტინგი	x ⩽ -12	ვარგისია მხოლოდ უკვე გაყინული საკვების საშუალო ვადით შესანახად, მაგ. ნაყინის. რეკომენდირებულია გამოყენება მაქსიმუმ 1 თვის განმავლობაში.
5	✳ გაყინვის ერთვარსკვლავიანი რეიტინგი	x ⩽ -6	ვარგისია მხოლოდ გასაგრილებლად და მცირე რაოდენობით უკვე გაყინული საკვების მცირე ვადის განმავლობაში შესანახად. რეკომენდირებულია გამოყენება მაქსიმუმ 1 კვირის განმავლობაში.
6	0-ვარსკვლავიანი	-6 ⩽ x ⩽ 0	ახალი ღორის ხორცი, საქონლის ხორცი, თევზი, ქათამი, ზოგიერთი დაფასოებული დამუშავებული საკვები და ა.შ. (რეკომენდებულია მიირთვათ იმავე დღეს, სასურველია არაუმეტეს 3 დღისა). ნაწილობრივ ინკაფსულირებული დამუშავებული საკვები (არაგაყინვადი საკვები).

GE

თანმიმ-დევრობა	განყოფილების ტიპი	შენახვის სამიზნე ტემპერატურა. [°C]	სათანადო საკვები
7	ჩილაუტი	-2 ⩽ x ⩽ +3	ახალი/გაყინული ღორის ხორცი, საქონლის ხორცი, ქათამი, მტკნარი წყლის პროდუქტები და ა.შ. (7 დღე 0°C-ზე, ხოლო 0°C-ზე მაღლა რეკომენდებულია იმავე დღეს მოხმარებისთვის, სასურველია არა უმეტეს 2 დღის განმავლობაში). ზღვის პროდუქტები 0-ზე ნაკლებზე 15 დღის განმავლობაში, 0°C-ზე მაღალ ტემპერატურაზე შენახვა რეკომენდებული არ არის.
8	ახალი საკვები	0 ⩽ x ⩽ +4	ახალი ღორის ხორცი, საქონლის ხორცი, თევზი, ქათამი, მზა საკვები და ა.შ. (რეკომენდებულია მიირთვათ იმავე დღეს, სასურველია არაუმეტეს 3 დღისა)
9	ღვინო	+5 ⩽ x ⩽ +20	წითელი ღვინო, თეთრი ღვინო, ცქრიალა ღვინო და ა.შ.

ყურადღება

მიაქციეთ ყურადღება მწარმოებლის ინსტრუქციებს შეფუთვაზე. სხვადასხვა საკვები შეინახეთ შენაძენზე მითითებული განყოფილების ან შენახვის ტემპერატურის მიხედვით.

GE

გასუფთავება და მოვლა

გალღობა

- მაცივარი ეფუძნება ჰაერის გაგრილების პრინციპს და, შესაბამისად, აქვს ავტომატური გაყინვის ფუნქცია. სეზონის ან ტემპერატურის ცვლილების გამო წარმოქმნილი ყინულის მოშორება ხელითაც შეიძლება. ამისთვის გამორთეთ მოწყობილობა დენის წყაროდან ან გაწმინდეთ მშრალი ტილოთი.

კარის უჯრის გასუფთავება

- ქვემოთ მოყვანილ სურათში მოცემული ისრის მიმართულებით ორივე ხელით მოუჭირეთ უჯრას და ასწიეთ ზემოთ, შემდეგ შეძლებთ მოხსნას.
- მოხსნილი უჯრა გარეცხეთ, შემდეგ კი შეგიძლიათ სასურველ დონეზე დაარეგულიროთ ინსტალირების სიმაღლე.

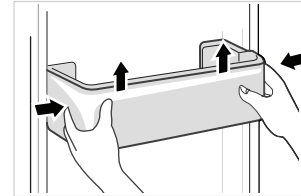

მინის თაროს გასუფთავება

- რამდენადაც სამაცივრო შრის უკიდურეს შიდა მხარეზე, სადაც ხდება თაროებთან კონტაქტი, მოთავსებულია საყდენი, თაროები უნდა ასწიოთ ზემოთ, შემდეგ კი შეძლებთ მათ გამოღებას.
- საჭიროებისამებრ დაარეგულირეთ ან გაწმინდეთ თაროები.

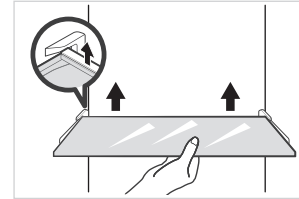

GE

ხილისა და ბოსტნეულის ყუთის გასუფთავება

- ამოიღეთ შიგთავსი ყუთიდან. ხელი მოკიდეთ ყუთის სახელურს და გამოსწიეთ, სანამ არ გაჩერდება.
- ასწიეთ ყუთი, გადმოსწიეთ გარეთ და მოხსენით.

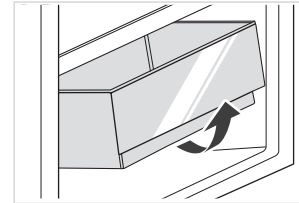

დენის გამორთვა:

ელექტროენერგიის გათიშვის შემთხვევაში, თუნდაც ზაფხულში, საკვები მოწყობილობაში შესაძლებელია რამდენიმე საათის განმავლობაში შეინახოს; დენის გამორთვის დროს კარების გაღების დრო უნდა შემცირდეს და მოწყობილობაში ახალი საკვები აღარ უნდა შედოთ.

დიდი ხნით გამოუყენებლობა:

მოწყობილობა უნდა გამოირთოს და გაიწმინდოს; შემდეგ კი კარები უნდა დარჩეს ღია სუნის თავიდან ასაცილებლად.

⚠ გაფრთხილება

ჩართვის შემდეგ მოწყობილობამ მუდმივად უნდა იმუშაოს. ზოგადად, მოწყობილობის მუშაობა არ უნდა შეწყდეს; წინააღმდეგ შემთხვევაში, ექსპლუატაციის ვადა შეიძლება შემცირდეს. ელექტროენერგიის გათიშვის შემთხვევაში, რამდენიმე საათის განმავლობაში, საკვების შენახვა ზაფხულშიც კი შეიძლება; რეკომენდებულია კარების გაღების სიხშირის შემცირება.

GE

პრობლემების აღმოფხვრა

შემდეგი მარტივი პრობლემების მოგვარება მომხმარებელს შეუძლია. თუ პრობლემები არ მოგვარდება, დარეკეთ გაყიდვების შემდგომი სერვისის განყოფილებაში.

პრობლემა	შესაძლო მიზეზები	გადაწყვეტა
არ მუშაობს	კვების წყარო არ არის ჩართული და ჩანგალი მყარად არ არის ჩასმული. დაბალი ძაბვა, ელექტროენერგიის გათიშვა ან მიკროსქემის ნაწილის გამორთვა.	მყარად ჩასვით დენის კაბელის ჩანგალი. შეამოწმეთ სახლში ელექტროენერგიის მიწოდება.
შუქი არ ინთება	მოწყობილობა არ არის ჩართული. ნათურა გაუმართავია.	გამორთეთ და ხელახლა შეაერთეთ დენის კაბელი. შეცვალეთ ნათურა ახლით.
ხილი ან ბოსტნეული გაყინულია	საჭმელი მოთავსებულია მაცივრის უკანა მხარეს? უკანა კედელთან ახლოს არის ადგილი, სადაც ტემპერატურა ყველაზე დაბალია. ხილი ან ბოსტნეული ინახება ახალი პროდუქტების/გაგრილების ზონაში.	არ მოთავსოთ საკვები, რომელიც შეიძლება ადვილად გაიყინოს მაცივრის უკანა მხარეს. ახალი პროდუქტების/გაგრილების ზონა განკუთვნილია მხოლოდ ხორცისთვის/თევზისთვის.
მაცივარი/საყინულე ზედმეტად აცივებს	ტემპერატურის რეგულატორი არ არის სწორად დაყენებული.	დააყენეთ უფრო მაღალი ტემპერატურა.
კომპრესორი მუშაობს დიდი ხნის განმავლობაში	გარემოს მაღალი ტემპერატურა იწვევს მუშაობის დროის გახანგრლივებას. ერთდროულად ჩადებულია ზედმეტად ბევრი საკვები. საკვები მოთავსებულია მის გაცივებამდე. კარი ძალიან ხშირად იღება. შიგნით ყინულის ფენა ძალიან სქელია.	ეს ნორმალურია. ერთდროულად ზედმეტად ბევრ საკვებს ნუ ჩადებთ. შენახვამდე დაელოდეთ საკვების გაცივებას. არ გააღოთ კარი ზედმეტად ხშირად. საჭიროა გალღობა.
კარი სათანადოდ არ იხურება	კარში ჩაჭედილია საგნები. ძალიან ბევრი საკვებია. კარის შუასადები დეფორმირებულია.	არ ჩადოთ ძალიან ბევრი საკვები. განათავსეთ მოწყობილობა სტაბილურად. გაათბეთ კარის შუასადები და შემდეგ გააგრილეთ აღსადგენად (გასაცხელებლად გამოიყენეთ ელექტრო საშრობი ან ცხელი წყალი).
გარე კედელი ცხელია	როდესაც მოწყობილობა მუშაობს, სითბო გამოიყოფა გარეთ კორპუსის შიგნით არსებული ლითონის მილების მეშვეობით. ზაფხულში გარემოს უფრო მაღალი ტემპერატურა გარე კედლის ტემპერატურის მატებას იწვევს.	გარე კედელზე ტემპერატურის მატება ნორმალური მოვლენაა. გაზარდეთ სითბოს გაფრქვევის ფართობი, ან განათავსეთ მოწყობილობა კარგად ვენტილირებად და გრილ ადგილას.
განივი ან ვერტიკალური ძელები ცხელია	ძელების შიგნით არის ლითონის მილები და მილებიდან გამოთავისუფლებული სითბო ხელს უშლის კონდენსატის წარმოქმნას.	ეს ნორმალურია.
სუნები	გაფუჭებული საკვები საკვები ძლიერი სუნით შიდა განყოფილება ჭუჭყიანია.	გაასუფთავეთ და ამოიღეთ გაფუჭებული საკვები. დარწმუნდით, რომ ძლიერი სუნის მქონე საკვები შეფუთულია ჰერმეტულად. გაასუფთავეთ შიდა განყოფილება.
ფაქტობრივი ტემპერატურა მითითებულისგან განსხვავდება	თუ თბილ საკვებს ჩავდებთ, ტემპერატურა დროებით მოიმატებს. ახალი ტემპერატურის დაყენების შემდეგ, განყოფილებაში მის მიღწევას გარკვეული დრო დასჭირდება და კარი არ უნდა იყოს გახსნილი. ტემპერატურის სტაბილიზაციის შემდეგ, განყოფილების სხვადასხვა ადგილას ფაქტობრივი ტემპერატურა იქნება განსხვავებული, დაახლოებით ±3°C გადახრით.	ეს ნორმალურია. დაელოდეთ ცოტა ხანს, სანამ შეამოწმებთ ფაქტიურ ტემპერატურას.
კონდენსატი გარედან იქმნება	კონდენსაცია შეიძლება წარმოიქმნას, ოთახში მაღალი ტენიანობის პირობებში.	ეს ნორმალურია. გაწმინდეთ კონდენსატი მშრალი ქსოვილით.

GE

პრობლემა	შესაძლო მიზეზები	გადაწყვეტა
მაცივრისა და უჯრების შიგნით კონდენსატი იქმნება	მაცივარში ნარჩუნდება მაღალი ტენიანობა, რათა ბოსტნეული და სხვა საკვები პროდუქტების ახლად იყოს შენახული. ოთახში ძალიან მაღალი ტენიანობაა და კარები ხშირად იღება. კარის შუასადები მჭიდროდ არ ზის.	გაწმინდეთ კონდენსატი მშრალი ქსოვილით. არ გააღოთ კარები ხშირად ან არ გააჩეროთ ისინი ძალიან დიდხანს ღია მდგომარეობაში. შეამოწმეთ კარის შუასადები, გაასუფთავეთ იგი ან შეასწორეთ პოზიცია.
ყინული სავენტილაციო ხვრელების ირგვლივ	კარი სათანადოდ არ არის დახურული. კარის შუასადები მჭიდროდ არ ზის.	დარწმუნდით, რომ საკვები არ ბლოკავს კარს. შეამოწმეთ კარის შუასადები, გაასუფთავეთ იგი ან შეასწორეთ პოზიცია.
კარის გაღება ძნელია	განყოფილების შიგნით და გარეთ ჰაერის წნევის სხვაობამ საყინულის კარის გაღება შეიძლება ზოგჯერ გაართულოს.	დაელოდეთ რამდენიმე წამს და შემდეგ სცადეთ ნელა კარის გაღება.
ყინულის კუბები არ იქმნება (მხოლოდ მოდელებისთვის ყინულის დამამზადებლით)	ყინულის დამზადების ფუნქცია არ არის ჩართული. მოწყობილობას წყალი არ მიეწოდება. წყლის მილი გადაღუნულია. წყლის მილის შეერთება არასწორად არის დამონტაჟებული. წყლის წნევა ძალიან დაბალია.	ჩართეთ ყინულის დამამზადებელი. შეამოწმეთ ჩართულია თუ არა წყლის მიწოდება. გაასწორეთ გადაღუნვები. შეამოწმეთ წყლის მილის შეერთების ნაწილები. შეამოწმეთ წყლის მიწოდების წნევა ან ხომ არ არის ფილტრი გაჭედილი.

გალღობის ინტერვალის მოთხოვნა

გარემოს ტემპერატურა	ინტერვალი გალღობის ორ ციკლს შორის	დრო	სპეციფიკური პირობები
32°C	ორი გალობის ინტერვალის მინიმუმი (△ოგ-მინ.)	12 სთ	ინტენსიური ექსპლუატაცია, კარების ხშირი გაღება
	ორი გალობის ინტერვალის მაქსიმალური (△ოგ-მაქს.)	96 სთ	დაბალი ტენიანობის პირობებში, კარის გახსნა არ სრულდება და სპეციალური რეჟიმის დაყენება არ ხდება

მაცივრის ნორმალური გამოყენებისას ისმის გარკვეული ხმები, რომლებიც მის სწორ მუშაობაზე გავლენას არ ახდენს.

ხმები, რომელთა თავიდან აცილებაც მარტივია:

- მოწყობილობის მიერ წარმოქმნილი ხმაური, რომელიც გამოწვეულია იმით, რომ მოწყობილობა სწორად არ დგას — დაარეგულირეთ მდგომარეობა რეგულირებადი ჩასახრახნი წინა ფეხების მეშვეობით. ალტერნატივის სახით, მოათავსეთ რბილი მასალისგან დამზადებული ქვესადებები უკანა ლილვაკების ქვეშ, განსაკუთრებით მაშინ, როდესაც მოწყობილობა ფილებზეა განთავსებული.
- გვერდით მდგომი ავეჯთან შეხება — გაწიეთ მაცივარი.
- უჯრების ან თაროების ჭრაჭუნი — ამოიღეთ უჯრა ან თარო და დააბრუნეთ ადგილზე.
- ბოთლების დაჭახუნების ხმა — მოაშორეთ ბოთლები ერთმანეთს.

GE

გესმით არასტანდარტული ხმები, როგორც ქვემოთაა მითითებული? როგორც წესი, ეს ხმები ნორმალურ მოვლენას წარმოადგენს.

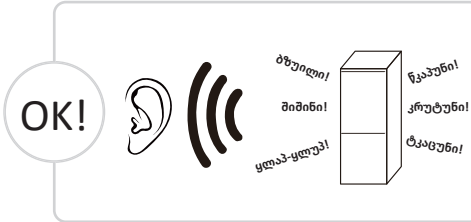

წკაპუნი: მაცივრის ზოგიერთი ელექტრული ნაწილი, როგორიცაა ელექტრო სარქველი, მუშაობისას ამ ხმას გამოსცემს. ეს ნორმალურია.

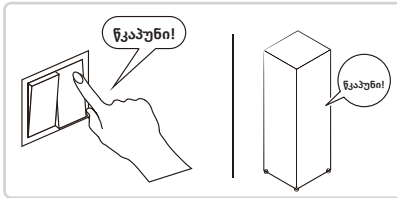

კრუტუნი: მუშაობის დროს კომპრესორი გამოსცემს ამ ხმას, რომელიც განსაკუთრებით ხმამაღალია გაშვების ან გაჩერების დროს. ეს ნორმალურია.

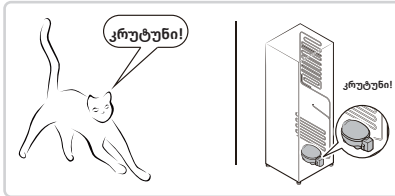

ყლაპ-ყლუპ: მაცივებელი აგენტი, რომელიც მაცივრის მილებში მიედინება ამ ხმას გამოსცემს. ეს ნორმალურია.

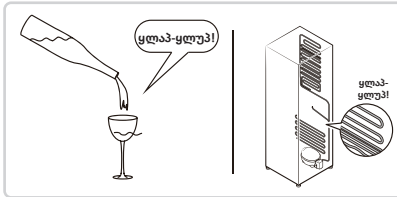

შიშინი: როდესაც მაცივებელი აგენტი მიედინება საორთქლებელში, ის ამ ხმას გამოსცემს. ეს ნორმალურია.

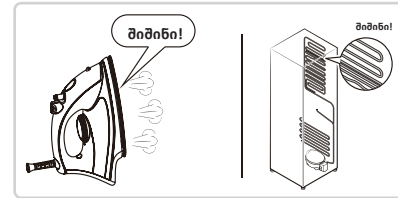

ბზუილი: მაცივარში ავტომატური გალღობით ვენტილატორის ძრავა მუშაობისას ამ ხმას გამოსცემს. ეს ნორმალურია.

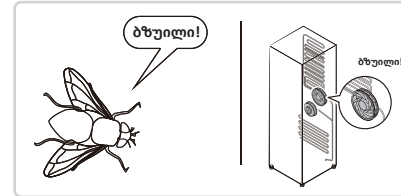

ტკაცუნი: ყინულის გაბზარვის ან გატეხილი ხმა: მაცივრის მთლიანი სტრუქტურა და ყინვა ჰაერგამტარში წარმოქმნის თერმული გაფართოებით და შეკუმშვით ხმას, ეს ასევე ნორმალური ფიზიკური მოვლენაა.

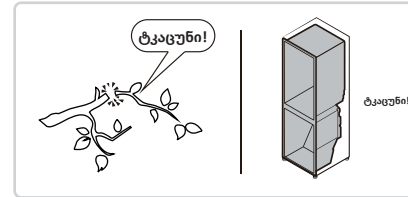

GE

დანართი

სპეციალურად ახალი ევროპული სტანდარტისთვის

შემდეგ ცხრილში შეკვეთილი ნაწილების შეძენა შესაძლებელია სერვისის პროვაიდერი არხიდან

შეკვეთილი ნაწილი	მომწოდებელი	მიწოდებისთვის საჭირო მინიმალური დრო
თერმოსტატები	პროფესიონალი ტექნიკური პერსონალი	ბოლო მოდელის ბაზარზე გაშვებიდან მინიმუმ 7 წლის შემდეგ
ტემპერატურის სენსორები	პროფესიონალი ტექნიკური პერსონალი	ბოლო მოდელის ბაზარზე გაშვებიდან მინიმუმ 7 წლის შემდეგ
ნაბეჭდი პლატები	პროფესიონალი ტექნიკური პერსონალი	ბოლო მოდელის ბაზარზე გაშვებიდან მინიმუმ 7 წლის შემდეგ
სინათლის წყაროები	პროფესიონალი ტექნიკური პერსონალი	ბოლო მოდელის ბაზარზე გაშვებიდან მინიმუმ 7 წლის შემდეგ
კარის სახელურები	პროფესიონალი ოსტატები და საბოლოო მომხმარებლები	ბოლო მოდელის ბაზარზე გაშვებიდან მინიმუმ 7 წლის შემდეგ
კარის ანჯამები	პროფესიონალი ოსტატები და საბოლოო მომხმარებლები	ბოლო მოდელის ბაზარზე გაშვებიდან მინიმუმ 7 წლის შემდეგ
უჯრები	პროფესიონალი ოსტატები და საბოლოო მომხმარებლები	ბოლო მოდელის ბაზარზე გაშვებიდან მინიმუმ 7 წლის შემდეგ
კალათები	პროფესიონალი ოსტატები და საბოლოო მომხმარებლები	ბოლო მოდელის ბაზარზე გაშვებიდან მინიმუმ 7 წლის შემდეგ
კარის მამჭიდროებლები	პროფესიონალი ოსტატები და საბოლოო მომხმარებლები	ბოლო მოდელის ბაზარზე გაშვებიდან მინიმუმ 10 წლის შემდეგ

GE

ძვირფასო მომხმარებელო

1. თუ გსურთ პროდუქტის დაბრუნება ან შეცვლა, გთხოვთ, დაუკავშირდეთ მაღაზიას, სადაც შეიძინეთ.

(არ დაგავიწყდეთ, თან იქონიოთ შესყიდვის ინვოისი)

2. თუ თქვენი პროდუქტი გაფუჭდა და საჭიროებს შეკეთებას, დაუკავშირდით გაყიდვების შემდგომი სერვისის პროვაიდერს.

ყურადღება

პროდუქტის მონაცემთა ბაზაში მოდელის ინფორმაციას, ასევე მოდელის იდენტიფიკატორს, მიიღებთ ვებბმულის მეშვეობით, რომელსაც გადახვალთ პროდუქტის ენერგოეფექტურობის ეტიკეტზე მითითებული QR კოდის სკანირებით, ასეთის არსებობის შემთხვევაში.
მოწყობილობის ენერგოეფექტურობის შესახებ დამატებითი ინფორმაციისთვის ეწვიეთ საიტს https://ec.europa.eu და მოძებნეთ მოდელის სახელით.
მოდელის სახელი შეგიძლიათ იხილოთ მოწყობილობის შეფასების ეტიკეტზე.

TƏŞƏKKЬRNAMƏ

Midea-nı seƷdiyiniz ьzьn təşəkkьr edirik! Yeni Midea məhsulunuzu istifadə etməmişdən əvvəl, lьtfən, yeni cihazınızın təklif etdiyi xьsusiyyətləri və funksiyaları təhlьkəsiz şəkildə necə icra edəcəyinizi bildiyinizdən əmin olmaq ьzьn bu təlimatı hərtərəfli oxuyun.

MЬNDƏRICAT

AZ

TEXNIKI XЬSUSIYYƏTLƏRI

Məhsulun modeli	MDRE413FGE
Təzə Qida Saxlama Bцlməsinin Həcmi	219 L
Dondurulmuş Qida Saxlama Həcmi	88 L
Defrost Nцvь	Şaxta yoxdur
Hərarətin yьksəlmə mьddəti	15 s.
Dondurucu Tutumu	4 Kq/24 s.
Nominal Voltaj	220 V-240 V~
Nominal Cərəyan	1,2 A

AZ

MƏHSULA ЬMUMI BAXIŞ

Komponentlərin adları

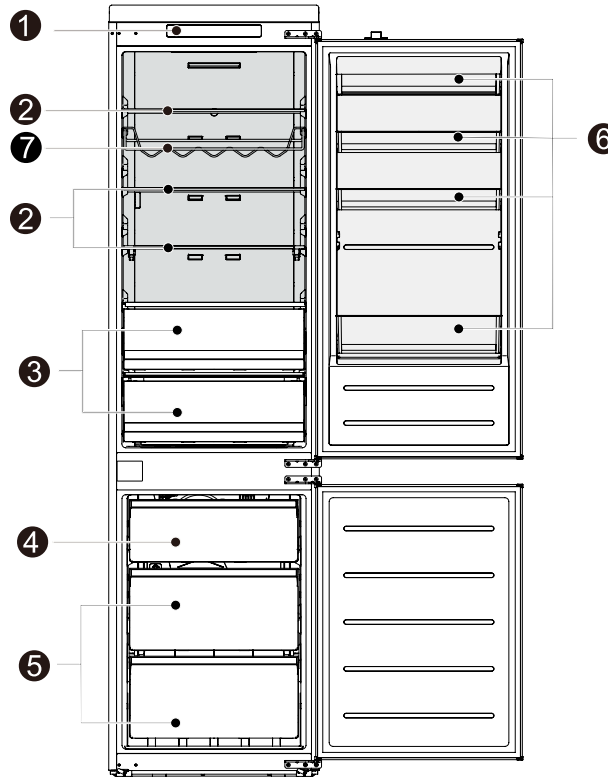

1	Hərarətə nəzarət	**5**	Bцуьk səkməcə
2	Şьşə Rəf	**6**	Qapı tabağı
3	Meyvə və tərəvəz qutusu	**7**	Məftildən hazırlanmış şərab rəfi (istəyə gцrə)
4	Kiзik səkməcə		

DİQQƏT

Yuxarıdakı şəkil yalnız istinad ьзьndьr. Faktiki konfiqurasiya fiziki məhsuldan və ya distribyutorun bildirişindən asılı olacaq.

AZ

MƏHSULUN QURAŞDIRILMASI

Quraşdırılması ьzrə gцstərişlər

İqlim sinfinə malik soyuducu cihazlar ьzьn

- İqlim sinifindən asılı olaraq, bu soyuducu cihaz aşağıdakı cədvəldə gцstərildiyi kimi ətraf mьhitin temperaturu diapazonunda istifadə ьzьn nəzərdə tutulub.
- İqlim sinfini reytinq lцvhəsində tapmaq olar. Məhsul xьsusi diapazondan kənar temperaturlarda dьzgьn işləməyə bilər.
- İqlim sinifini məhsulun etiketində tapa bilərsiniz.

Effektiv temperatur diapazonu

- Məhsul sinif reytinqi ilə mьəyyən edilmiş temperatur intervalında normal işləmək ьzьn nəzərdə tutulmuşdur.

Sinif	Simvol	Ətraf mьhitin hərarət diapozonu °C	
		IEC 62552 (ISO 15502)	ISO 8561
Geniş hərarət diapozonu	SN	+ 10 - + 32	+ 10 - + 32
Mьlayim	N	+ 16 - + 32	+ 16 - + 32
Subtropik	ST	+ 16 - + 38	+ 18 - + 38
Tropik	T	+ 16 - + 43	+ 18 - + 43

AZ

Tələb olunan yer diaqramı (qapı asıq və bağlı olduqda)

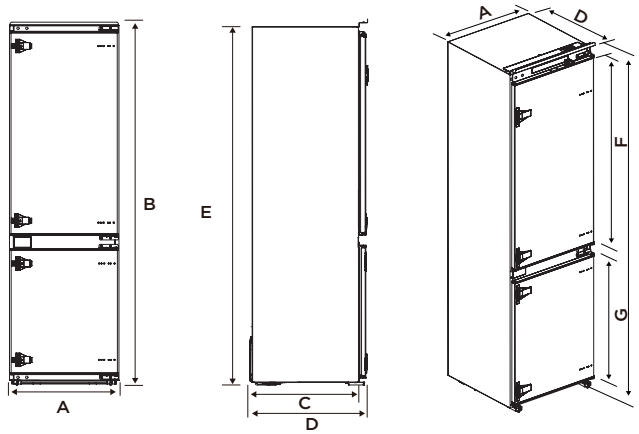

En	Ьmumi Hьndьrlьk	Dolaba uyğun dərinlik	Ьmumi dərinlik	Dolaba uyğun hьndьrlьk	Soyuducunun qapısının hьndьrlьyь	Dondurucunun qapısının hьndьrlьyь
A	B	C	D	E	F	G
540	1977	515	550	1961	1076	706

Bildiriş: Bьtьn ölçьlər mm-dir.

AZ

Dolabın iзərisinə quraşdırılması

Addımlar:

- Dolabın цlзьsь ilə bağlı tələblər.

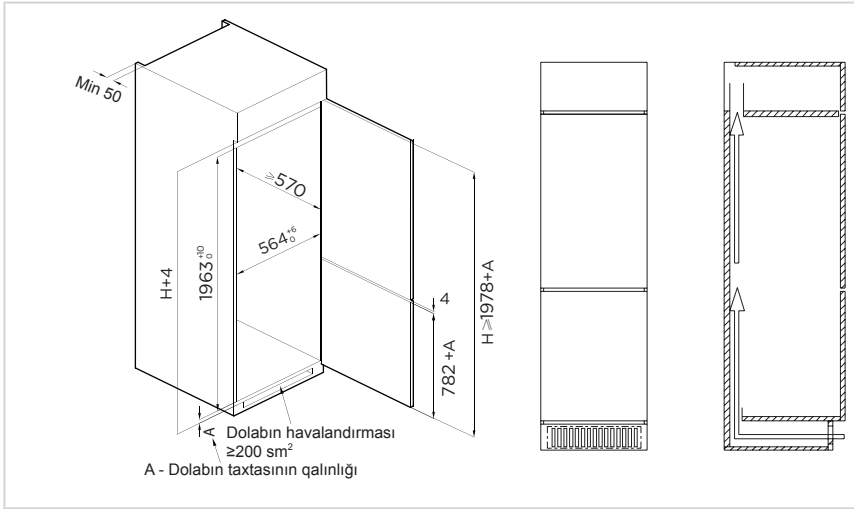

- Soyuducunu dolabın iзərisinə yerləşdirin və onu, ьst arakəsmənin kənarının bьtьnlьklə dolabın ьst kənarına toxunacağı şəkildə nizamlayın.
- Dayaq ayağın məhdudlaşdırıcı halqası bьtьnlьklə dolabın alt kənarına toxunur.

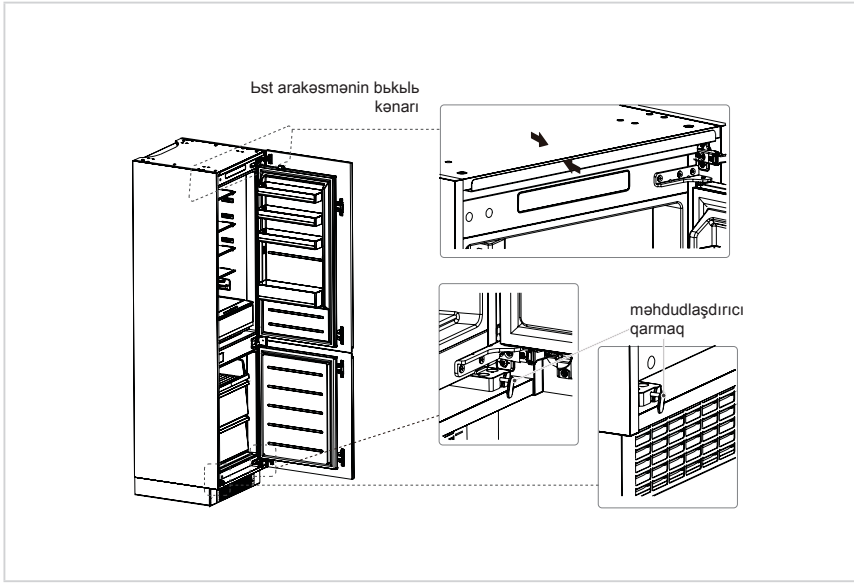

AZ

- Dəstəkləyici ayaqları vintlərlə bərkidin, sonra isə vint qapaqlarını quraşdırın.

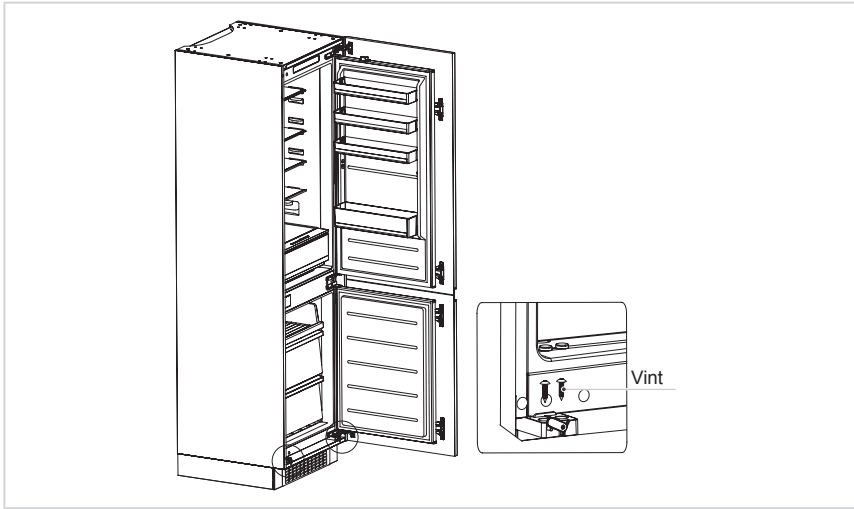

- Þst arakəsməni vintlərlə dolabın yuxarısınıa bərkidin, sonra isə vint qapaqlarını quraşdırın.

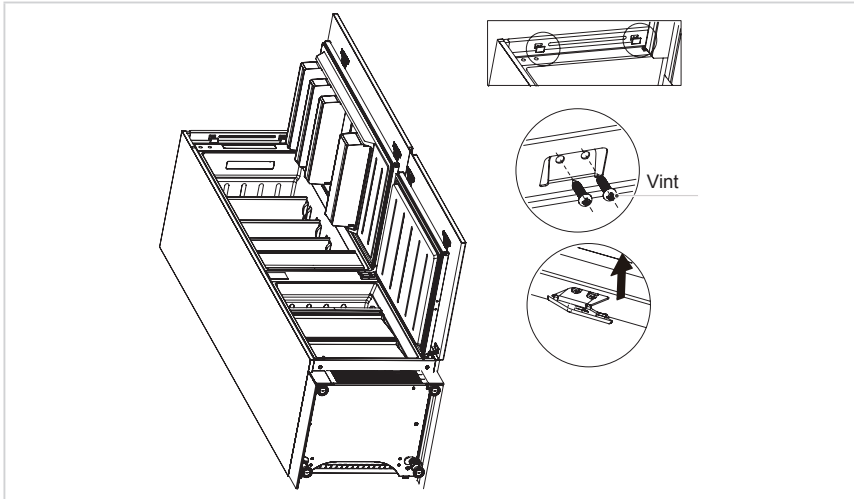

AZ

- Dolabın aşağı qapısını maksimum bucaq altında asın və soyuducunun aşağı qapısını mühafiq yerləşmə vəziyyətinə uyğun olaraq asın.
- Bloku sürüşdürərək xarici hissənin kənarının soyuducunun aşağı qapısının kənarına uyğun olmasını təmin edin, sonra isə bloku vintlərlə dolabın qapısına bərkidin və vint qapaqlarını quraşdırın.
- Soyuducunun yuxarı qapısını da eyni qayda ilə dolabın qapısına bərkidin.

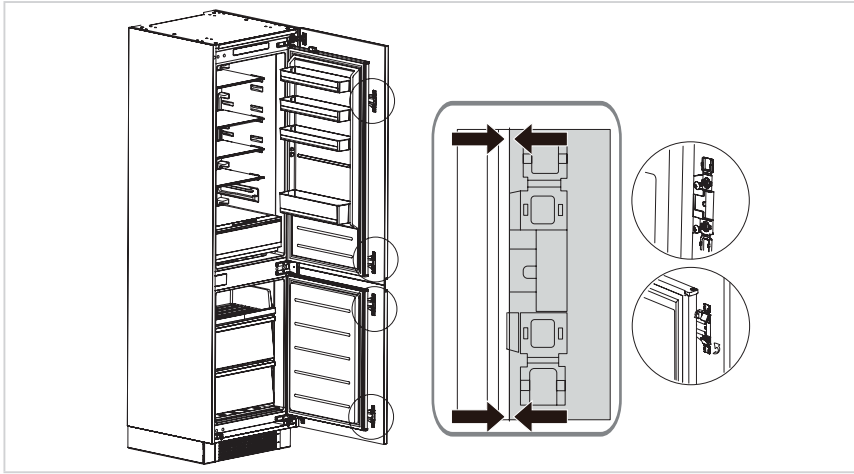

- Kipləşdirici zolağı aksesuar çantasından çıxarın, sonra isə üstündən basaraq onu dolab və soyuducunun arasındakı boşluğa yerləşdirin. Quraşdırma başa çatdırıldı.

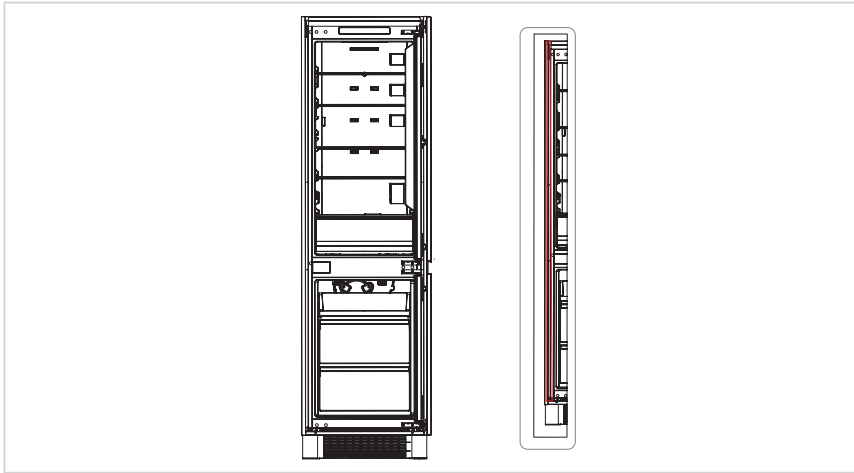

AZ

Qapının əks istiqamətdə asılması

Hissələr artıq soyuducunun üzərinə montaj edilmişdir (satdırıldığı kimi):

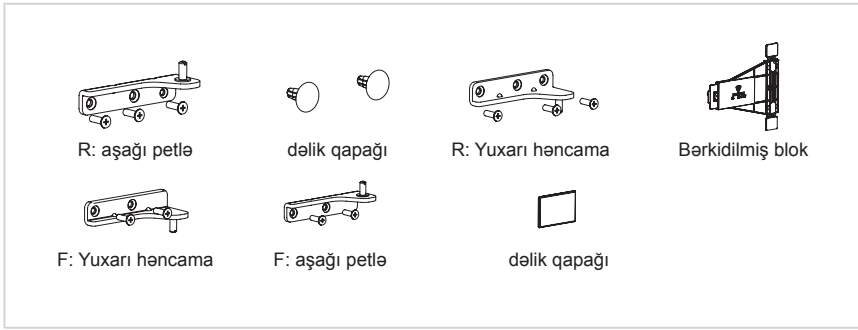

Addımlar:

1. Souducunu enerji mənbəyindən ayırın və qapı tabaqlarındakı bütün əşyaları çıxarın.
2. Yuxarı həncamanı və soyuducunun qapısındakı dəlik qapaqlarını sıxarın.
3. Soyuducunun qapısını, aşağı həncamanı və dəlik qapağını sıxarın.

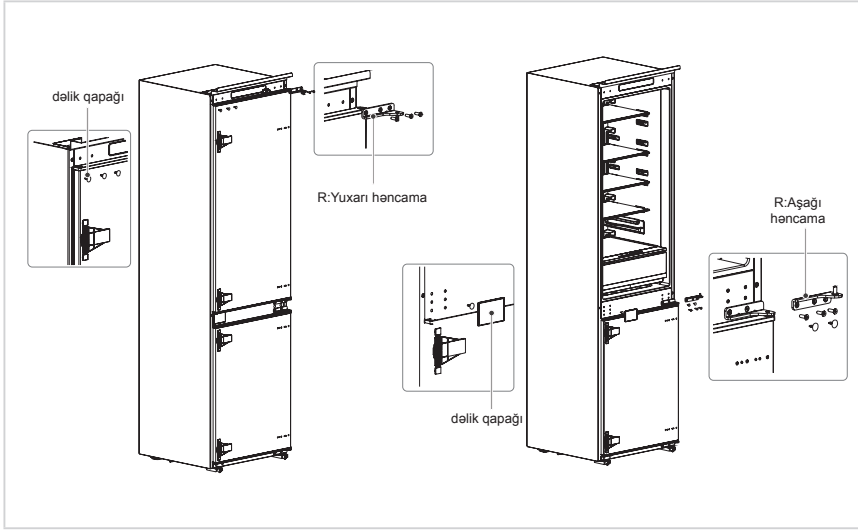

AZ

4. R-in dəyişdirilməsi: aşağı həncama və R-i, habelə yuxarı həncamanı dəyişdirin, sonra aşağıdakı addımlara əsasən onları və dəlik qapaqlarını quraşdırın.
5. Soyuducu qapısının bərkidilmiş iki blokunu sıxarın və onları 180° fırladaraq soyuducu qapısının digər tərəfi üzərinə quraşdırın.

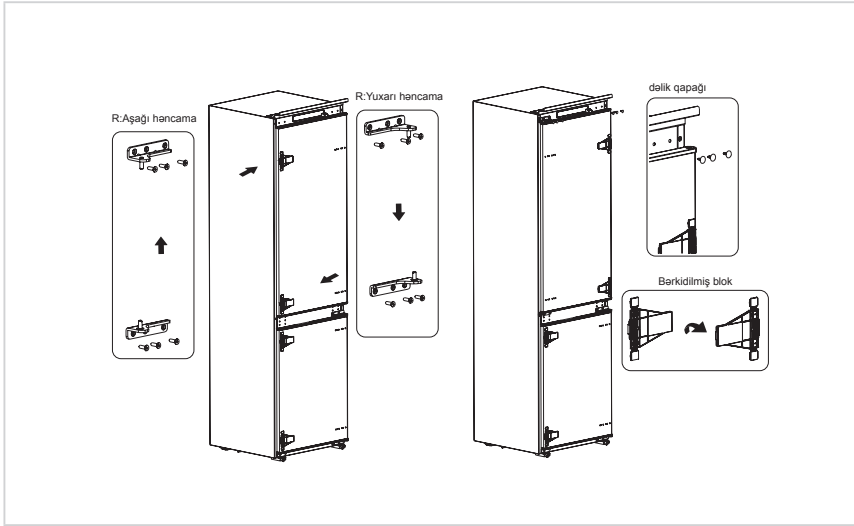

6. Dondurucunun qapısının yuxarı həncamasını və ştepsel səngəlini sıxarın.
7. Dondurucunun qapısını, aşağı həncamanı və dəlik qapaqlarını sıxarın.

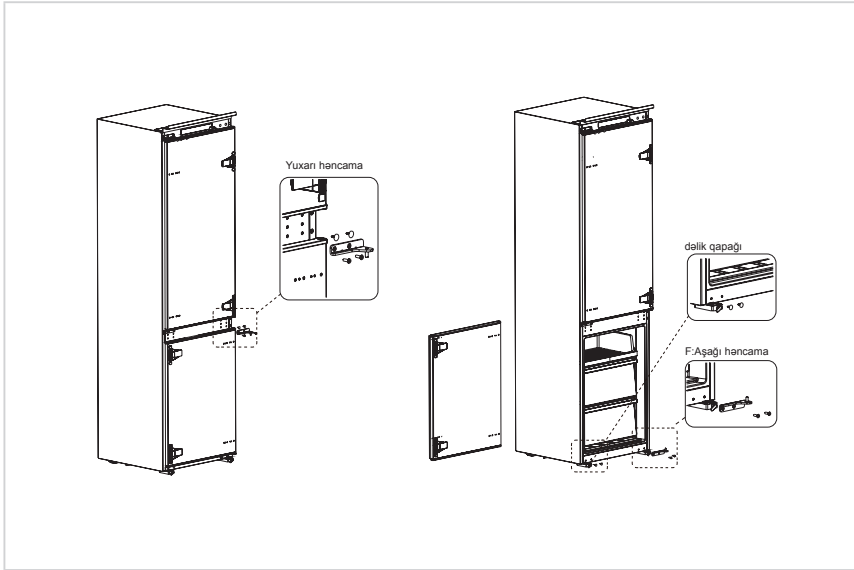

AZ

8. F-in dəyişdirilməsi: aşağı həncama və F-i, habelə yuxarı həncamanı dəyişdirin, sonra aşağıdakı addımlara əsasən onları, yuxarı və aşağı dəlik qapaqlarını quraşdırın.
9. Dondurucu qapısının bərkidilmiş iki blokunu sıxarın və onları 180° fırladaraq dondurucu qapısının digər tərəfi üzərinə quraşdırın.

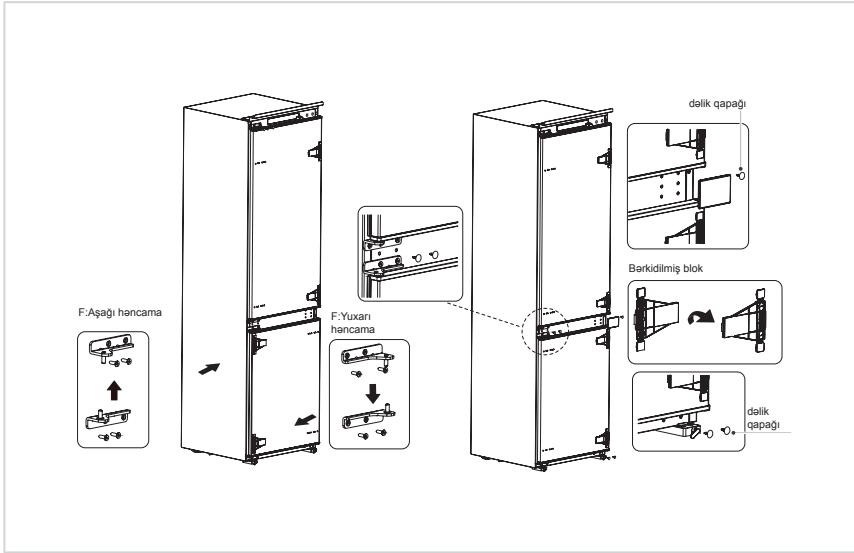

10. Tamamlandıqdan sonrakı şəkil aşağıda göstərilir.

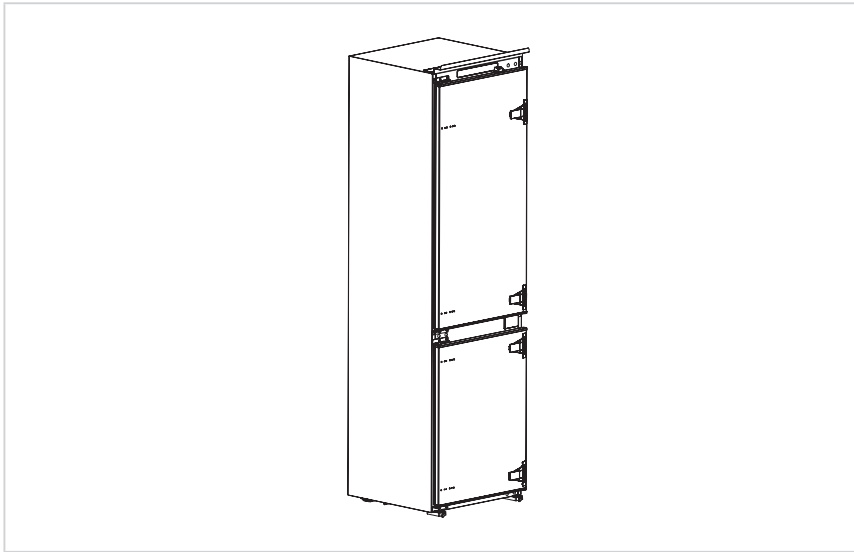

AZ

Cihazın yerinin dəyişdirilməsi

1. Bьtьn qidaları qurğunun iзindən зıxarın.
2. Elektrik kabelini зıxarın, onu qurğunun arxasındakı və ya ьstьndəki elektrik ştepseli qarmağına yerləşdirin və bərkidin.
3. Qurğunu daşıyarkən rəflərin və qapı həncamasının dьşməsinin qarşısını almaq ьzьn hissələri lentlə bərkidin.
4. Qurğunu ikidən artıq şəxslə ehtiyatla daşıyın. Qurğunu uzaq məsafəyə daşıyarkən cihazı dik vəziyyətdə saxlayın.
5. Qurğunu quraşdırdıqdan sonra enerji kabelini ştepsel yuvasına qoşun.

DİQQƏT

İstismardan əvvəl ehtiyat tədbirləri:
Dəyişiklik etməzdən əvvəl soyuducunu elektrik enerjisindən ayırmaq lazımdır.
xəsarət yetirilməsinə yol verməmək ьzьn ehtiyat tədbirləri gцrьlməlidir.

İşığın dəyişdirilməsi

- LED lampaların hər hansı dəyişdirilməsi və ya texniki xidməti istehsalı, onun xidmət agenti və ya oxşar ixtisaslı şəxs tərəfindən həyata keзirilməlidir.

Bu məhsul enerji effektivliyi sinfi (G) olan işıq mənbəyi ehtiva edir.

DİQQƏT

Enerji təchizatı kanbelini (və ya naqilini) elektrik yuvasına qoşduqdan sonra cihaza yemək qoymazdan əvvəl 2 və ya 3 saat gцzləyin. Cihaz tam soyumamışdan əvvəl yemək əlavə etsəniz, yeməyiniz xarab ola bilər.

AZ

Enerjiyə qənaət ьzьn məsləhətlər

- Cihazı sobaların, radiatorların və ya digər istilik mənbələrinin yaxınlığına qoymayın. Ətrafın temperaturu yьksək olarsa, kompressor daha tez-tez və daha uzun mьddət işləyəcək və nəticədə enerji istehlakı artır.
- Cihazın altında, yanlarında və arxa tərəfində kifayət qədər havalandırma olduğundan əmin olun. Havalandırma dəliklərini heз vaxt цrtməyin.
- Lьtfən, həmзinin “Quraşdırma” bцlməsindəki məsafə цlзьlərinə də əməl edin.
- Şəkildə gцstərildiyi kimi siyirmələrin, rəflərin və зərзivələrin dьzьlьşь enerjidən ən səmərəli istifadəni təklif edir və buna gцrə də mьmkьn qədər olduğu kimi saxlanmalıdır. Temperaturu sabit saxlamaq və enerjiyə qənaət etmək ьzьn bьtьn siyirmə və rəflər cihazda qalmalıdır.
- Daha bцyьk saxlama yeri əldə etmək ьzьn (məsələn, bцyьk soyuducu/dondurulmuş mallar ьzьn) orta siyirmələr зıxarıla bilər. Lazım olarsa, yuxarı və aşağı siyirmə və rəflər ən son зıxarılmalıdır.
- Soyuducunun/dondurucunun bцlməsinin bərabər şəkildə doldurulması enerjidən optimal qaydada istifadə edilmısinə şərait yaradır. Buna səbəbdən boş və ya yarısı boş bцlmələrdən зəkinin.
- İsti qidanı soyuducuya/dondurucuya qoymazdan əvvəl soyumasına icazə verin. Artıq soyumuş qida enerji səmərəliliyini artırır.
- Dondurulmuş qidanın soyuducuda donun azılmasına icazə verin. Dondurulmuş qidanın soyuqluğu soyuducu bцlmədə enerji sərfiyyatını azaldır və bununla da enerji səmərəliliyini artırır.
- Soyuq itkini minimuma endirmək ьzьn qapını lazım olduğu qədər qısaca azın. Qapının qısa mьddətə azılması və dьzgьn bağlanması enerji sərfiyyatını azaldır.
- Qapıların dьzgьn bağlanması və enerji sərfiyyatının lьzumsuz artmaması ьzьn cihazınızın qapı mцhьrləri mьkəmməl şəkildə bьtцv olmalıdır.

AZ

İSTISMAR ЬZRƏ TƏLIMATLAR

İdarəetmə paneli

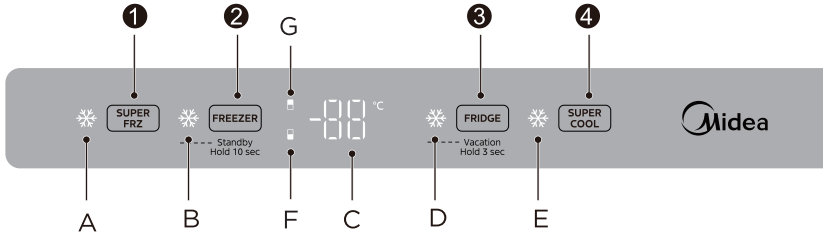

İşıq/Displey-ekran		Dьymə	
A	Super dondurucunun indikator işığı	1	Super dondurucu
B	Gцzləmə rejiminin işığı	2	Dondurucunun hərarətinin idarə edilməsi/ Gцzləmə rejimi
C	Temperaturun gцstərilməsi sahəsi	3	Soyuducunun hərarətinin idarə edilməsi/tətil rejimi
D	Tətil rejiminin indikator işığı	4	Super soyutma
E	Super sərinliyin indikator işığı		
F	Dondurucunun indikator işığı		
G	Soyuducunun indikator işığı		

İdarəetmə panelini istismar etmək ьzьn iti əşyalardan istifadə etməyin. Onlar idarəetmə panelini cıza və ya zədələyə bilər.

AZ

Displey

- İlk dəfə enerji verildikdə, displey 3 saniyəliyə dolu olur ki, bu zaman işə dьşmə zəngi зalınır və sonra normal əməliyyat displeyinə keзilir; (Soyuducu və dondurucunun hərarəti ilk dəfə ьzьn 5/-20°C olaraq təyin edilir).
- Nasazlıq halında nasazlığın kodu (dцvri gцstərilmə, xьsusi olaraq xəta siqnalı gцrьnəcək) gцrьnьr; Nasazlığın kodu qurğu işə dьşdьkdən 30 dəqiqə əvvəl və ya nasazlığın gцstərilməsi rejimində gцrьnьr və soyutma kamerasının başlanğıc hərarəti və ya nasazlıq olmadığı halda xьsusi təyin edilmiş rejim gцrьnьr.
- Soyuducunun qapısı aзılmaq ьzrə olduqda displeyin lцvhəciyi parlaq olur; Soyuducunun qapısı bağlı olduqda displeyin tablosu 40 saniyə ərzində əməliyyatsız olaraq sцnəcək; Displeyin tablosu sцnьlь olduqda hər hansı dьyməyə basdığınız halda, displeyin tablosu işıqlanacaq və bundan sonra fayl nizamlana bilər.

Temperatur Parametri

- Soyutma hərarətini təyin edərkən FRIDGE ьzərinə bir dəfə basın, hərarət gцstəricisi 1 vahid azalır; Hərarət 2°C зatdıqda, soyutma hərarətini idarəetmə dьyməsinə bir dəfə basın və soyutma kamerasının hərarətini 8°C olaraq təyin edin. Aşağıdakı qaydada:

- Dondurma hərarətini təyin edərkən FREEZER ьzərinə bir dəfə basın, hərarət gцstəricisi 1 vahid azalır; Hərarət -24°C зatdıqda, dondurma hərarətini idarəetmə dьyməsinə bir dəfə basın və dondurma kamerasının hərarətini -16°C olaraq təyin edin. Aşağıdakı qaydada:

Super soyutma rejimi

- SUPER COOL dьyməsi ьzərinə basın, super soyutma indikatorunun işığı yanacaq və bağladıqdan sonra super sərinlik rejimini daxil edin. Soyuq kamera super sərinlik rejimində olacaq və hərarət 2°C olaraq təyin ediləcək;
- 6 saatlıq super soyutma əməliyyatından və ya dayanma nцqtəsinə зatdıqdan 60 dəqiqə sonra bu rejimdən avtomatik olaraq зıxılır, yaxud super sərinlik dьyməsinə və ya soyutma hərarətinin idarə edilməsi dьyməsinə basaraq super sərinlik rejimindən зıxın, bu zaman super sərinlik rejiminin işığı sцnəcək və soyutma kamerasının hərarəti super sərinlik rejimindən əvvəlki vəziyyətə və ya yeni hərarət gцstəricisinə keзəcək.

Зox tez dondurma rejimi

- SUPER FRZ dьyməsinə basın, dondurma işığı yanacaq, bağlayın və dondurma rejiminə keзin; Dondurucu super dondurma rejimində işləyir və başlanğıc hərarət -24°C-dir;
- Automatik olaraq зıxmaq ьзьn super dondurma rejimində 40 saat işlədin, yaxud super dondurma rejimində super dondurma dьyməsinə basın, yaxud super dondurma rejimindən зıxmaq ьзьn dondurucunun hərarətinin nizamlamlanması əməliyyatını yerinə yetirin, super dondurma işığı sцnəcək və dondurucu ьзьn təyin edilmiş hərarət gцstəricisi təyinetmədən əvvəlki vəziyyətinə qayıdacaq və ya yeni hərarət gцstəricisinə keзəcək.

Gцzləmə rejimi

- FREEZER dьyməsini 10 saniyəliyə basılı saxlayın, bu zaman gцzləmə indikatorunun işığı yanır və gцzləmə rejiminə keзilir. Gцzləmə indikatorunun işığı istisna olmaqla, displeyin tablosunun bьtьn displey işıqları sцnьlьdьr; Digər bьtьn yьklər qeyri-aktivdir; Gцzləmə rejimindən зıxmaq və normal idarəetməni bərpa etmək ьзьn gцzləmə rejimində gцzləmə dьyməsini 10 saniyəliyə basılı saxlayın.

AZ

İstirahət rejimi

- FRIDGE dьyməsini 3 saniyəliyə basılı saxlayın, tətil rejimi indikatorunun işığı yanacaq, tətil rejiminə kesin, soyutma kamerası bağlanacaq (soyutma yoxdur, işıq normal qaydada idarə edilir), başlanğıc dondurma hərarəti -20°C-dir. Tətil rejimində soyutma hərarətini idarəetmə dьyməsini 3 saniyəliyə basılı saxlayın, tətil rejimi indikatoru sцnəcək və tətil rejimindən ɜıxılacaq.

Aɜılması ilə bağlı xəbərdarliq

- Qapı 120 saniyə ərzində aɜıq qalarsa, səs siqnalı soyuducunun qapısı bağlanana qədər səslənəcək, yaxud istənilən dьyməyə basaraq səs siqnalını ləğv edin.

Elektrik kəsintisi zamanı qidanın saxlanması

- Qapı 120 saniyə ərzində aɜıq qalarsa, səs siqnalı soyuducunun qapısı bağlanana qədər səslənəcək, yaxud istənilən dьyməyə basaraq səs siqnalını ləğv edin.

Nasazlıq gцstəricisi

- Aşağıdakı xəbərdrlıqların displeydə gцrьnməsi soyuducunun mьvafiq nasazlıqlarını gцstərir. Soyuducu aşağıdakı nasazlıqlarla hələ də soyuq saxlama funksiyasını yerinə yetirə bilsə də, istifadəsi texniki xidmət mьtəxəssisi ilə əlaqə saxlamalıdır ki, soyuducunun normal şəkildə istifadəsi təmin edilmiş olsun.

Nasazlığın kodu	Nasazlığın təsviri
E1	Soyutma temperaturu sensorunda nasazlıq
E2	Dondurucunun temperatur sensorunun nasazlığı
E5	Dondurucunun don sensorunun nasazlığı
E6	Məlumatlandırma nasazlığı
E7	Ətraf mьhit temperaturu sensorunda nasazlıq

AZ

Yeməklərin saxlanması ilə bağlı məsləhətlər

Dondurucunun bцlməsi

- Dondurucu зox aşağı temperaturda dondurulmuş qidaların saxlanması, dondurulmuş qidaların uzunmьddətli saxlanması və buz hazırlanması ьзьn nəzərdə tutulmuşdur.
- Dondurucunun qapısındakı rəflərdən dondurulmaq ьзьn nəzərdə tutulmuş isti qidaları saxlamaq ьзьn deyil, yalnız dondurulmuş qidaları saxlamaq ьзьn istifadə edin.
- Təzə və dondurulmuş qidaları yan-yana qoymayın. Dondurulmuş qida əriyə bilər.
- Təzə qidaları (məsələn, ət, balıq və ya зəkilmiş ət) dondurarkən onları eyni vaxtda istifadə edilə bilən hissələrə bцlьn.
- Dondurulmuş qidaların saxlanması: təlimatlar adətən paketlərin ьzərində yazılır, onlara əməl edilməlidir. Paketlənmədə heз bir məlumat yoxdursa, qida məhsulları satın alındığı tarixdən ьз aydan зox saxlanılmamalıdır.
- Dondurulmuş qidaları alarkən onun uyğun temperaturda dondurulduğuna və paketləmənin zədələnmədiyinə əmin olun.
- Dondurulmuş qidalar keyfiyyətini qorumaq ьзьn uyğun bağlamalarda saxlanmalı və mьmkьn qədər tez dondurucu kameraya qaytarılmalıdır.
- Dondurulmuş qida paketində nəmlik və ya qeyri-adi qabarıqlıq varsa, ehtimal ki, o, yanlış temperaturda saxlanılıb və məzmunu xarab olub.
- Dondurulmuş qidaların saxlanma mьddəti otaq temperaturundan, termostatın parametrindən, dondurucunun qapısının azılma tezliyindən, qida nцvьndən və məhsulun mağazadan evə daşınma mьddətindən asılıdır. Həmişə paketləmədə gцstərilən təlimatlara əməl edin və heз vaxt paketləmədə gцstərilən maksimum saxlama mьddətini keзməyin.

Soyutma bцlməsi

- Nəmi və sonradan buz toplanmasını azaltmaq ьзьn heз vaxt soyuducuya azıq qablarda maye qoymayın. Şaxta buxarlandırıcının ən sərin hissələrində toplanmaya meyllidir. Azıq mayelərin saxlanması daha tez-tez buzun azılmasını tələb edir.
- Heз vaxt soyuducuya isti qidalar qoymayın. Bunlar əvvəlcə otaq temperaturunda soyudulmalı və sonra soyuducuda adekvat hava sirkulyasiyasını təmin edəcək şəkildə yerləşdirilməlidir.
- Qidalar və ya yemək qabları soyuducunun arxa divarına toxunmamalıdır, зьnki onlar divara qədər dona bilər. Soyuducunun qapısını mьtəmadi olaraq azmayın.
- 1-2 gьn ərzində istifadə edilə bilən ət və təmiz balıq (paket və ya plastik folqa ilə paketlənir) soyuducuya yerləşdirilə bilər.
- Təzə meyvə və tərəvəzlər ьзьn nəzərdə tutulmuş hissəyə paketlənməmiş meyvə və tərəvəzlər yerləşdirilə bilər.

DİQQƏT

Hər bцlmənin optimal temperatur rejimi ətrafın temperaturundan asılıdır. Optimaldan temperaturdan yuxarı temperatur 25°C ətrafın temperaturuna əsaslanır.

AZ

Sifariş	Bцlmə NЦVLƏRİ	Hədəf saxlama temperaturu [°C]	Uyğun qida
1	Soyuducu	+2 ⩽ x ⩽ +8	Yumurta, bişmiş yeməklər, paketlənmiş qidalar, meyvə-tərəvəzlər, sьd məhsulları, tortlar, iəkilər və digər qidalar dondurulmaq ьzьn uyğun deyil.
2	✳ ✳✳✳ Dцrd ulduz reytinqinə uyğun dondurulmuş	x ⩽ -18	Dondurma qabiliyyəti, tez dondurma sьrəti ilə qidanı tez dondura və saxlaya bilər. Dəniz məhsulları (balıq, krevet, istridyə), şirin su məhsulları və ət məhsulları kimi dondurulmuş təzə qida ьzьn uyğundur. 3 ~ 6 ay ьzьn tцvsiyə edilir, saxlama mьddəti artdıqca dadı və bəsləmə qabiliyyəti pisləşir.
3	✳✳✳ Ьз ulduz reytinqinə uyğun dondurulmuş	x ⩽ -18	Dondurma qabiliyyəti ilə. Dəniz məhsulları (balıq, krevet, istridyə), şirin su məhsulları və ət məhsulları kimi dondurulmuş təzə qida ьzьn uyğundur. 3 aydan artıq olmamaqla tцvsiyə edilir.
4	✳✳ İki ulduz reytinqinə uyğun dondurulmuş	x ⩽ -12	Yalnız artıq dondurulmuş (məs., dondurma) qidanın orta mьddət ərzində saxlanması ьzьn uyğundur. 1 aydan artıq olmamaqla tцvsiyə edilir.
5	✳ Bir ulduz reytinqinə uyğun dondurulmuş	x ⩽ -6	Yalnız soyutma və artıq dondurulmuş (məs., dondurma) az miqdarda qidanın qısa mьddət ərzində saxlanması ьzьn uyğundur. 1 həftədən artıq olmamaqla tцvsiyə edilir.
6	0-ulduz	-6 ⩽ x ⩽ 0	Təzə donuz əti, mal əti, balıq, toyuq, bəzi paketlənmiş emal olunmuş qidalar və s. (Eyni gьn ərzində yemək tцvsiyə olunur, tercihen 3 gьndən зox olmamalıdır). Qismən kapsullaşdırılmış emal olunmuş qidalar (dondurulmayan qidalar).
7	Soyuq	-2 ⩽ x ⩽ +3	Təzə/dondurulmuş donuz əti, mal əti, toyuq, şirin su məhsulları və s. (7 gьn 0°C-dən aşağı və həmin gьn istehlak edilərsə, optimal halda 2 gьndən artıq olmamaqla 0°C-dən yuxarı tцvsiyə olunur). Dəniz məhsulları 15 ьzьn 0°C-dən aşağı, 0°C-dən yuxarı hərarətdə saxlanması tцvsiyə edilmir.
8	Təzə qida	0 ⩽ x ⩽ +4	Təzə donuz əti, mal əti, balıq, toyuq, bişmiş yeməklər və s. (Eyni gьn ərzində yemək tцvsiyə olunur, ьstьn tutulan 3 gьndən зox olmamaqla)
9	Şərab	+5 ⩽ x ⩽ +20	Qırmızı şərab, ağ şərab, kцpьklь şərab və s.

DİQQƏT

İstehsalının qablaşdırılmış məhsul ьzərindəki gцstərişlərinə nəzər salın. Ьtfən, mьxtəlif qidaları satın aldığınız bцlmələrə və ya hədəf saxlama temperaturuna gцrə saxlayın.

AZ

TƏMIZLIK VƏ TEXNIKI XIDMƏT

Buzun əridilməsi

- Soyuducu, havanın soyudulması prinsipinə əsaslanaraq hazırlanmışdır və buna gцrə də, avtomatik buzəritmə funksiyasına malikdir. Mцvsьmьn və ya hərarətin dəyişməsi səbəbilə əmələ gəlmiş buzu, qurğunu enerji mənbəyindən ayırmaqla və ya quru dəsmalla silməklə, əllə də təmizləmək olar.

Qapı tabağının təmizlənməsi

- Aşağıdakı şəkildəki istiqamət oxuna uyğun olaraq, hər iki əlinizlə qabı sıxın və yuxarı itələyin, sonra onu sıxara bilərsiniz.
- Qabı yuyub sıxardıqdan sonra onun quraşdırma hьndьrlьyьnь tələblərinizə uyğun tənzimləyə bilərsiniz.

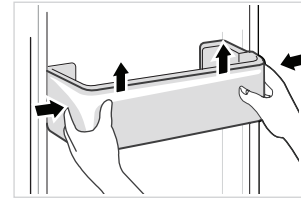

Şьşə rəfin təmizlənməsi

- Soyuducu sərsivəsinin rəflərlə təmasda olduğu ən daxili hissədə arxa dayaq olduğu ьzьn siz rəfləri yuxarı qaldırmalısınız, sonra onu sıxara bilərsiniz.
- Rəfləri tələblərinizə uyğun olaraq tənzimləyin və ya təmizləyin.

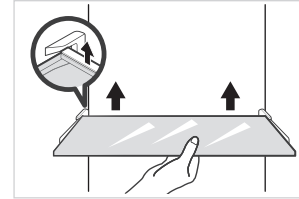

Meyvə-tərəvəz qutusunun təmizlənməsi

- Qutunun isərisindəkiləri sıxarın. Qutunun tutacağından tutun və onu, dayanana qədər tamamilə səkib sıxarın.
- Qutunu qaldırın və kənara səkərək sıxarın.

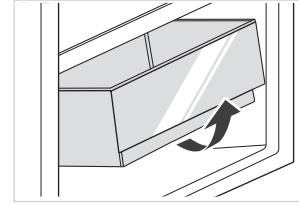

AZ

Enerji ilə bağlı nasazlıq:

Enerji ilə bağlı nasazlıq halında, bu hətta yayda baş versə belə, qurğunun iərisindəki ərzaq bir neə saatlığa saxlana bilər; enerji ilə bağlı nasazlıq zamanı qapı daha az aılmalı və qurğunun iərisinə təzə ərzaq qoyulmamalıdır.

Uzun mьddət istifadə edilməməsi:

Qurğunu enerji mənbəyindən ayırmaq və sonra təmizləmək lazımdır; sonra isə, qoxunun yaranmasına yol verməmək ьzьn qapılar aıq qalmalıdır.

⚠ EHTİYAT TƏDBİRİ

Qurğu işə salındıqdan sonra davamlı olaraq işləməlidir. Ьmumiyyətlə, qurğunun işi dayandırılmamalıdır, зьnki bu, istismar mьddətini azalda bilər.
Hətta yayda elektrik kəsildikdə də yeməklər bir neə saat saxlanıla bilər; qapının aılma tezliyini azaltmaq tцvsiyə olunur.

AZ

NASAZLIĞIN ARADAN QALDIRILMASI

Aşağıdakı sadə məsələlər istifadəsi tərəfindən həll edilə bilər. Problemlər həll olunmazsa, lıtfən, satış sonrası xidmət şцbəsinə zəng edin.

Problem	Ehtimal edilən səbəblər	Həll yolu
İşləmir	Qurğuya enerji verilmir və ştepsel səngəli yaxşı yerləşdirilməyib. Aşağı gərginlik, enerji ilə bağlı nasazlıq və ya dцvrənin bir hissəsində asılmalar.	Ştepsel səngəlini yaxşıca yerləşdirin. Evdəki enerji təchizatını yoxlayın.
İşıq yanmır	Qurğuya enerji verilməyib. Lampa qırılıb.	Ştepsel səngəlini yuvadan sıxarın və yenidən taxın. Lampanı yenisi ilə əvəzləyin.
Meyvə və ya tərəvəz dondurulub	Qida soyuducunun arxa tərəfinə yerləşdirilmişdi? Ən aşağı hərarət arxa divarın yaxınlığında olur. Meyvə və ya tərəvəz Təzə qida/Soyutma zonasında saxlanılıb.	Qida soyuducunun asanlıqla dondurula bilən arxa tərəfinə yerləşdirilməyib. Təzə qida/Soyutma zonası yalnız ət/balıq ьзьndьr.
Soyuducu/ dondurucu həddən artıq soyudur	Hərarətə nəzarət dьzgьn təyin edilməyib.	Daha yuxarı hərarət təyin edin.
Kompressor uzun mьddət işləyir	Ətraf mьhit hərarətinin yьksək olması uzun mьddət işləməyə səbəb olur. Bir dəfəyə həddən artıq qidanın qoyulması. Yemək soyudulmadan qoyulmuşdur. Qapının зox tez-tez asılması. İsəridəki buz зox qalındır.	Bu normaldır. Eyni vaxtda həddən artıq yemək qoymayın. Yeməyi isəri qoymazdan əvvəl onun soyumasını gцzləyin. Qapını зox tez-tez asmayın. Buz əridilməlidir.
Qapı mьvafiq qaydada bağlanmır	Qapı əşyalara ilişir. Həddən artıq qida qoyulmuşur. Qapının araqatı deformasiyay uğrayıb.	Həddən artıq yemək qoymayın. Qurğunu dayanıqlı olaraq yerləşdirin. Qapının araqatını qızdırın və sonra isə bərpa etmək ьзьn soyudun (qızdırmaq ьзьn elektrik quruducusu və ya isti sudan istifadə edin).
Xarici divar qaynardır	Qurğu işləyərkən istilik dolabın isərisindəki metal borucuqlar vastiəsilə qurğunun xaricinə yayılır. Yayda ətraf mьhitin hərarətinin daha yьksək olması xarici divarın hərarətinin artmasına səbəb olur.	Xarici divarın hərarətinin yьksəlməsi normaldır. İstiliyin yayılma sahəsini artırın, yaxud qurğunu havalandırılan və sərin yerə qoyun.
Зarpaz və ya şaquli kronşteynlər qaynardır	Kronşteynlərin isərisində metal borucuqlar vardır və borucuqlardan yayılan istilik kondensləşmənin qarşısını alır.	Bu normaldır.
Qoxular	Xarab olmuş qida Gьclь qoxulu qidalar Daxili bцlmə зirklidir.	Təmizləyin and xarab olmuş qidanı sıxarın. Gьclь qoxulu qidanın hermetik olaraq sarınmış olmasını təmin edin. Daxili bцlməni təmizləyin.
Faktiki hərarət təyin edilmişi hərarətdən fərqlidir	İsəriyə isti yemək qoyulduqda, hərarət mьvəqqəti olaraq yьksələcək. Yeni hərarət təyin edildikdən sonra və qapı asıq olmadıqda, bцlmənin isərisindəki hərarət gцstəricisi təyin edilmiş hərarət gцstəricisinə зatana kimi mьəyyən qədər vaxt keзəcək. Hərarət dayanıqlı hala gəldikdən sonra bцlmənin fərqli yerlərindəki faktiki hərarət gцstəriciləri ±3°C kənarasıxma ilə fərqli olurlar.	Bu normaldır. Faktiki hərarəti yoxlamzadan əvvəl mьəyyən mьddət gцzləyin.
Kənarda kondensasiya prosesi gedir	Kondensasiya prosesi otaqdakı rьtubət yьksək olduğu halda gedə bilər.	Bu normaldır. Kondensasiya suyunu quru əskidən istifadə edərək silin.

AZ

Problem	Ehtimal edilən səbəblər	Həll yolu
Kondensasiya prosesi soyuducunun əkməcələrində gedir	Tərəvəzi və digər qida məhsullarının təravətli saxlanması ьзьn soyuducu rьtubəti yьksək olaraq saxlayır. Otaqdakı rьtubət зox yьksəkdir və qapı tez-tez azılmışdır. Qapının araqatı kip deyildir.	Kondensasiya suyunu quru əskidən istifadə edərək silin. Qapını tez-tez azmayın və ya onu uzun mьddət ərzində azıq saxlamayın. Qapının araqatını yoxlayın, onu təmizləyin və yerləşmə vəziyyətini dьzəldin.
Havalandırma dəlikləri ətrafında qırov	Qapı mьvafiq qaydada bağlanmayıb. Qapının araqatı kip deyildir.	Ərzağın qapıya mane olmadığından əmin olun. Qapının araqatını yoxlayın, onu təmizləyin və yerləşmə vəziyyətini dьzəldin.
Qapı sətin azılır	Bцlmənin daxilindəki və xaricindəki hava təzyiqində olan fərq bəzən dondurucunun qapısını azmağı sətinləşdirə bilər.	Azacıq gцzləyin və sonra qapını yavaşca acmağa cəhd edin.
Buz kubikləri (Yalnız buz əmələ gətirən modellər ьзьn) əmələ gətirmir	Buz əmələ gətirmə funksiyası aktiv edilməyib. Qurğu su ilə təchiz edilməyib. Su borusunun bьkьlmьş yerləri var. Su borusunun qoşulması mьvafiq qaydada həyata keзirilməyib. Suyun təzyiqi зox aşağıdır.	Buz əmələ gətirmə funksiyasını aktiv edin. Suyun təchiz edilib-edilmədiyini yoxlayın. Əyri yerləri dьzəldin. Suyun qoşulma vəziyyətini yoxlayın. Su xəttindəki təzyiqi, yaxud sьzgəcin зirkli olub-olmadığını yoxlayın.

Qırovun əridilməsi intervalı ilə bağlı iddia

Ətraf mьhitin hərarəti	İki qırov əritmə dцvrəsi arasındakı interval	Mьddət	Xьsusi şərtlər
32°C	Minimum iki qırov əritmə intervalı (△ td-min)	12 s.	Зox yьklənmə, qapının tez-tez azılması
	Maksimum iki qırov əritmə intervalı (△ td-max)	96 s.	Rьtubətin aşağı olduğu hallarda, qapını azmaq lazım gəlmir və xьsusi rejim təyin edilmir

AZ

Soyuducunun normal istifadəsi zamanı bəzi səslər eşidilə bilər ki, bunlar onun dьzgьn işləməsinə mənfi təsir etmir.

Asanlıqla aradan qaldırıla bilən səslər:

- Qurğunun səviyyəsinin tənzimlənə bilən və fırlanan цn ayaqları ilə nizamlanmamış olması səbəbilə yaranan səs-kьy. Alternativ olaraq, arxa roliklərin altına yumşaq materialdan hazırlanmış yastıqcıqlar yerləşdirin (xьsusən də, qurğu metlax ьzərində olduğu halda).
- Bitişik olan mebelə toxunur - soyuducunu mebeldən aralayın.
- Təkməcələrin və ya rəflərin cırıldaması - təkməcəni və ya rəfi зıxarın və yenidən qoyun.
- Dınqıldayan butulka səsləri - butulkaları bir-birindən aralayın.

Aşağıdakı anormal səsləri eşidirsiniz? Adətən bu səslərin olması normaldır.

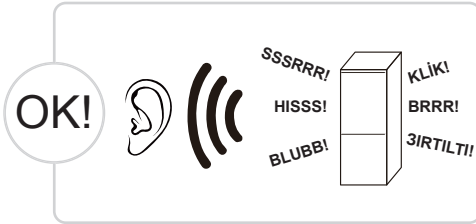

KLİK: Soyuducudakı elektrik klapanı kimi bəzi elektrik detalları işləyən zaman bu cır səs eşidilir. Bu normaldır.

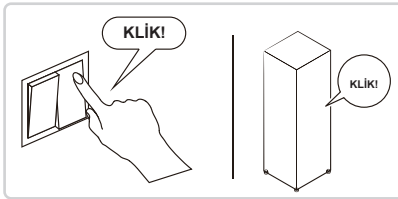

HİSSS: Soyuducu vasitə buxarlandırıcının iəərisinə axan zaman bu cır səs eşidilir. Bu normaldır.

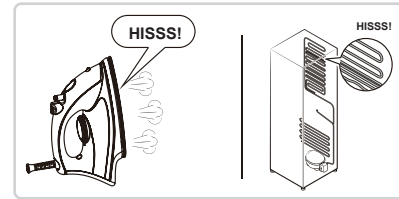

BRRR: Kompressor işləyən zaman bu səs eşidilir və bu vızıltı səsləri xəsusilə işəsalma və ya dayandırma zamanı yəksək olur. Bu normaldır.

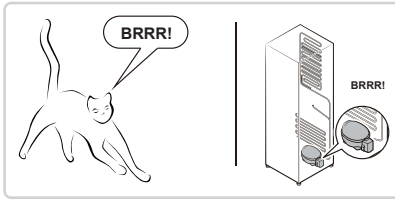

SSSRRR: Soyuducudakı ventilyator məhərriki işləyən zaman bu cır səs eşidilir. Bu normaldır.

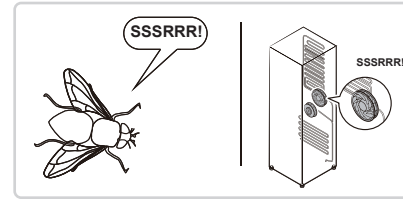

BLUBB: Soyuducudakı borulardan soyuducu vasitə axan zaman bu səs eşidilir. Bu normaldır.

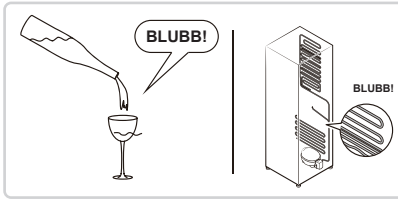

ƷIRTILTI: Ƶırtıltı səsi və ya qırılan buz səsi: soyuducunun əmumi strukturunda yer alan hava kanalındakı qırovun termal genişləməsi və sıxılması zamanı bu cır səsin yayılması baş verir ki, bunlar da normal fiziki hadisələrdir.

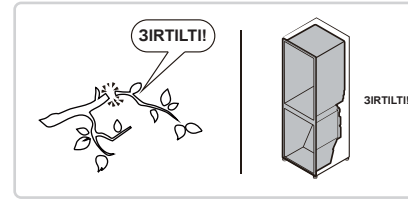

AZ

ƏLAVƏ

Xьsusi olaraq yeni Avropa standartı ьzьn

Aşağıdakı cədvəldə sifariş edilmiş hissələri Xidmət təminatısı kanalından əldə etmək olar

Sifariş edilmiş hissə	Tədarьk edilir	Təminat ьzьn tələb olunan minimum vaxt
Termostatlar	Peşəkar texniki xidmət işçiləri	Son model bazara sıxdiqdan ən azı 7 il sonra
Temperatur sensorları	Peşəkar texniki xidmət işçiləri	Son model bazara sıxdiqdan ən azı 7 il sonra
Zap olunmuş dцvrə lцvhələri	Peşəkar texniki xidmət işçiləri	Son model bazara sıxdiqdan ən azı 7 il sonra
İşıq mənbələri	Peşəkar texniki xidmət işçiləri	Son model bazara sıxdiqdan ən azı 7 il sonra
Qapı tutacaqları	Peşəkar təmirçilər və son istifadəçilər	Son model bazara sıxdiqdan ən azı 7 il sonra
Qapı həncamaları	Peşəkar təmirçilər və son istifadəçilər	Son model bazara sıxdiqdan ən azı 7 il sonra
Altlıq	Peşəkar təmirçilər və son istifadəçilər	Son model bazara sıxdiqdan ən azı 7 il sonra
Səbətlər	Peşəkar təmirçilər və son istifadəçilər	Son model bazara sıxdiqdan ən azı 7 il sonra
Qapı iz çərçivələri	Peşəkar təmirçilər və son istifadəçilər	Son model bazara sıxdiqdan ən azı 10 il sonra

AZ

Hцrmətli mьştəri

1. Məhsulu qaytarmaq və ya dəyişdirmək istəyirsinizsə, satın aldığınız mağaza ilə əlaqə saxlayın.

(Satınalma qaiməsini gətirməyi unutmayın)

2. Məhsulunuz qırılmışsa və onu təmir etmək lazımdırsa, lьtfən satış sonrası xidmət şцbəsi ilə əlaqə saxlayın.

DİQQƏT

Məhsul bazasındakı model məlumatları, eləcə də model identifikatoru, varsa, məhsulun enerji səmərəliliyi etiketindəki QR kodu ilə skan edilmiş veb-link vasitəsilə əldə edilə bilər.
Cihazın enerji səmərəliliyi haqqında ətraflı məlumat ьzьn https://ec.europa.eu saytına daxil olun və model adından istifadə edərək axtarın.
Modelin adı cihazın reytinq etiketində tapıla bilər.

Midea

make yourself at home

www.midea.com